Bath Catalog / Home Decor Catalog
Catalogue de Bain / Catalogue de décoration intérieure

BAIN SIGNATURE

Sixth Edition / Sixième éditione

INDEX *INDICE*

BATHTUB *BAIGNOIRE*
4 - 73

ESSENTIALS *ESSENTIEL*
74-84

FAUCET *ROBINET*
85 - 90

SHOWER PANEL
PANNEAUX DE DOUCHE
91 - 96

SHOWER *DOUCHE*
97 - 117

BASIN *LAVABO*
118 - 131

TOILET *TOILETTE*
132 - 133

STORAGE CABINET *ARMOIRE*
134

CATALOG *CATALOGUE*

MATERIAL COMPARISON
COMPARAISON DES MATÉRIAUX

	FIBERGLASS FIBRE DE VERRE	CAST IRON FONTE DE FER	SOLID SURFACE SURFACE SOLIDE	ACRYLIC ACRYLIQUE
DURABILITY DURABILITÉ	OKAY	EXCELLENT	EXCELLENT	EXCELLENT
RESISTANCE RÉSISTANCE	OKAY	GOOD BIEN	GOOD BIEN	EXCELLENT
FINISH FINITION	OKAY	EXCELLENT	EXCELLENT	EXCELLENT
CLEANING NETTOYAGE	OKAY	GOOD BIEN	EXCELLENT	EXCELLENT
REPAIR RÉPARATION	POOR MEDIOCRE	POOR MEDIOCRE	GOOD BIEN	EXCELLENT
LIFESPAN DURÉE	10-15 YEARS 10-15 ANS	30+ YEARS 30+ ANS	30+ YEARS 30+ ANS	30+ YEARS 30+ ANS
STRENGTH FORCE	OKAY	EXCELLENT	EXCELLENT	EXCELLENT

MATERIAL COMPARISON
COMPARAISON DES MATÉRIAUX

FIBERGLASS FIBRE DE VERRE

+	- Wide range of products	- Large gamme de produits
	- Light weight	- Léger
	- Affordable	- Abordable
-	- Prone to damage	- Facile à endommager
	- Prone to fade	- Peut décolorer
	- Not durable	- Non durable
	- Long run expenses	- Dépenses à long terme

CAST IRON FONTE DE FER

+	- Long lasting	- Longue durée
	- Good resistance	- Bonne résistance
	- Thin walls	- Couches minces
	- Excellent quality	- Excellente qualité
-	- Very heavy	- Très lourd
	- Expensive	- Cher
	- Takes very long to heat	- Prend très longtemps à chauffer
	- Cold to touch	- Froid au toucher
	- Difficult to repair	- Difficile à réparer

SOLID SURFACE SURFACE SOLIDE

+	- 30+ years lifespan	- Durée de vie de plus de 30 ans
	- Easy to clean	- Facile à nettoyer
	- Slim walls	- Parois minces
	- Very nice look	- Très bel aspect
	- Good quality	- Bonne qualité
-	- Very heavy	- Très lourd
	- Expensive	- Cher

ACRYLIC CONSTRUCTION
CONSTRUCTION ACRYLIQUE

+	- Solid color	- Couleur unie
	- High gloss finish	- High gloss finish
	- Warm and soft on touch	- Finition haute brillance
	- Easy to clean and maintain	- Facile à nettoyer et à entretenir
	- Easy to form	- Facile à former
	- Good UV resistance	- Bonne résistance UV
	- Good chemical resistance	- Bonne résistance chimique
	- 30+ years lifespan	- Durée de vie de plus de 30 ans
	- Can be repaired	- Peut être réparé
-	- Can be affected by solvents	- Peut être affecté par les solvants
	- Requires reinforcements	- Nécessite des renforts

CLASSICAL BATHTUBS
BAIGNOIRES CLASSIQUES

	Diane 59	Diane 69
DIMENSION	59 x 28 x 30 "	69 x 28 x 30 "
PACKAGING DIMENSION *D'EMBALLAGE*	62 x 30 x 32 "	71 x 30 x 32 "
WEIGHT / *POIDS*	115 LBS	125 LBS
WATER CAPACITY *CAPACITE D'EAU*	44 GAL.	50 GAL.
MATERIAL *MATÉRIEL*	ACRYLIC ACRYLIQUE	ACRYLIC ACRYLIQUE

RENOVATION FREESTANDING BATHTUBS
BAIGNOIRES AUTOPORTANTES RÉNOVATION

	Juliet	Serena	Venus	Stanford	Orion	Nile L - R	Vela
DIMENSION	56 x 32 x 26 "	55 x 30 x 26 "	56 x 32 x 24 "	59 x 28 x 22 "	59 x 30 x 23 "	59 x 30 x 24 "	67 x 36 x 24 "
PACKAGING DIMENSION *D'EMBALLAGE*	58 x 34 x 28 "	57 x 32 x 28 "	58 x 34 x 26 "	61 x 30 x 24	61 x 32 x 25 "	61 x 32 x 24 "	69 x 38 x 26 "
WEIGHT / *POIDS*	91 LBS	72 LBS	90 LBS	100 LBS	95 LBS	99 LBS	128 LBS
WATER CAPACITY *CAPACITE D'EAU*	63 GAL.	49 GAL.	63 GAL.		63 GAL.	63 GAL.	63 GAL.
MATERIAL *MATÉRIEL*	ACRYLIC ACRYLIQUE	ACRYLIC ACRYLIQUE	ACRYLIC ACRYLIQUE	ACRYLIC ACRYLIQUE	ACRYLIC ACRYLIQUE	ACRYLIC ACRYLIQUE	ACRYLIC ACRYLIQUE

RENOVATION FREESTANDING BATHTUBS
BAIGNOIRES AUTOPORTANTES RÉNOVATION

Gemini	Sophia	Mariana	Noah	Ramona	Doyle	Brooklyn L-R
59 x 29 x 26 “	59 x 30 x 24 “	59 x 31.5 x 23 "	59 x 30 x 24 "	62 x 30 x 25 "	62 x 32 x 24 “	65 x 33.5 x 23 "
61 x 31 x 28 “	61 x 32 x 26 “	61 x 33 x 25 "	61 x 32 x 26 "	64 x 32 x 27 "	64 x 34 x 26 “	67 x 65 x 25 "
80 LBS	104 LBS	90 LBS	70 LBS	92 LBS	102 LBS	105 LBS
68 GAL.	61 GAL.		49 GAL.	48 GAL.	74 GAL.	
ACRYLIC ACRYLIQUE	ACRYLIC ACRYLIQUE	ACRYLIC ACRYLIQUE	ACRYLIC ACRYLIQUE	ACRYLIC ACRYLIQUE	ACRYLIC ACRYLIQUE	ACRYLIC ACRYLIQUE

DECK MOUNT BATHTUBS
BAIGNOIRES AVEC PLATE

	Stephanie	Luna	Ava
DIMENSION	69 x 35 x 28 “	71 x 34 x 23 "	91 x 36 x 28 "
PACKAGING DIMENSION *D'EMBALLAGE*	71 x 37 x30 “	73 x 36 x 25 "	74 x 40 x 33 "
WEIGHT / *POIDS*	120 LBS	105 LBS	187 LBS
WATER CAPACITY CAPACITE D'EAU	62 GAL	64 GAL.	111 GAL
MATERIAL *MATÉRIEL*	ACRYLIC ACRYLIQUE	ACRYLIC ACRYLIQUE	ACRYLIC ACRYLIQUE

DELUXE FREESTANDING BATHTUBS
BAIGNOIRES AUTOPORTANTES DE LUXE

	Carine	Eva	Asper	Forest	Elyse	Melody
DIMENSION	67 x 30 x 23 “	67 x 32 x 26 "	67 x 27 x 29 "	67 x 31 x 29 ”	67 x 32 x 27 "	68 x 31 x 29 "
PACKAGING DIMENSION *D’EMBALLAGE*	69 x 32 x 25 "	69 x 33 x 29"	69 x 30 x 31 "	69 x 33 x 31 ”	69 x 34 x 29 "	70 x 33 x 31 "
WEIGHT / *POIDS*	100 LBS	125 LBS	99 LBS	121 LBS	106 LBS	110 LBS
WATER CAPACITY *CAPACITE D’EAU*	78 GAL.	65 GAL	75 GAL.	85 GAL.	63 GAL.	50 GAL.
MATERIAL *MATÉRIEL*	ACRYLIC ACRYLIQUE	ACRYLIC ACRYLIQUE	ACRYLIC ACRYLIQUE	ACRYLIC ACRYLIQUE	ACRYLIC ACRYLIQUE	ACRYLIC ACRYLIQUE

DELUXE FREESTANDING BATHTUB FAMILY
FAMILLE DE BAIGNOIRES AUTOPORTANTES DE LUXE

	Athens 60/67	Addison 59/67	Harvey 59/67
DIMENSION	60 x 30 x 28 " 67 x 31 x 28 "	59 x 30 x 27 " 67 x 32 x 27 "	59 x 31.5 x 22 " 67 x 34.5 x 22 "
PACKAGING DIMENSION D’EMBALLAGE	62 x 32 x 30 " 69 x 33 x 30 "	61 x 32 x 29 " 69 x 34 x 30 "	62 x 34 x 25 " 70 x 36 x 25 "
WEIGHT / POIDS	90 LBS / 95LBS	90 LBS / 100 LBS	115LBS / 126LBS
WATER CAPACITY CAPACITE D’EAU	63 GAL. / 72 GAL.	57 GAL. / 65 GAL	55 GAL. / 85 GAL
MATERIAL MATÉRIEL	ACRYLIC ACRYLIQUE	ACRYLIC ACRYLIQUE	ACRYLIC ACRYLIQUE

STACKING DELUXE FREESTANDING BATHTUB FAMILY
FAMILLE DE BAIGNOIRES AUTOPORTANTES DE LUXE EMPILABLES

	Anabelle 59/67	Roxanne 59/67	Daria 59/67	Corbin 59/67
DIMENSION	59 x 29 x 23 " 67 x 31 x 23 "	59 x 33 x 23 " 67 x 38 x 23 "	59 x 29 x 23" 67 x 34.5 x 23 "	59 x 29 x 28 " 67 x 29 x 28 "
PACKAGING DIMENSION *D'EMBALLAGE*	60 x 30 x 24 " 68 x 32 x 24"	62 x 36 x 26 " 70 x 41 x 26"	62 x 33 x 26 " 70 x 36 x 26 "	59 x 29 x 28 " 67 x 29 x 28 "
WEIGHT / *POIDS*	77 LBS / 82 LBS	110 LBS	106 LBS	81 LBS / 90 LBS
WATER CAPACITY *CAPACITE D'EAU*	62 GAL. / 69 GAL.	61 GAL / 68 GAL	61 GAL / 68 GAL	49 GAL. / 61 GAL.
MATERIAL *MATÉRIEL*	ACRYLIC ACRYLIQUE	ACRYLIC ACRYLIQUE	ACRYLIC ACRYLIQUE	ACRYLIC ACRYLIQUE

	Naya 59/67	Lily 59/66	Quinn 59/67
DIMENSION	59 x 29.5 x 27 " 66 x 30 x 27 "	59 x 28 x 23 " 66 x 32 x 23 "	59 x 28 x 23 " 66 x 29 x 23 "
PACKAGING DIMENSION D'EMBALLAGE	61 x 31.5 x 29" 68 x 32 x 29 "	61 x 30 x 25 " 68 x 34 x 25 "	61 x 30 x 25 " 68 x 31 x 25 "
WEIGHT / POIDS	.... / 98 LBS		
WATER CAPACITY CAPACITE D'EAU	44 GAL./ 56 GAL.		
MATERIAL MATÉRIEL	ACRYLIC ACRYLIQUE	ACRYLIC ACRYLIQUE	ACRYLIC ACRYLIQUE

ARTISTIC BATHTUBS
BAIGNOIRES ARTISTIQUE

	Vivian (WHT - CPR - PNT - SL)	Juliet Black Matte / Noir Mat	Luna Black Matte /Noir Mat	Corbin 59 / 67 Black Matte / Noir mat
DIMENSION	66 x 31 x 27 "	56 x 31 x 24 "	71 x 34 x 23 "	59 x 29 x 28 " 67 x 29 x 28 "
PACKAGING DIMENSION *D'EMBALLAGE*	68 x 33 x 29 "	59 x 33 x 26"	73 x 36 x 25 "	61 x 31 x 30 " 69 x 31 x 30 "
WEIGHT / *POIDS*	98 LBS	95 LBS	105 LBS	
WATER CAPACITY *CAPACITE D'EAU*	55 GAL.	63 GAL.	64 GAL.	
MATERIAL *MATÉRIEL*	ACRYLIC/ ACRYLIQUE	ACRYLIC / ACRYLIQUE	ACRYLIC / ACRYLIQUE	ACRYLIC / ACRYLIQUE

	Dove White & Black Matte / Blanc et Noir Mat	Lily White Matte / Blanc Mat	Paris White Matte / Blanc Mat	Naya 59 White Matte / Blanc Mat - Black Matte / Noir mat	Stephanie White Matte / Blanc Mat - Black Matte / Noir mat
DIMENSION	67 x 34 x 22 "	67 x 31 x 23 "	67 x 31 x 23 "	59 x 29.5 x 27 "	69 x 35 x 28 "
PACKAGING DIMENSION *D'EMBALLAGE*	69 x 36 x 25 "	69 x 33 x 25 "	69 x 33 x 25"	61 x 31.5 x 29"	71 x 37 x30 "
WEIGHT / *POIDS*	106 LBS	104 LBS	110 LBS		120 LBS
WATER CAPACITY *CAPACITE D'EAU*	84 GAL	77 GAL.	85 GAL.	44 GAL.	66 GAL
MATERIAL *MATÉRIEL*	ACRYLIC ACRYLIQUE	ACRYLIC ACRYLIQUE	ACRYLIC ACRYLIQUE	ACRYLIC ACRYLIQUE	ACRYLIC ACRYLIQUE

ARTISTIC BATHTUBS
BAIGNOIRES ARTISTIQUE

	Mira Marble	Scarlett 59 / 67 White / Blanc - Black Matte / Noir mat	Monica	Pearl	Bristol (Air Jet)
DIMENSION	67 x 31 x 28 “	59 x 29 x 23 " 67 x 32 x 23 "	67 x 34 x 23 “	71 x 32 x 22 “	67 x 31.5 x 22.8 "
PACKAGING DIMENSION *D'EMBALLAGE*	69 x 33 x 30 “	61 x 31 x 25” 69 x 33 x 25"	69 x 35 x 25 “	73 x 34 x 24 “	69 x 33.5 x 33.5 "
WEIGHT / *POIDS*	84 LBS	86 LBS / 105 LBS	108 lbs	115 LBS	110 LBS
WATER CAPACITY *CAPACITE D'EAU*	55 GAL	64 GAL. / 74 GAL	72 GAL	66 GAL	63 GAL.
MATERIAL *MATÉRIEL*	ACRYLIC ACRYLIQUE	ACRYLIC ACRYLIQUE	ACRYLIC ACRYLIQUE	ACRYLIC ACRYLIQUE	ACRYLIC ACRYLIQUE

CLASSICAL CLAWFOOT BATHTUB

BAIGNOIRE CLAWFOOT CLASSIQUE

Diane 59

White / Blanc

Classical clawfoot bathtub

Baignoire clawfoot classique

59 x 28 x 30 "

Gross Weight / *Poids Brut*

115 lbs

Packaging Dimensions / *Dimensions d'emballage*

62 x 30 x 32 "

Diane 59

White / Blanc

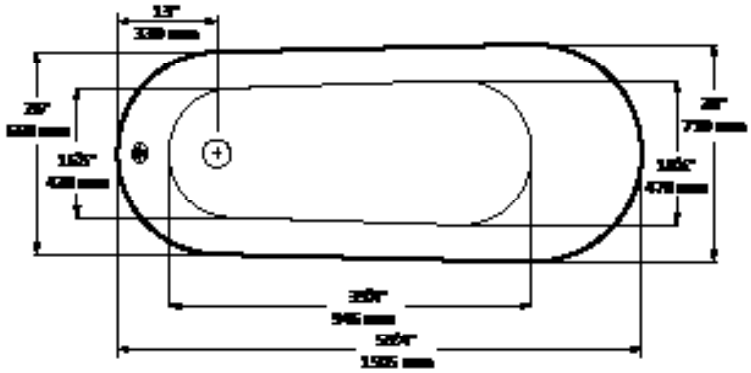

TOP VIEW *VUE DE DESSUS*

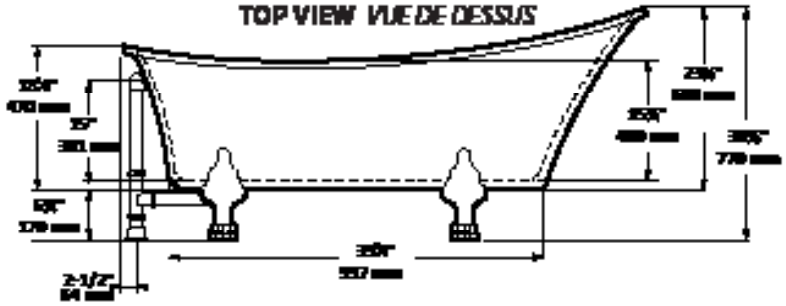

FRONT VIEW *VUE DE FACE*

* Dimensions may vary +/- 1/4" (6mm) / *Les dimensions peuvent varier de +/- 1/4" (6mm)*

Gallon to overflow / Gallon au trop plein	40 gal.
Packaging Dimension d'emballage	61x30x24 "
Product Weight / Poids du produit	120lbs
Weight with Water / Poids rempli d'eau	454lbs
Bathing well at sump / Dimension intérieure au rebord	39x18-1/2 "

Compliance Certification / Certification de conformité

Uniform Plumbing Code / *Code de Plomberie*
National Plumbing Code of Canada / *Code de Plomberie Canadien*
CSA B45.5-17/IAPMO Z124-2017

Pure acrylic construction reinforced by fiberglass
Construction en acrylique renforcée de fibre de verre

Freestanding Installation
Installation autoportante

Chrome drain included
Drain chrome inclu

Waste & overflow included
Drain et trop plein inclus

CUPC certified
Certifié CUPC

Diane 69

White / Blanc

Classical clawfoot bathtub
Baignoire clawfoot classique

69 x 28 x 30 "

Gross Weight / *Poids Brut*
125 lbs

Packaging Dimensions /
Dimensions d'emballage
71 x 30 x 24 "

CLASSICAL
CLAWFOOT
BATHTUB

BAIGNOIRE
CLAWFOOT
CLASSIQUE

Diane 69

White / Blanc - Black / Noir

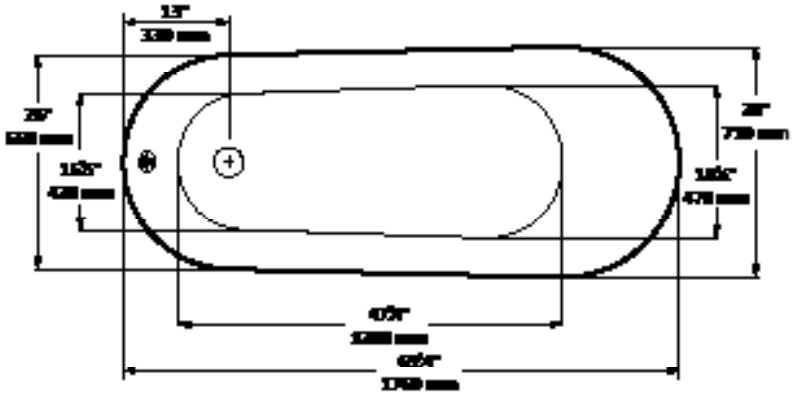

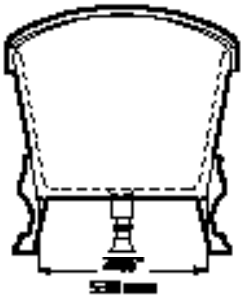

* Dimensions may vary +/- 1/4" (6mm) / *Les dimensions peuvent varier de +/- 1/4" (6mm)*

Gallon to overflow / Gallon au trop plein	50 gal
Packaging Dimension d'emballage	71x30x24"
Product Weight / Poids du produit	125lbs
Weight with Water / Poids rempli d'eau	542.5lbs
Bathing well at sump / Dimension intérieur au rebord	47x19"

Compliance Certification / Certification de conformité

Uniform Plumbing Code / *Code de Plomberie*
National Plumbing Code of Canada / *Code de Plomberie Canadien*

Canada CSA B45.5-17/IAPMO Z124-2017

Pure acrylic construction reinforced by fiberglass
Construction en acrylique renforcée de fibre de verre

Freestanding Installation
Installation autoportante

Chrome drain included
Drain chrome inclu

Waste & overflow included
Drain et trop plein inclus

CUPC certified
Certifié CUPC

RENOVATION FREESTANDING BATHTUB

RÉNOVATION AUTOPORTANTE BAIGNOIRE

BEFORE / AVANT

AFTER / APRÈS

Juliet

Retrofit bathtub
Baignoire retrofit

56 x 32 x 26 "

Replaces 5 foot bathtub
Remplace un bain de 5 pieds

Gross Weight / *Poids Brut*
91 lbs

Packaging Dimensions /
Dimensions d'emballage
58 x 34 x 28 "

Juliet

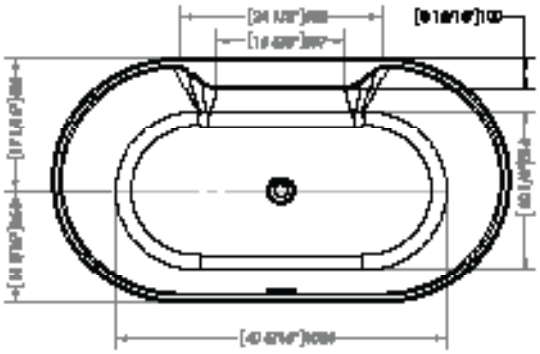

TOP VIEW VUE DE DESSUS

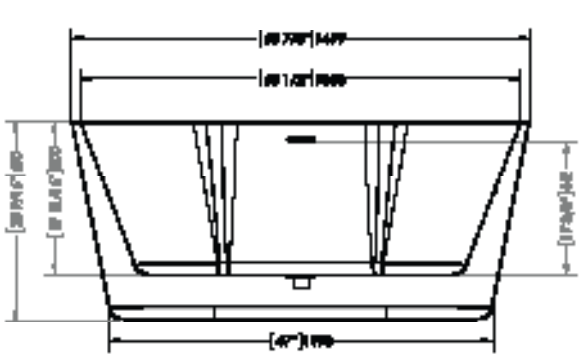

FRONT VIEW VUE DE FACE

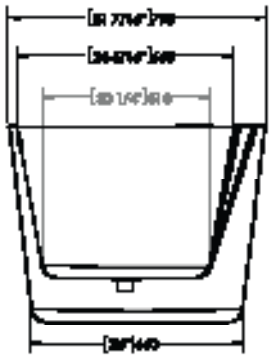

SIDE VIEW VUE DE CÔTÉ

* Dimensions may vary +/- 1/4" [6mm] / Les dimensions peuvent varier de +/- 1/4" [6mm]

Gallon to overflow / Gallon au trop plein	63 gal.
Packaging Dimension d'emballage	58 x 34 x 28"
Product Weight / Poids du produit	91 lbs
Weight with Water / Poids rempli d'eau	636 lbs
Bathing well at sump / Dimension intérieureee au rebord	39 x 19"
Bathing well at rim / Dimension au bord du bain	53 x 29"

Compliance Certification / Certification de conformité

Uniform Plumbing Code / *Code de Plomberie*
National Plumbing Code of Canada / *Code de Plomberie Canadien*

CSA B45.5-17/IAPMO Z124-2017

Pure acrylic construction reinforced by fiberglass
Construction en acrylique renforcée de fibre de verre

Freestanding Installation
Installation autoportante

Adjustable feet
Pattes ajustables

Integrated chrome linear overflow
Trop plein linéaire chrome intégré

Chrome drain included
Drain chrome inclus

CUPC certified
Certifié CUPC

Serena

Retrofit bathtub
Baignoire retrofit

55 x 30 x 26 "

Replaces 5 foot bathtub
Remplace un bain de 5 pieds

Gross Weight / *Poids Brut*
72 lbs

Packaging Dimensions /
Dimensions d'emballage
57 x 32 x 28 "

Serena

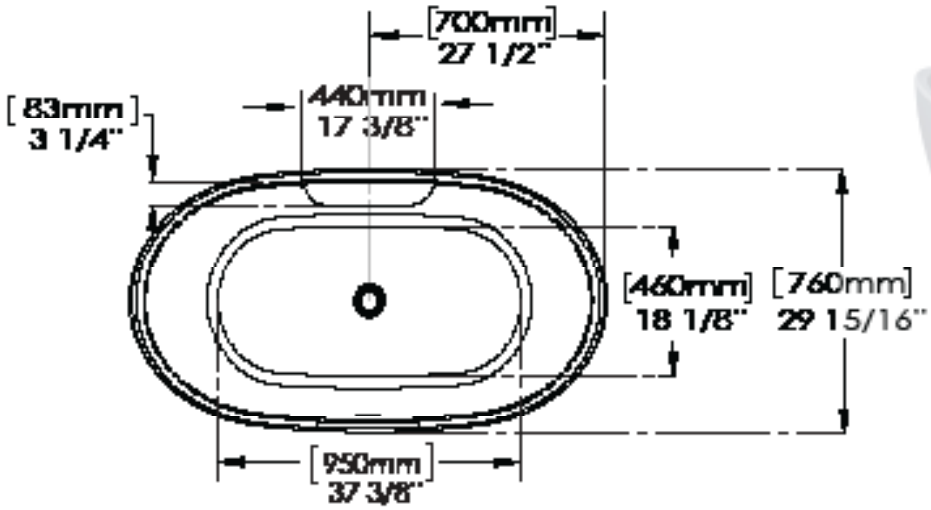

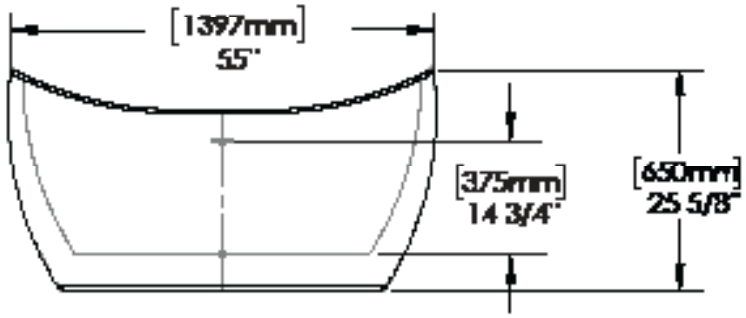

* Dimensions may vary +/- 1/4" [6mm] / Les dimensions peuvent varier de +/- 1/4" [6mm]

Gallon to overflow / Gallon au trop plein	49 gal.
Packaging Dimension d'emballage	67 x 32 x 28 "
Product Weight / Poids du produit	72 lbs
Weight with Water / Poids rempli d'eau	504 lbs
Bathing well at sump / Dimension intérieure au rebord	37 3/8 x 18 1/8 "
Bathing well at rim / Dimension au bord du bain	61 x 28 in

Compliance Certification / Certification de conformité

Uniform Plumbing Code / *Code de Plomberie*
National Plumbing Code of Canada / *Code de Plomberie Canadien*

Pure acrylic construction reinforced by fiberglass
Construction en acrylique renforcée de fibre de verre

Freestanding installation
Installation autoportante

Adjustable feet
Pattes ajustables

Integrated chrome linear overflow
Trop plein linéaire chromé intégré

Chrome drain included
Drain chromé inclus

CUPC certified
Certifié CUPC

Venus

Double deck bathtub
Baignoire à double plage

56 x 32 x 24 "

Replaces 5 foot bathtub
Remplace un bain de 5 pieds

Gross Weight / *Poids Brut*
90 lbs

Packaging Dimensions /
Dimensions d'emballage
58 x 34 x 26 "

Venus

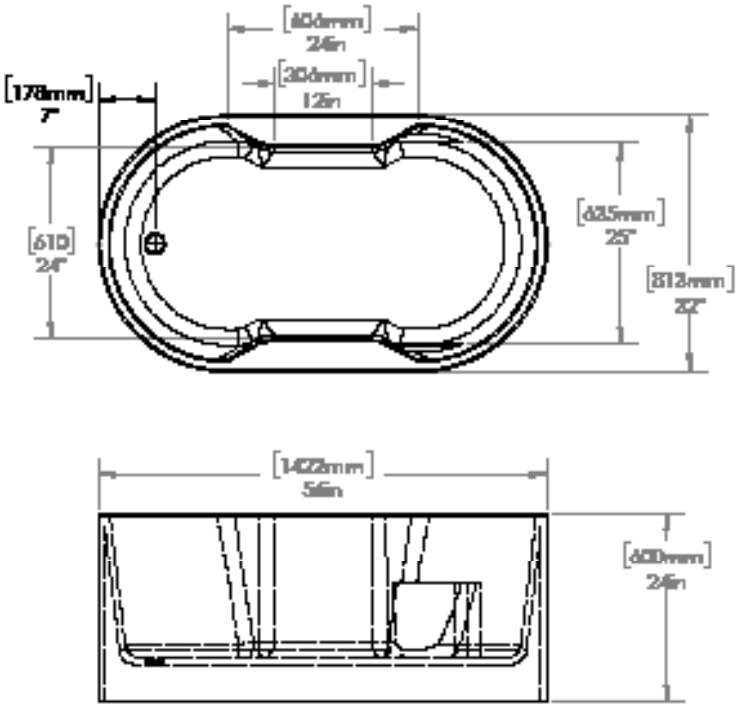

* Dimensions may vary +/- 1/4" [6mm] / Les dimensions peuvent varier de +/- 1/4" [6mm]

Gallon to overflow / Gallon au trop plein	63 gal.
Packaging Dimension d'emballage	58 x 34 x 26"
Product Weight / Poids du produit	90 lbs
Weight with Water / Poids rempli d'eau	636 lbs
Bathing well at sump / Dimension intérieure au rebord	44 x 25"
Bathing well at rim / Dimension au bord du bain	53 x 29"

Pure acrylic construction reinforced by fiberglass
Construction en acrylique renforcée de fibre de verre

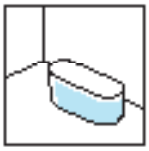

Freestanding installation
Installation autoportante

Adjustable feet
Pattes ajustables

Integrated chrome linear overflow
Trop plein linéaire chromé intégré

Chrome drain included
Drain chromé inclus

CUPC certified
Certifié CUPC

Stanford

Double deck bathtub

Baignoire à double plage

59 x 28 x 22 “

Replaces 5 foot bathtub

Remplace un bain de 5 pieds

Gross Weight / *Poids Brut*

100 lbs

Packaging Dimensions /

Dimensions d’emballage

61 x 30 x 24 “

Orion

Wall-mount bathtub
Baignoire contre le mur

59 x 30 x 23 "

Gross Weight / *Poids Brut*
95 lbs

Packaging Dimensions /
Dimensions d'emballage
61 x 32 x 25 "

Orion

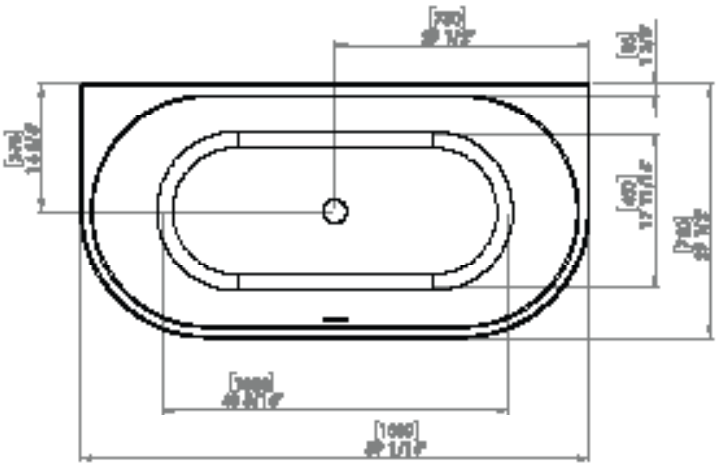

TOP VIEW *VUE DE DESSUS*

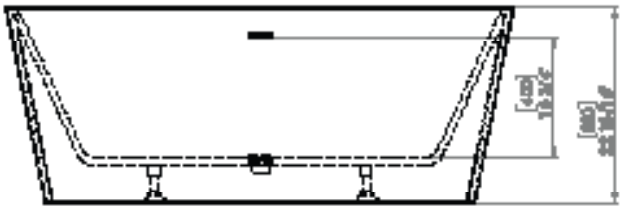

FRONT VIEW *VUE DE FACE*

**Dimensions may vary +/- 1/4" (6mm) / Les dimensions peuvent varier de +/- 1/4" (6mm)*

Gallon to overflow / Gallon au trop plein	63gal.
Packaging Dimension d'emballage	61x32x25"
Product Weight / Poids du produit	95lbs
Weight with Water / Poids rempli d'eau	621 lbs
Bathing well at sump / Dimension intérieure au rebord	40x17"

Compliance Certification / Certification de conformité

Uniform Plumbing Code / *Code de Plomberie*
National Plumbing Code of Canada / *Code de Plomberie Canadien*
CSA B45.5-17/IAPMO Z124-2017

Pure acrylic construction reinforced by fiberglass
Construction en acrylique renforcée de fibre de verre

Freestanding Installation
Installation autoportante

Adjustable feet
Pattes ajustables

Integrated chrome linear overflow
Pattes ajustables

Chrome drain Included
Drain chrome inclus

CUPC certified
Certifié CUPC

NEW PRODUCT
NOUVEAU PRODUIT

DOUBLE WALL/
DOUBLE MUR

Right Installation *droite*

Left Installation *gauche*

Nile

Wall-mount bathtub
Baignoire contre le mur

59 x 30 x 24 "

Gross Weight / *Poids Brut*
99 lbs

Packaging Dimensions /
Dimensions d'emballage
61 x 32 x 25.7 "

Nile

Nile - L

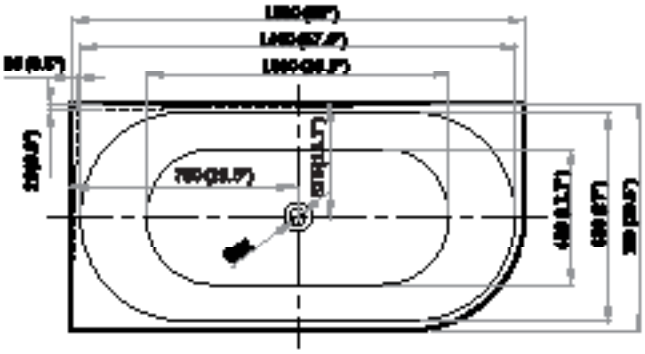

TOP VIEW -VUE DE DESSUS

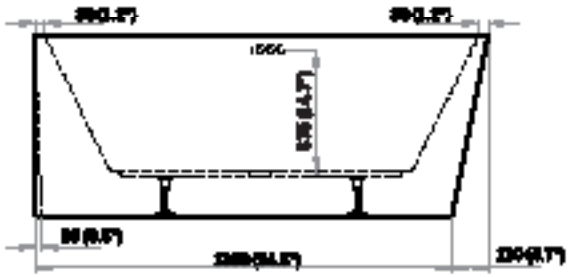

FRONT VIEW - VUE DE FACE

Nile - R

TOP VIEW -VUE DE DESSUS

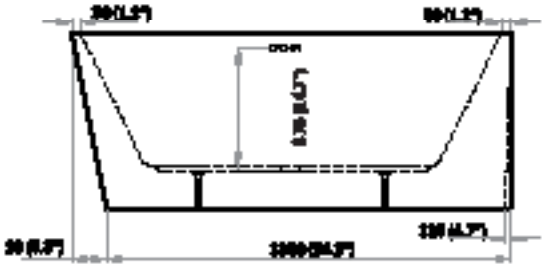

FRONT VIEW - VUE DE FACE

gallons to overflow / gallon au trop plein 62	bathing well at sump / dimension interieur au rebord 39.3" x 17.7 "
packaging dimension d'emballage 61" x 32" x 25.7"	bathing well at rim / dimension au bord du bain 57.4" x 27
approximated weight / Poids approximatif 90.3 lbs	Overflow height / Hauteur du trop-plein 14.7"
weight with water / poids rempli d'eau 608 lbs	

Exceptions Certifications:

Uniform Plumbing Code
National Plumbing Code of Canada
CSA B45.5-17/IAPMO Z124-2017

* Dimensions may vary +/- 1/4" (5mm) / Les dimensions peuvent varier de +/- 1/4" (5mm)

Pure acrylic construction reinforced by fiberglass
Construction en acrylique renforcée de fibre de verre

Freestanding
Autoportante

Adjustable feet
Pattes ajustables

Pop-up drain included
Drain pop-up inclus

Linear overflow
Trop plein linéaire

cUPC Certified
Certifié cUPC

Vela

Wall-mount bathtub
Baignoire contre le mur

67 x 36 x 24 "

Gross Weight / *Poids Brut*
128 lbs

Packaging Dimensions /
Dimensions d'emballage
69 x 38 x 26 "

Vela

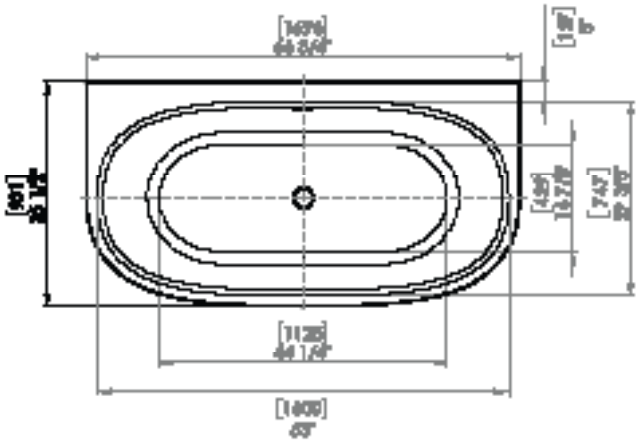

TOP VIEW VUE DE DESSUS

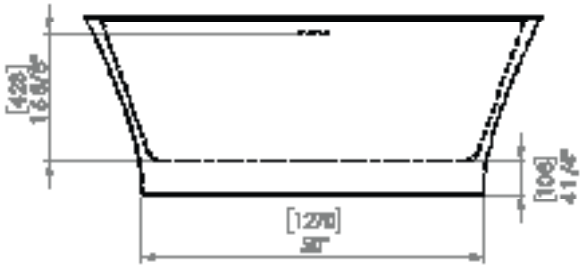

FRONT VIEW VUE DE FACE

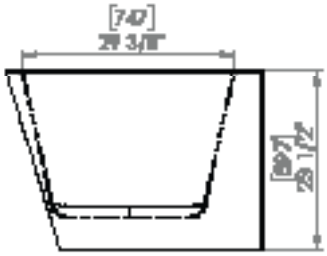

SIDE VIEW VUE DE CÔTÉ

* Dimensions may vary +/- 1/4" [6mm] / Les dimensions peuvent varier de +/- 1/4" [6mm]

	63 gal.
	69 x 38 x 26 "
	128 lbs
	645.7 lbs
	44 x 17 "

Pure acrylic construction reinforced by fiberglass
Construction en acrylique renforcée de fibre de verre

Freestanding installation
Installation autoportante

Adjustable feet
Pieds ajustables

Integrated chrome linear overflow
Trop plein linéaire chromé intégré

Chrome drain included
Drain chromé inclus

CUPC certified
Certifié CUPC

Gemini

Double deck bathtub
Baignoire à double plage

59 x 29 x 26 "

Gross Weight / *Poids Brut*
80 lbs

Packaging Dimensions /
Dimensions d'emballage
61 x 31 x 28 "

Gemini

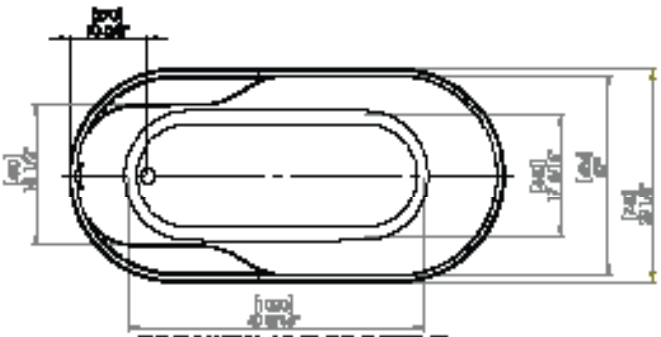

TOP VIEW *VUE DE DESSUS*

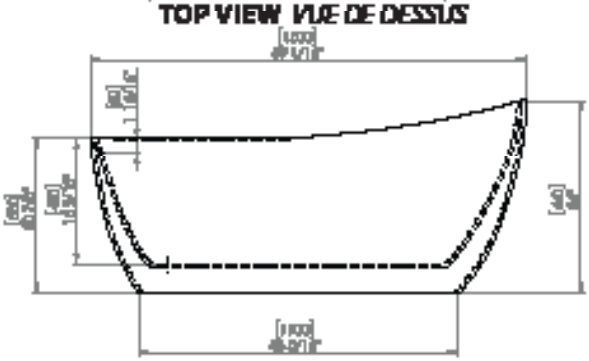

FRONT VIEW *VUE DE FACE*

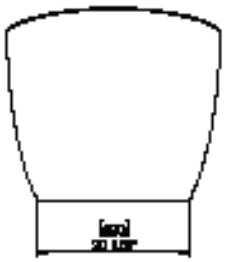

SIDE VIEW *VUE DE CÔTÉ*

**Dimensions may vary +/- 1/4" (6mm) / Les dimensions peuvent varier de +/- 1/4" (6mm)*

Gallon to overflow / Gallon au trop plein	68 gal.
Packaging Dimension d'emballage	61x31x28"
Product Weight / Poids du produit	80 lbs
Weight with Water / Poids rempli d'eau	647 lbs
Bathing well at sump / Dimension intérieure au rebord	40x17"
Bathing well at rim / Dimension au bord du bain	57x27"

Compliance Certification / Certification de conformité

Uniform Plumbing Code / *Code de Plomberie*
National Plumbing Code of Canada / *Code de Plomberie Canadien*
CSA B45.5-17/IAPMO Z124-2017

Pure acrylic construction reinforced by fiberglass
Construction en acrylique renforcée de fibre de verre

Freestanding Installation
Installation autoportante

Adjustable feet
Pattes ajustables

Integrated chrome linear overflow
Trop plein linéaire chrome intégré

Chrome drain Included
Drain chrome inclus

CUPC certified
Certifié CUPC

Sophia

Freestanding bathtub
Baignoire autoportante

59 x 30 x 24 "

Gross Weight / *Poids Brut*
104 lbs

Packaging Dimensions /
Dimensions d'emballage
61 x 32 x 26 "

Sophia

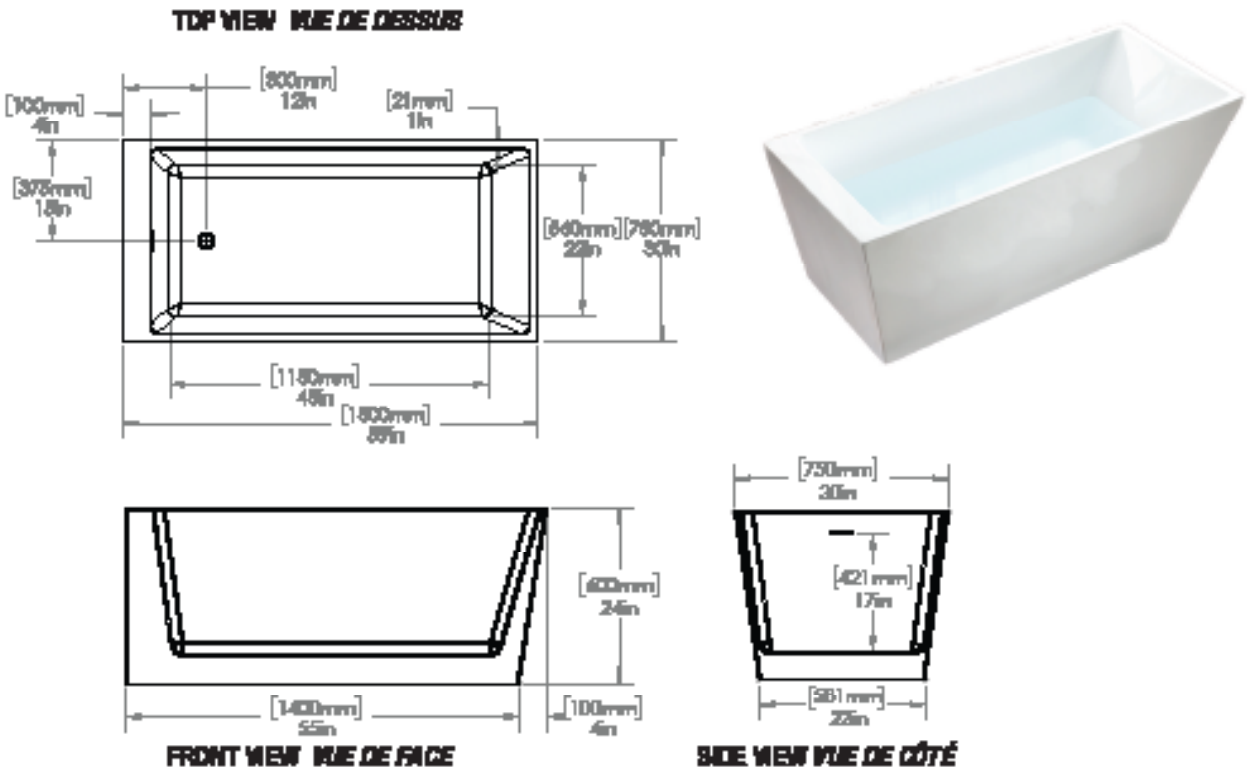

* Dimensions may vary +/- 1/4" [5mm] / Les dimensions peuvent varier de +/- 1/4" [5mm]

Gallon to overflow / Gallon au trop plein	61 gal.
Packaging Dimension d'emballage	61 X 32 X 28 "
Product Weight / Poids du produit	104 lbs
Weight with Water / Poids rempli d'eau	585 lbs
Bathing well at sump / Dimension intérieure au rebord	45 x 22 "

Compliance Certification / Certification de conformité

Uniform Plumbing Code / *Code de Plomberie*
National Plumbing Code of Canada / *Code de Plomberie Canadien*
CSA B45.5-17/IAPMO Z124-2017

Pure acrylic construction reinforced by fiberglass
Construction en acrylique renforcée de fibre de verre

Freestanding installation
Installation autoportante

Adjustable feet
Pattes ajustables

Integrated chrome linear overflow
Trop plein linéaire chromé intégré

Chrome drain included
Drain chromé inclus

CUPC certified
Certifié CUPC

Mariana

Freestanding bathtub
Baignoire autoportante

59 x 31.5 x 23 “

Gross Weight / *Poids Brut*
90 lbs

Packaging Dimensions /
Dimensions d’emballage
61 x 33 x 25 “

Noah

Freestanding bathtub
Baignoire autoportante

59 x 30 x 24 "

Gross Weight / *Poids Brut*
70 lbs

Packaging Dimensions /
Dimensions d'emballage
61 x 32 x 26 "

Noah

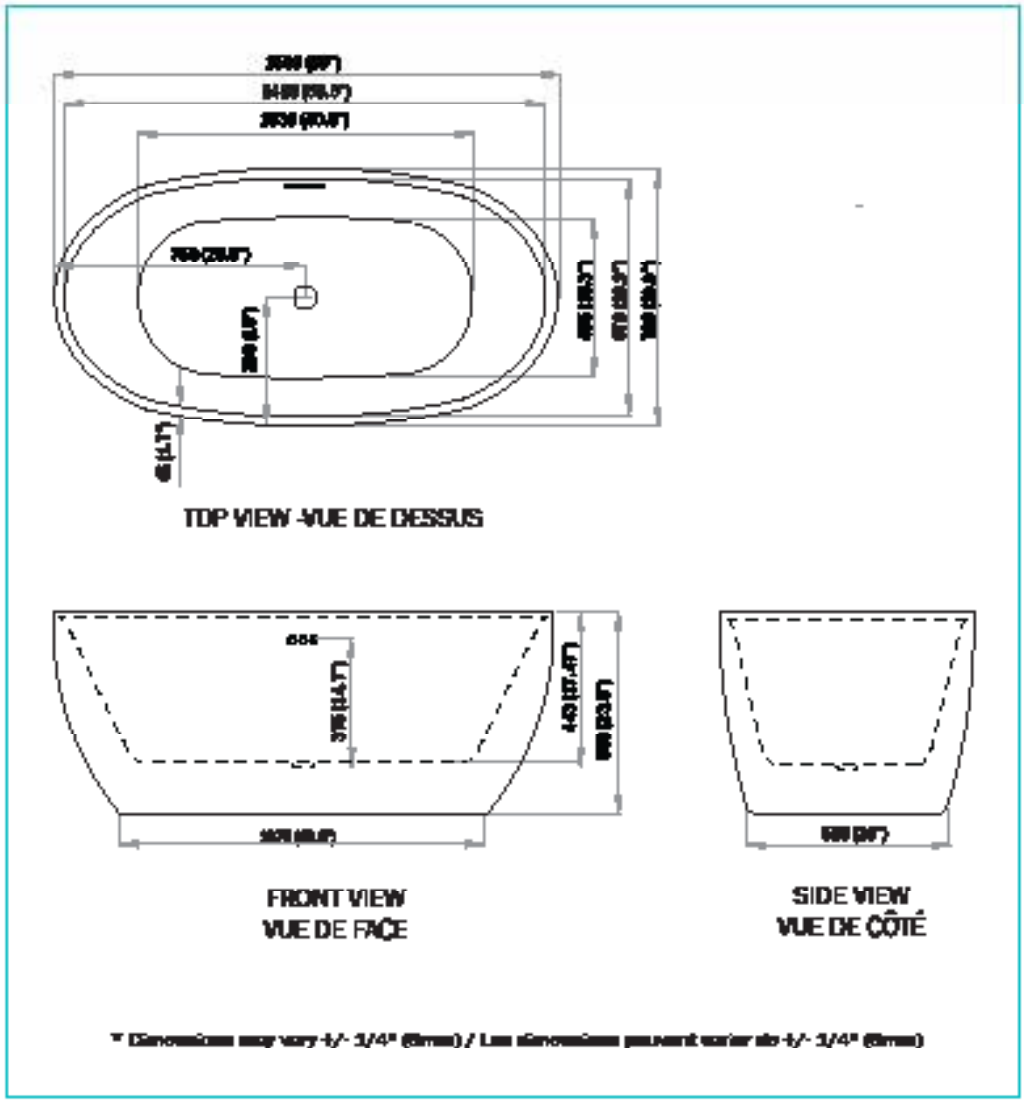

gallons to overflow / gallon au trop plein	47
packaging dimension d'emballage	61" x 32" x 25.5"
approximated weight / Poids approximatif	70.5 lbs
weight with water / poids rempli d'eau	410 lbs
bathing well at sump / dimension intérieur au rebord	40.6 x 18.3 "
bathing well at rim / dimension au bord du bain	55 x 26 "
Overflow height / Hauteur du trop-plein	14.7"

Compliance Certifications:

Uniform Plumbing Code
National Plumbing Code of Canada
CSA B45.5-17/IAPMO Z124-2017

Pure acrylic construction reinforced by fiberglass
Construction en acrylique renforcée de fibre de verre

Freestanding installation
autoportante

Adjustable foot
Patins ajustables

Pop-up drain included
Drain pop-up inclus

Integrated chrome
Laser overflow
Trop plein fraisure chrome intégré

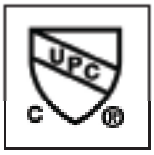

cUPC Certified
Certifié cUPC

Ramona

Freestanding bathtub
Baignoire autoportante

62 x 30 x 25 “

Gross Weight / *Poids Brut*
92 lbs

Packaging Dimensions / *Dimensions d’emballage*
64 x 32 x 27 "

Ramona

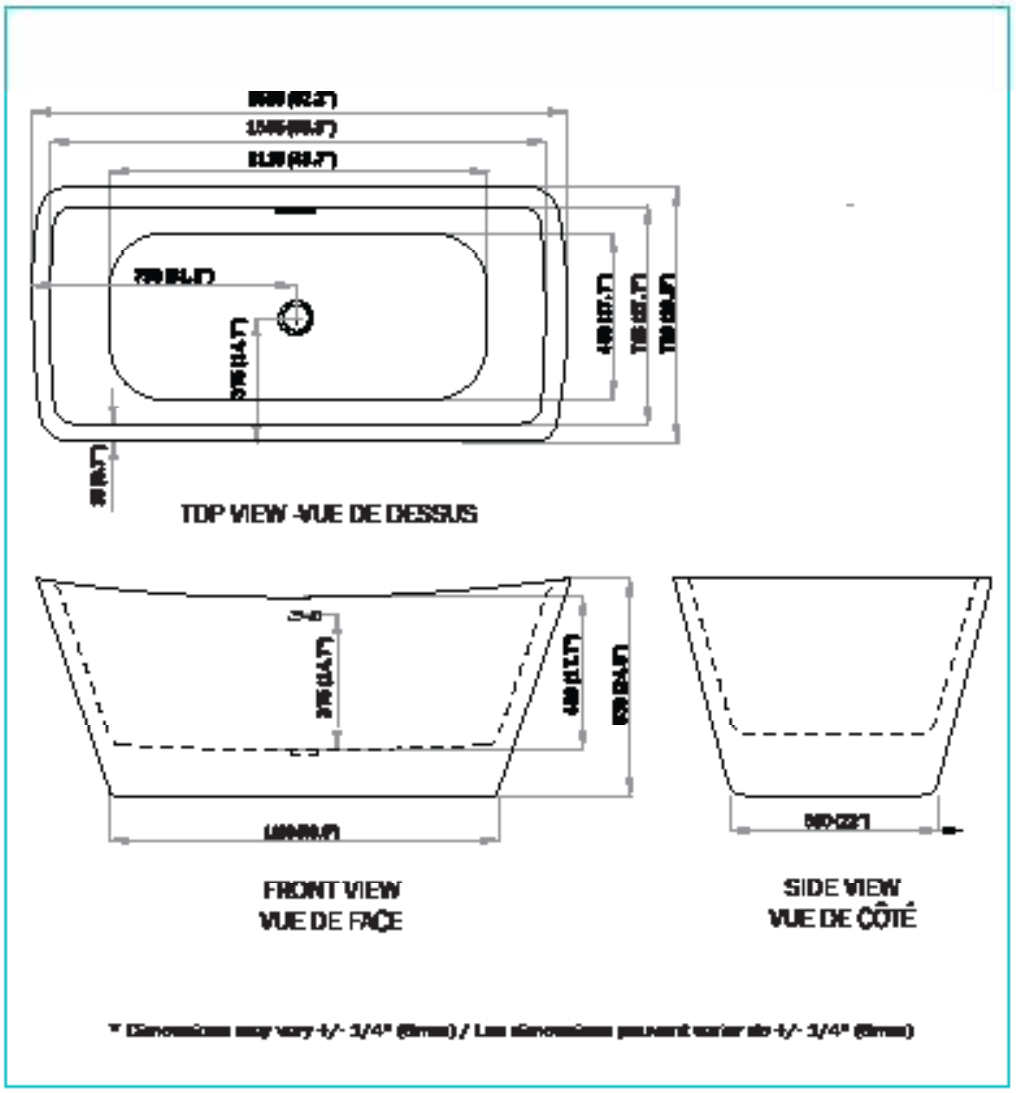

gallons to overflow / gallon au trop plein	47
packaging dimension d'emballage	64" x 31.5" x 26.7"
approximated weight / Poids approximatif	92.5 lbs
weight with water / poids rempli d'eau	410 lbs
bathing well at sump / dimension intérieur au rebord	43.7 x 17.7 "
bathing well at rim / dimension au bord du bain	61 x 28 "
Overflow height / Hauteur du trop-plein	14.7"

Compliance Certifications:

Uniform Plumbing Code
National Plumbing Code of Canada
CSA B45.5-17/IAPMO Z124-2017

Pure acrylic construction reinforced by fiberglass
Construction en acrylique renforcée de fibre de verre

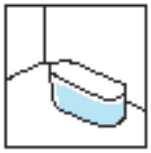

Freestanding installation
autoportante

Adjustable feet
Pattes ajustables

Pop-up drain included
Drain pop-up inclus

Integrated chrome linear overflow
Trop plein linéaire chrome intégré

cUPC Certified
Certifié cUPC

Doyle

Retro-fit bathtub
Baignoire retrofit

62 x 32 x 24 "

Replaces 5.5 foot bathtub
Remplace un bain de 5.5 pieds

Gross Weight / *Poids Brut*
102 lbs

Packaging Dimensions /
Dimensions d'emballage
64 x 34 x 26 "

Doyle

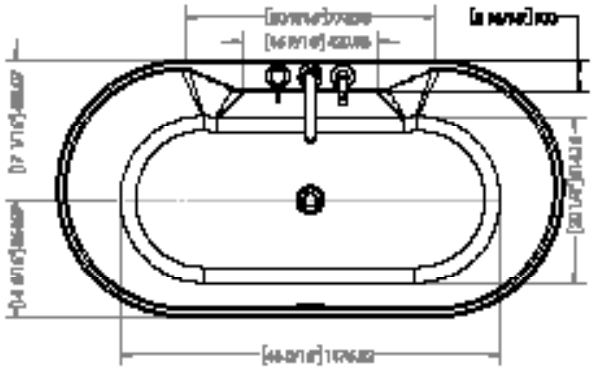

TOP VIEW *VUE DE DESSUS*

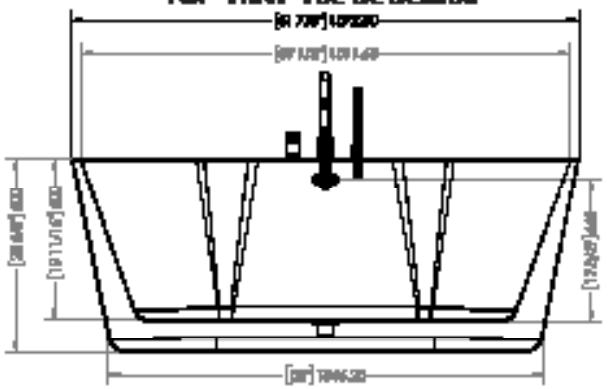

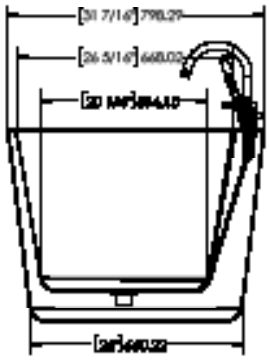

FRONT VIEW *VUE DE FACE*

* Dimensions may vary +/- 1/4" (6mm) / *Les dimensions peuvent varier de +/- 1/4" (6mm)*

Gallon to overflow / Gallon au trop plein	74 gal.
Packaging Dimension d'emballage	64 x 34 x 26"
Product Weight / Poids du produit	102 lbs
Weight with Water / Poids rempli d'eau	738 lbs
Bathing well at sump / Dimension intérieure au rebord	46x20"

Compliance Certification / Certification de conformité

Uniform Plumbing Code / *Code de Plomberie*
National Plumbing Code of Canada / *Code de Plomberie Canadien*
CSA B45.5-17/IAPMO Z124-2017

Pure acrylic construction reinforced by fiberglass
Construction en acrylique renforcée de fibre de verre

Freestanding Installation
Installation autoportante

Adjustable feet
Pattes ajustables

Integrated chrome linear overflow
Trop plein linéaire chrome intégré

Chrome drain included
Drain chrome inclu

CUPC certified
Certifié CUPC

RENOVATION FREESTANDING BATHTUB

RÉNOVATION AUTOPORTANTE BAIGNOIRE

Brooklyn L-R

Retro-fit bathtub
Baignoire retrofit

65 x 33.5 x 23 “

Replaces 5.5 foot bathtub

Gross Weight / *Poids Brut*
105 lbs

Packaging Dimensions /
Dimensions d’emballage
67 x 65 x 25 “

Stephanie

Freestanding bathtub
Baignoire autoportante

69 x 35 x 28 "

Gross Weight / *Poids Brut*
120 lbs

Packaging Dimensions /
Dimensions d'emballage
71 x37 x 30 "

DECK MOUNT BATHTUB

BAIN AVEC PLAGE

Stephanie

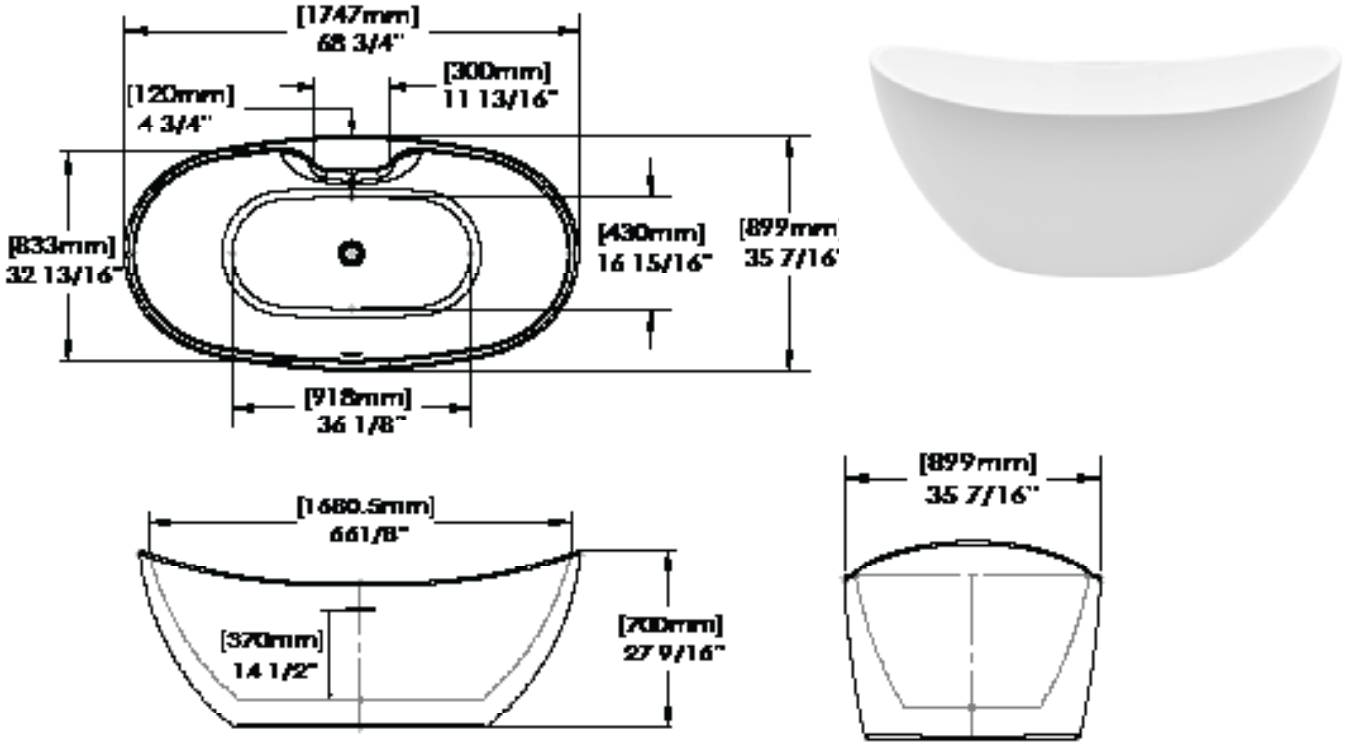

* Dimensions may vary +/- 1/4" (6mm) / Les dimensions peuvent varier de +/- 1/4" (6mm)

Gallon to overflow / Gallon au trop plein	62 gal.
Packaging Dimension d'emballage	71 x 37 x 29.5 "
Product Weight / Poids du produit	120 lbs
Weight with Water / Poids rempli d'eau	635 lbs
Bathing well at sump / Dimension intérieure au rebord	36.15 x 16.9 "

Pure acrylic construction reinforced by fiberglass

Construction en acrylique renforcée de fibre de verre

Freestanding installation

Installation autoportante

Adjustable feet

Pattes ajustables

Integrated chrome linear overflow

Trop plein linéaire chrome intégré

Chrome drain included

Drain chrome inclu

CUPC certified

Certifié CUPC

DECK MOUNT BATHTUB

BAIN AVEC PLAGE

Luna

Deck mount bathtub

Baignoire avec plage

71 x 34 x 23 "

Gross Weight / *Poids Brut*

105 lbs

Packaging Dimensions / *Dimensions d'emballage*

73 x 36 x 25 "

DECK MOUNT BATHTUB

BAIN AVEC PLAGE

Luna

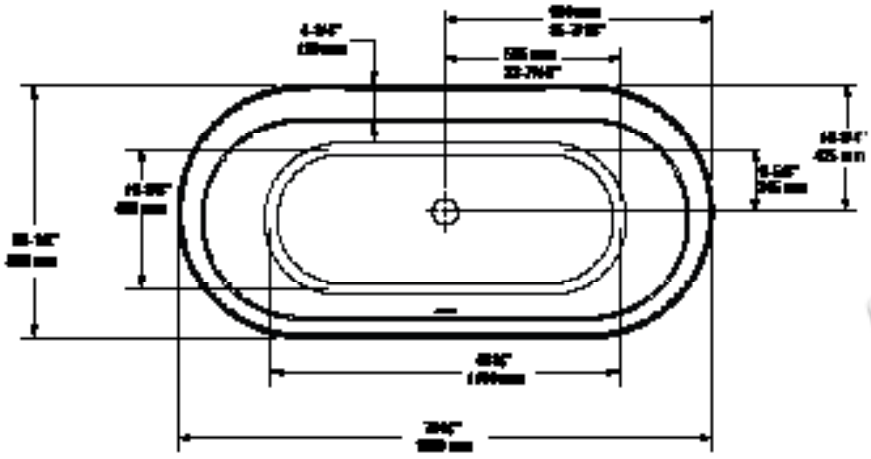

TOP VIEW VUE DE DESSUS

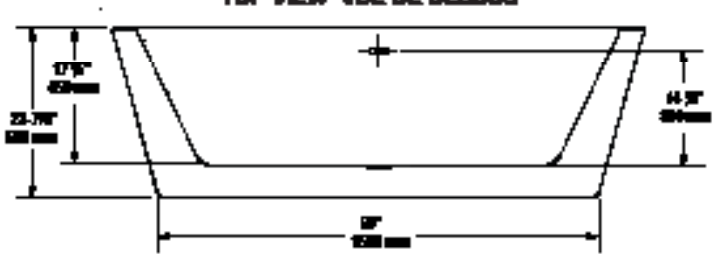

FRONT VIEW VUE DE FACE

* Dimensions may vary +/- 1/4" [6mm] / Les dimensions peuvent varier de +/- 1/4" [6mm]

Gallon to overflow / Gallon au trop plein	64.5 gal.
Packaging Dimension d'emballage	73 x 36 x 25 "
Product Weight / Poids du produit	105 lbs
Weight with Water / Poids rempli d'eau	543 lbs
Bathing well at sump / Dimension intérieure au rebord	47 x 19 "

Compliance Certification / Certification de conformité

Uniform Plumbing Code / *Code de Plomberie*
National Plumbing Code of Canada / *Code de Plomberie Canadien*
CSA B45.5-17/IAPMO Z124-2017

Pure acrylic construction reinforced by fiberglass
Construction en acrylique renforcée de fibre de verre

Freestanding installation
Installation autoportante

Adjustable feet
Pieds ajustables

Integrated chrome linear overflow
Trop plein linéaire chromé intégré

Chrome drain included
Drain chromé inclu

CUPC certified
Certifié CUPC

DELUXE FREESTANDING BATHTUB

BAIGNOIRE AUTOPORTANTE DE LUXE

Ava

2 Person bathtub with armrests
Baignoire 2 places avec accoudoirs

71 x 36 x 28 "

Gross Weight / *Poids Brut*
187 lbs

Packaging Dimensions /
Dimensions d'emballage
74 x 40 x 33 "

DELUXE FREESTANDING BATHTUB

BAIGNOIRE AUTOPORTANTE DE LUXE

Ava

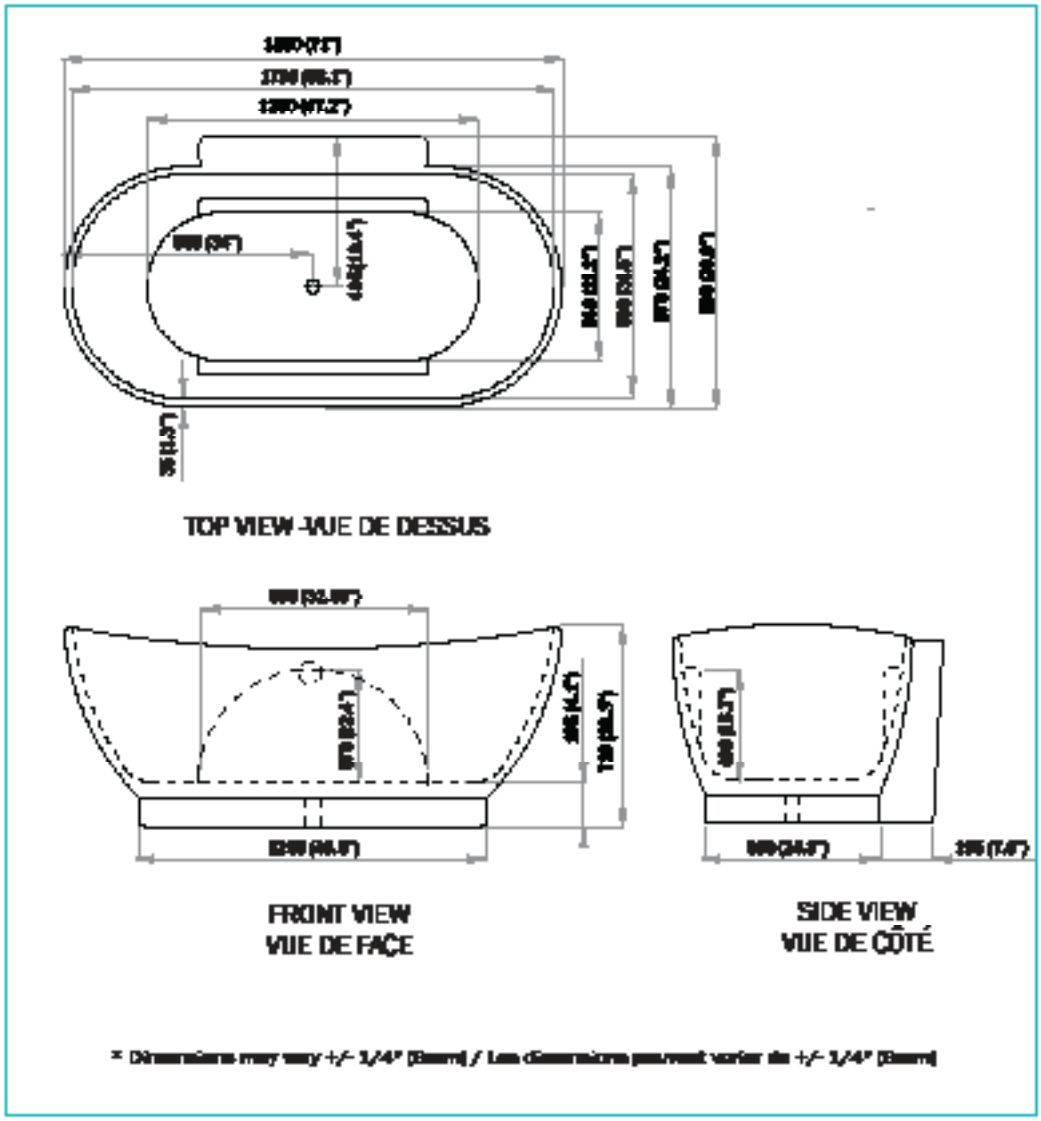

Ava

gallons to overflow / gallon au trop plein	110
packaging dimension d'emballage	74" x 40 x 33"
approximated weight / Poids approximatif	187 lbs
weight with water / poids rempli d'eau	1112 lbs
bathing well at sump / dimension interieur au rebord	47 x 21 "
bathing well at rim / dimension au bord du bain	68 x 31.5 "
Overflow height / Hauteur du trop-plein	22.4"

Compliance Certifications:

Uniform Plumbing Code
National Plumbing Code of Canada
CSA B45.5-17/IAPMO Z124-2017

Pure acrylic construction reinforced by fiberglass
Construction en acrylique renforcée de fibre de verre

Freestanding
Installation autoportante

Adjustable feet
Pieds ajustables

Pop-up drain included
Drain pop-up inclus

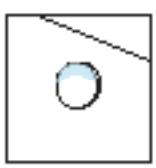

Integrated chrome overflow
Trop plein chrome intégré

cUPC Certified
Certifié cUPC

Fits 2 people
Pour 2 personnes

Interior arm rest
Accoudoir intérieur

DELUXE FREESTANDING BATHTUB

BAIGNOIRE AUTOPORTANTE DE LUXE

Carine

Freestanding bathtub
Baignoire autoportante

67 x 30 x 23 "

Gross Weight / *Poids Brut*
100 lbs

Packaging Dimensions /
Dimensions d'emballage
69 x 32 x 25 "

DELUXE FREESTANDING BATHTUB

BAIGNOIRE AUTOPORTANTE DE LUXE

Carine

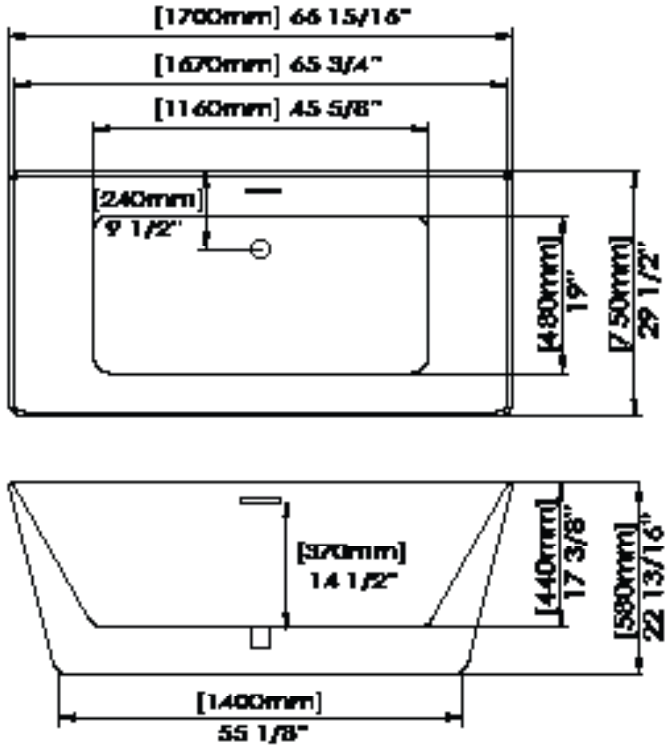

* Dimensions may vary +/- 1/4" (5mm) / Les dimensions peuvent varier de +/- 1/4" (5mm)

Gallon to overflow / Gallon au trop plein	75 gal.
Packaging Dimension d'emballage	69 x 32 x 25 "
Product Weight / Poids du produit	100 lbs
Weight with Water / Poids rempli d'eau	750 lbs
Bathing well at sump / Dimension intérieure au rebord	46 5/8 x 19 "
Bathing well at rim / Dimension au bord du bain	55 3/4 x 28 3/8 "

Pure acrylic construction reinforced by fiberglass
Construction en acrylique renforcée de fibre de verre

Freestanding installation
Installation autoportante

Adjustable feet
Pattes ajustables

Integrated chrome linear overflow
Trop plein linéaire chrome intégré

Chrome drain included
Drain chrome inclus

CUPC certified
Certifié CUPC

Eva

Freestanding bathtub

Baignoire autoportante

59 x 30 x 26 "
67 x 32 x 26 "

Gross Weight / *Poids Brut*

99 lbs
125 lbs

Packaging Dimensions / *Dimensions d'emballage*

61 x 32 x 28 "
69 x 33 x 29 "

DELUXE FREESTANDING BATHTUB FAMILY

FAMILLE DE BAIGNOIRES AUTOPORTANTE DE LUXE

Eva

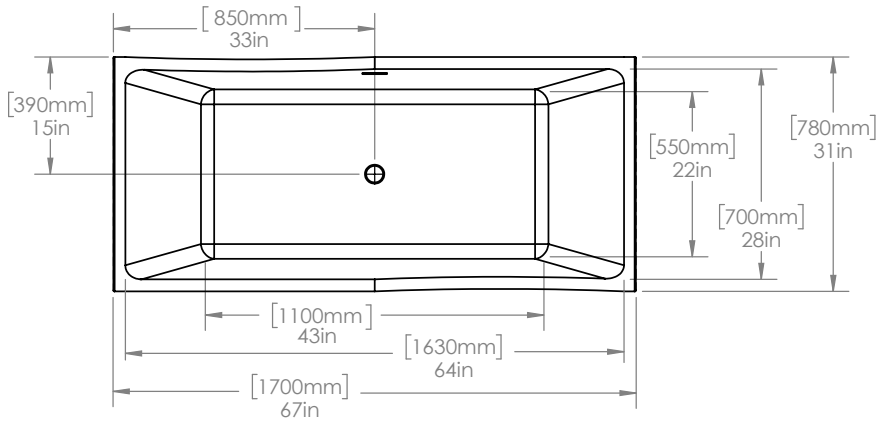

TOP VIEW VUE DE DESSUS

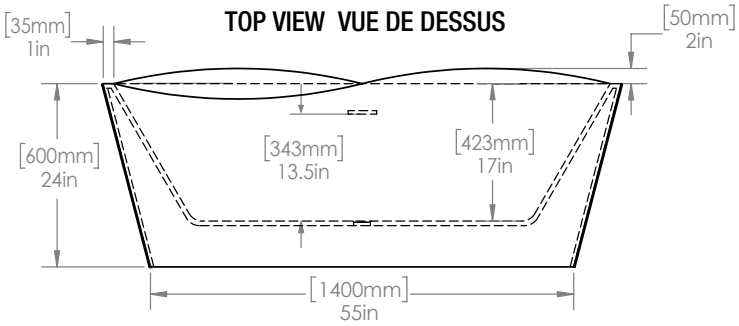

FRONT VIEW VUE DE FACE

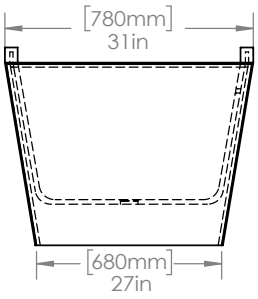

SIDE VIEW VUE DE CÔTÉ

* Dimensions may vary +/- 1/4" (6mm) / Les dimensions peuvent varier de +/- 1/4" (6mm)

gallons to overflow /	65 gallons
packaging dimension /	69 x 33 x 27 in
approximated weight /	105 lbs
weight with water /	647 lbs
bathing well at sump /	43 x 22 in

Compliance Certifications:

Uniform Plumbing Code
National Plumbing Code of Canada
CSA B45.5-17/IAPMO Z124-2017

Pure acrylic construction reinforced by fiberglass
Construction en acrylique renforcée de fibre de verre

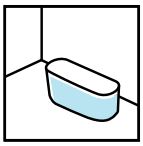

Freestanding installation
Installation autoportante

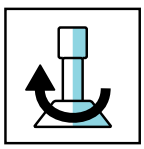

Adjustable feet
Pattes ajustables

Chrome drain included
Drain chrome inclu

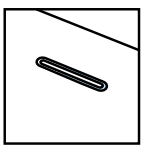

Integrated chrome linear overflow
Trop plein linéaire chrome intégré

CUPC certified
Certifié CUPC

DELUXE FREESTANDING BATHTUB

BAIGNOIRE AUTOPORTANTE DE LUXE

Asper

Freestanding bathtub
Baignoire autoportante

67 x 27 x 29 “

Gross Weight / *Poids Brut*
99 lbs

Packaging Dimensions /
Dimensions d’emballage
69” x 30” x 31”

DELUXE FREESTANDING BATHTUB

BAIGNOIRE AUTOPORTANTE DE LUXE

Asper

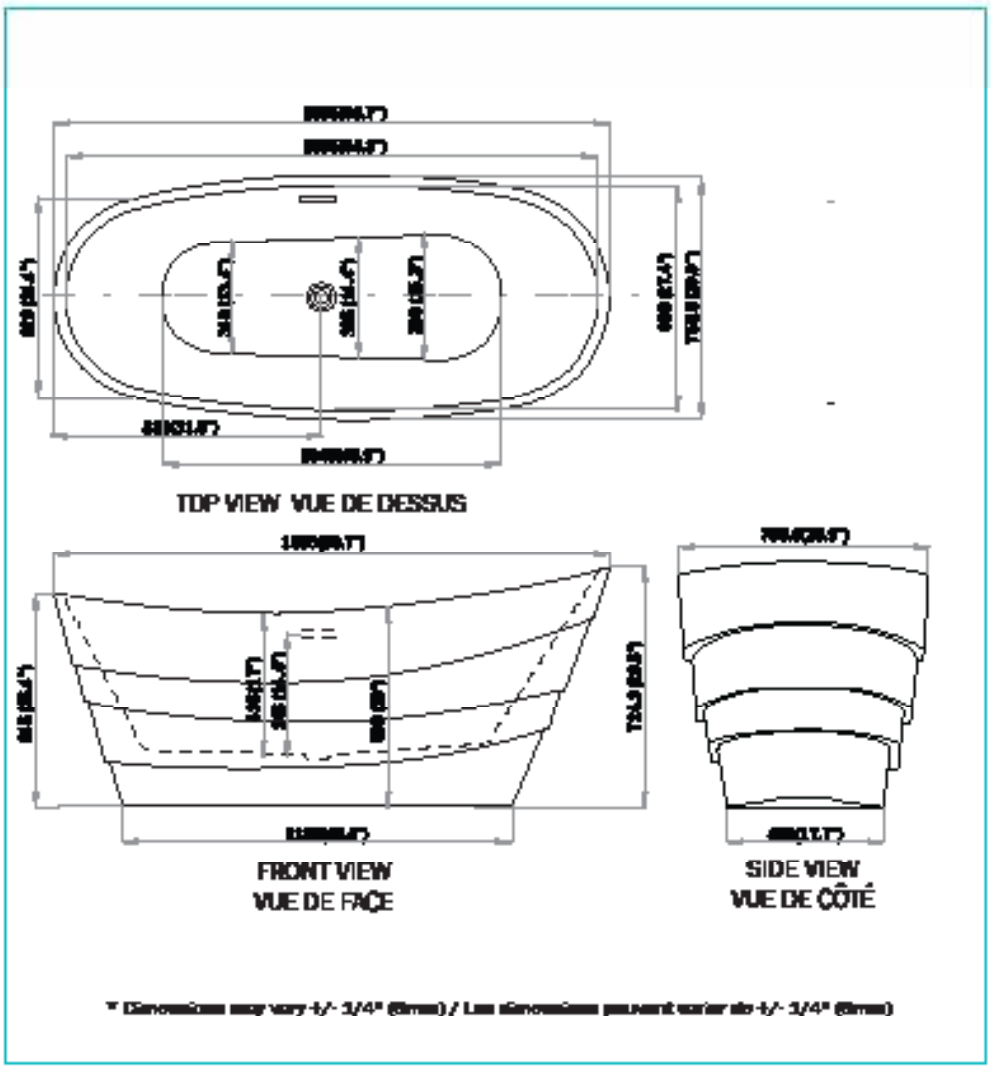

gallons to overflow / gallon au trop plein	55
packaging dimension d'emballage	69.2" x 32.6" x 30"
approximated weight / Poids approximatif	110 lbs
weight with water / poids rempli d'eau	568.7 lbs
bathing well at sump / dimension interieur au rebord	41 x 15 "
bathing well at rim / dimension au bord du bain	64 x 27 "
Overflow height / Hauteur du trop-plein	14.4"

Compliance Certifications:

Uniform Plumbing Code
National Plumbing Code of Canada
CSA B45.5-17/IAPMO Z124-2017

Pure acrylic construction reinforced by fiberglass
Construction en acrylique renforcée de fibres de verre

Freestanding installation
autoportante

Adjustable foot
Pattes ajustables

Pop-up drain included
Drain pop-up inclus

Integrated white linear overflow
Trop plein linéaire blanche intégré

DELUXE FREESTANDING BATHTUB

BAIGNOIRE AUTOPORTANTE DE LUXE

Forest

Freestanding bathtub
Baignoire autoportante

67 x 31 x 29 "

Gross Weight / *Poids Brut*
121 lbs

Packaging Dimensions /
Dimensions d'emballage
69 x 33 x 31 "

DELUXE FREESTANDING BATHTUB

BAIGNOIRE AUTOPORTANTE DE LUXE

Forest

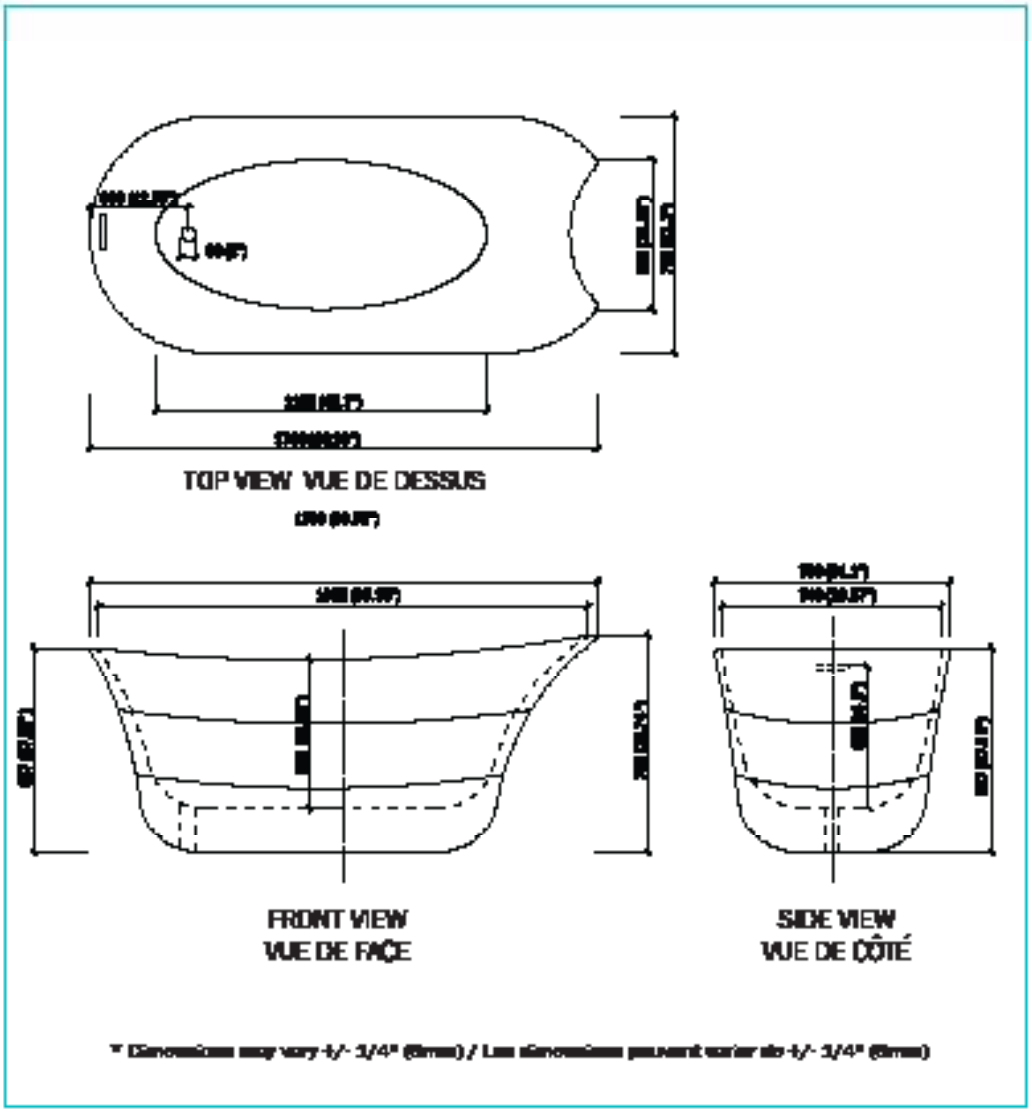

gallons to overflow / gallon au trop plein	63
packaging dimension d'emballage	69" x 33 1/2" x 32 ""
approximated weight / Poids approximatif	121 lbs
weight with water / poids rempli d'eau	137 lbs
bathing well at sump / dimension interieur au rebord	43 x 19 "
bathing well at rim / dimension au bord du bain	65 x 29 "
Overflow height / Hauteur du trop-plein	16.9 "

Compliance Certifications:

Uniform Plumbing Code
National Plumbing Code of Canada
CSA B45.5-17/IAPMO Z124-2017

Pure acrylic construction reinforced by fiberglass
Construction en acrylique renforcée de fibre de verre

Freestanding installation
autoportante

Adjustable feet
Pieds ajustables

Pop-up drain included
Drain pop-up inclus

Integrated chrome linear overflow
Trop plein linéaire chrome intégré

cUPC Certified
Certifié cUPC

DELUXE FREESTANDING BATHTUB

BAIGNOIRE AUTOPORTANTE DE LUXE

Elyse

Freestanding bathtub
Baignoire autoportante

67 x 32 x 27 "

Gross Weight / *Poids Brut*
106 lbs

Packaging Dimensions /
Dimensions d'emballage
69 x 34 x 29 "

DELUXE FREESTANDING BATHTUB

BAIGNOIRE AUTOPORTANTE DE LUXE

Elyse

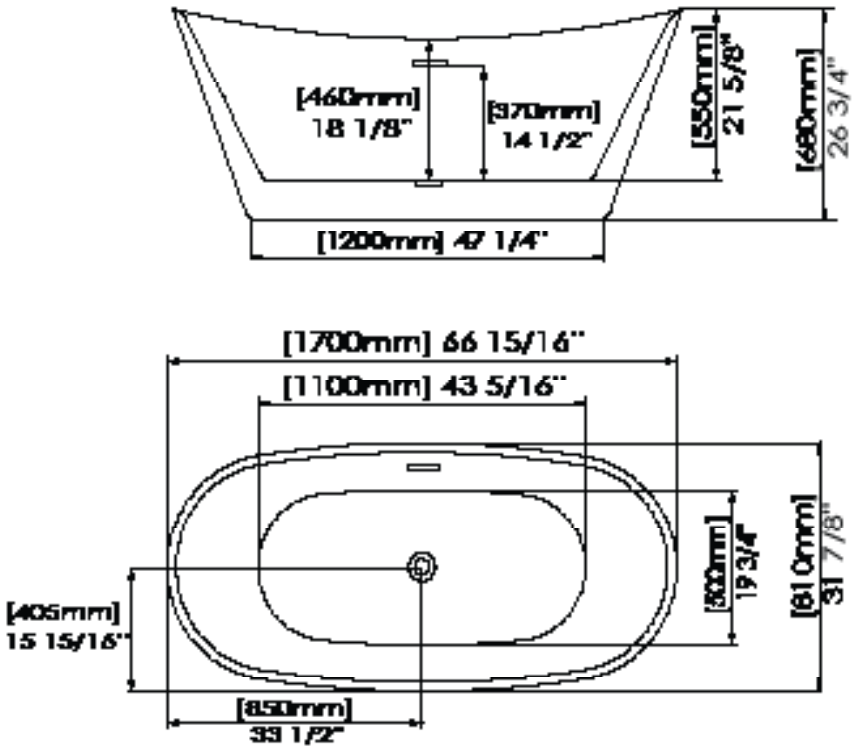

* Dimensions may vary +/- 1/4" [6mm] / Les dimensions peuvent varier de +/- 1/4" [6mm]

Gallon to overflow / Gallon au trop plein	63 gal.
Packaging Dimension d'emballage	69 x 34 x 29 "
Product Weight / Poids du produit	106 lbs
Weight with Water / Poids rempli d'eau	632 lbs
Bathing well at sump / Dimension intérieure au rebord	43 5/16 x 19 3/4 "
Bathing well at rim / Dimension au bord du bain	65 3/4 x 30 3/4 "

Compliance Certification / Certification de conformité

Uniform Plumbing Code / *Code de Plomberie*
National Plumbing Code of Canada / *Code de Plomberie Canadien*
CSA B45.5-17/IAPMO Z124-2017

Pure acrylic construction reinforced by fiberglass
Construction en acrylique renforcée de fibre de verre

Freestanding installation
Installation autoportante

Adjustable feet
Pattes ajustables

Integrated chrome linear overflow
Trop plein linéaire chromé intégré

Chrome drain included
Drain chromé inclus

CUPC certified
Certifié CUPC

DELUXE FREESTANDING BATHTUB

BAIGNOIRE AUTOPORTANTE DE LUXE

Melody

Freestanding bathtub
Baignoire autoportante

68 x 31 x 29 "

Gross Weight / *Poids Brut*
110 lbs

Packaging Dimensions /
Dimensions d'emballage
70 x 33 x 31 "

DELUXE FREESTANDING BATHTUB

BAIGNOIRE AUTOPORTANTE DE LUXE

Melody

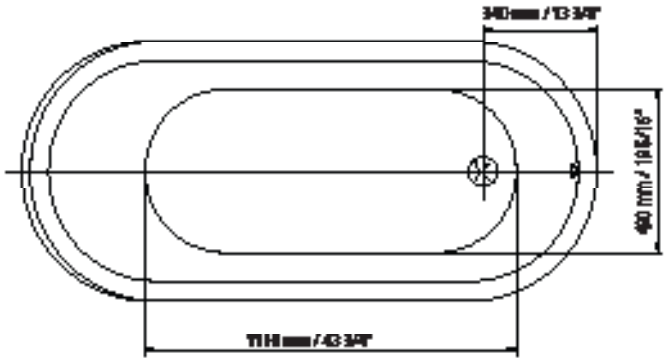

TOP VIEW *VUE DE DESSUS*

FRONT VIEW *VUE DE FACE*

* Dimensions may vary +/- 1/4" (6mm) / *Les dimensions peuvent varier de +/- 1/4" (6mm)*

Gallon to overflow / Gallon au trop plein	50 gal.
Packaging Dimension d'emballage	70 x 33 x 31"
Product Weight / Poids du produit	110lbs
Weight with Water / Poids rempli d'eau	548 lbs
Bathing well at sump / Dimension intérieure au rebord	43-3/4 x 19-5/16"

Compliance Certification / Certification de conformité

Uniform Plumbing Code / *Code de Plomberie*
National Plumbing Code of Canada / *Code de Plomberie Canadien*
CSA B45.5-17/IAPMO Z124-2017

Pure acrylic construction reinforced by fiberglass
Construction en acrylique renforcée de fibre de verre

Freestanding Installation
Installation autoportante

Adjustable feet
Pattes ajustables

Integrated chrome linear overflow
Trop plein linéaire chrome intégré

Chrome drain included
Drain chrome inclu

CUPC certified
Certifié CUPC

Athens 60&67

Freestanding bathtub

Baignoire autoportante

60 x 30 x 28 "
67 x 31 x 28 "

Gross Weight / *Poids Brut*

90 lbs
95 lbs

Packaging Dimensions / *Dimensions d'emballage*

62 x 32 x 30 "
69 x 33 x 30 "

DELUXE FREESTANDING BATHTUB FAMILY

FAMILLE DE BAIGNOIRES AUTOPORTANTE DE LUXE

Athens 60&67

Athens 60

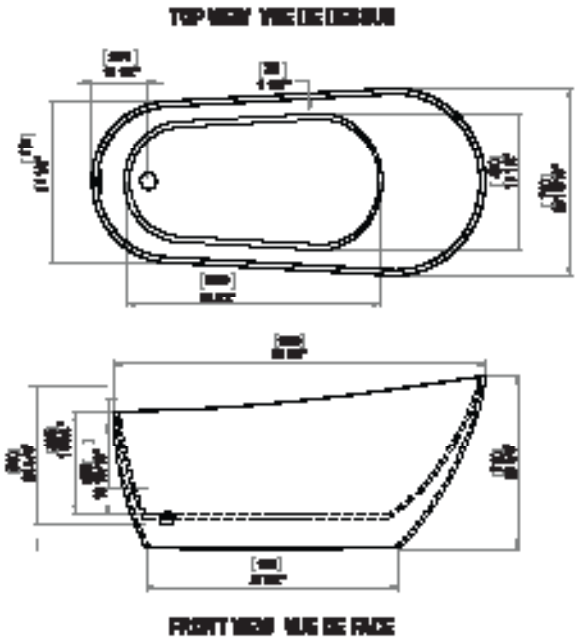

Athens 67

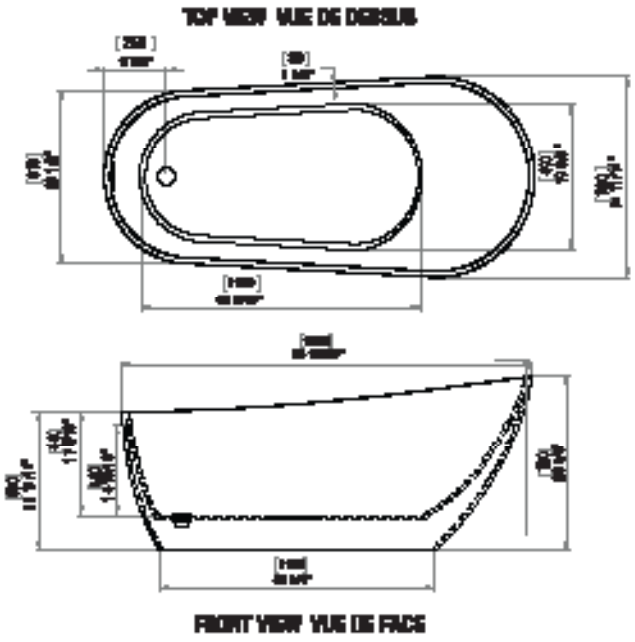

* Dimensions may vary +/- 1/4" [8mm] / Les dimensions peuvent varier de +/- 1/4" [8mm]

	Athens 60	Athens 67
Gallon to overflow / Gallon au trop plein	62 gal.	65 gal.
Packaging Dimension d'emballage	62 x 32 x 30 "	69 x 33 x 30 "
Product Weight / Poids du produit	90 lbs	95 lbs
Weight with Water / Poids rempli d'eau	614 lbs	649 lbs
Bathing well at sump / Dimension intérieure au rebord	40 x 19 "	43 x 19 "

Compliance Certification / Certification de conformité

Uniform Plumbing Code / *Code de Plomberie*
National Plumbing Code of Canada / *Code de Plomberie Canadien*
CSA B45.5-17/IAPMO Z124-2017

Pure acrylic construction reinforced by fiberglass
Construction en acrylique renforcée de fibre de verre

Freestanding installation
Installation autoportante

Adjustable feet
Pattes ajustables

Integrated chrome linear overflow
Trop plein linéaire chromé intégré

Chrome drain included
Drain chromé inclus

CUPC certified
Certifié CUPC

Addison 59&67

Freestanding bathtub
Baignoire autoportante

59 x 30 x 27 "
67 x 32 x 28 "

Gross Weight / *Poids Brut*
90 lbs
100 lbs

Packaging Dimensions /
Dimensions d'emballage
61 x 32 x 29 "
69 x 34 x 30 "

Addison 59&67

Addison 59

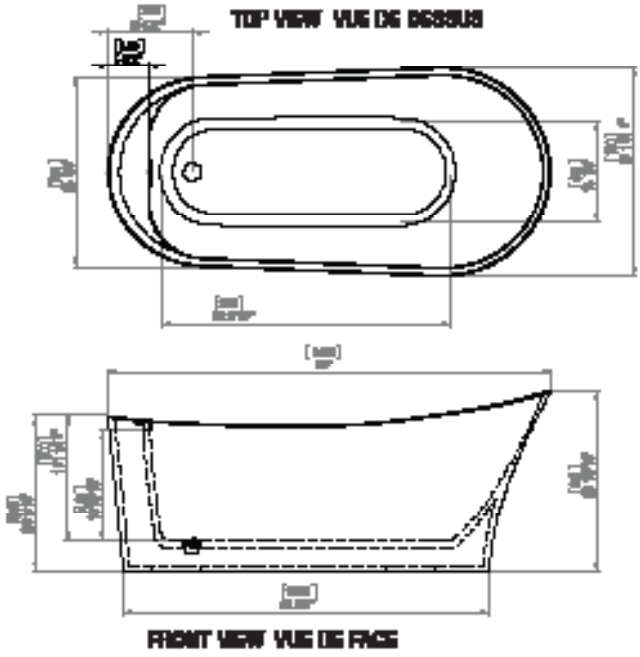

Addison 67

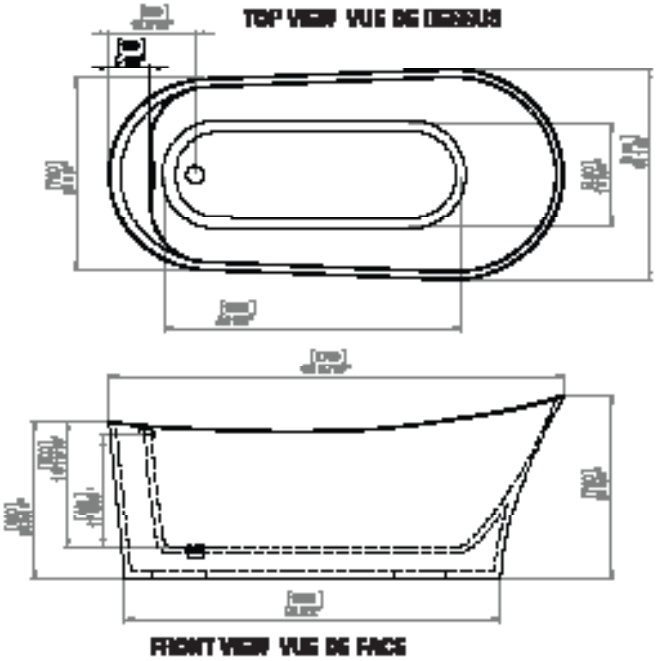

* Dimensions may vary +/- 1/4" [6mm] / Les dimensions peuvent varier de +/- 1/4" [6mm]

	Addison 59	Addison 67
Gallon to overflow / Gallon au trop plein	57 gal.	65 gal.
Packaging Dimension d'emballage	61 x 32 x 29 "	69 x 34 x 30 "
Product Weight / Poids du produit	90 lbs	100 lbs
Weight with Water / Poids rempli d'eau	476 lbs	542 lbs
Bathing well at sump / Dimension intérieure au rebord	33x19 "	4x19 "

Compliance Certifications / Certifications de conformité

Uniform Plumbing Code / Code de Plomberie

National Plumbing Code of Canada / Code de Plomberie Canadien

CSA B45.5-17/IAPMO Z124-2017

100% ACRYLIC

Pure acrylic construction reinforced by fiberglass
Construction en acrylique renforcée de fibre de verre

Freestanding installation
Installation autoportante

Adjustable feet
Pattes ajustables

Integrated chrome linear overflow
Trop plein linéaire chromé intégré

Chrome drain included
Drain chromé inclus

UPC

CUPC certified
Certifié CUPC

Harvey
59&67

Freestanding bathtub
Baignoire autoportante

59 x 31.5 x 22 "
67 x 34.5 x 22 "

Gross Weight / *Poids Brut*
115 lbs
126 lbs

Packaging Dimensions /
Dimensions d'emballage
62 x 34 x 25 "
70 x 36 x 25 "

FREESTANDING BATHTUB FAMILY

FAMILLE DE BAIGNOIRES AUTOPORTANTE

Harvey 59

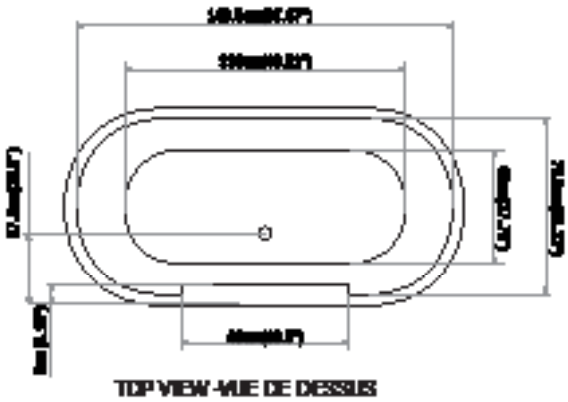

TOP VIEW -VUE DE DESSUS

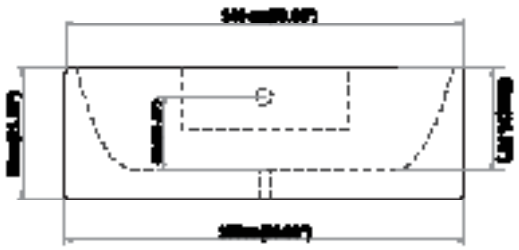

FRONT VIEW - VUE DE FACE

gallons to overflow / gallon au trop plein 55	bathing well at sump / dimension interieur au rebord 43 x 17.7 "
packaging dimension d'emballage 62 x 34 x 24.8 "	bathing well at rim / dimension au bord du bain 57.7 x 30.1 "
approximated weight / Poids approximatif 90 lbs	Overflow height / Hauteur du trop-plein 13.5"
weight with water / poids rempli d'eau 548 lbs	

Harvey 67

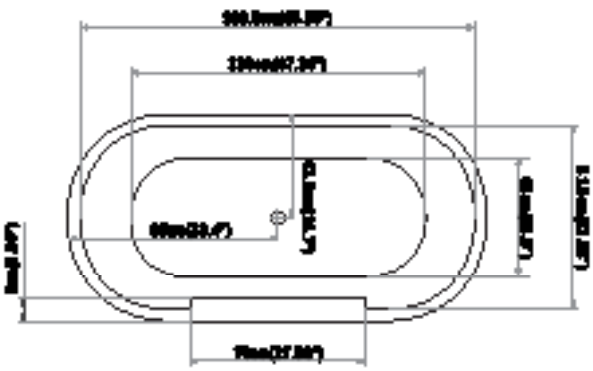

TOP VIEW - VUE DE DESSUS

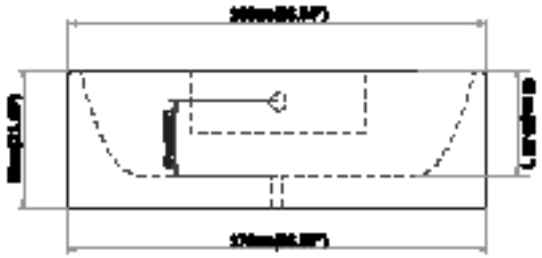

FRONT VIEW - VUE DE FACE

gallons to overflow / gallon au trop plein 84.5	bathing well at sump / dimension interieur au rebord 47.2 x 18.5 "
packaging dimension d'emballage 70 x 36 x 24 "	bathing well at rim / dimension au bord du bain 65.5 x 32 "
approximated weight / Poids approximatif 112 lbs	Overflow height / Hauteur du trop-plein 13.5"
weight with water / poids rempli d'eau 817lbs	

* Dimensions may vary +/- 1/4" (6mm) / Les dimensions peuvent varier de +/- 1/4" (6mm)

Pure acrylic construction reinforced by fiberglass
Construction en acrylique renforcée de fibre de verre

Freestanding bathtub installation autoportante

Adjustable feet
Pattes ajustables

Pop-up drain included
Drain pop-up inclus

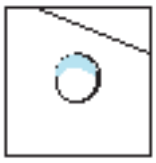

Integrated chrome overflow
Trop plein chrome intégré

cUPC Certified
Certifié cUPC

Compliance Certifications:

Uniform Plumbing Code
National Plumbing Code of Canada
CSA B45.5-17/IAPMO Z124-2017

STACKING DELUXE FREESTANDING BATHTUB FAMILY

FAMILLE DE BAIGNOIRES AUTOPORTANTES DE LUXE EMPILABLES

NEW PRODUCT
NOUVEAU PRODUIT

Anabelle 59&67

Available in 1 pack or Stacked 10 pack

59 x 29 x 23 "
67 x 31 x 23 “

Gross Weight / *Poids Brut*
82 lbs
92 lbs

Packaging Dimensions / *Dimensions d’emballage*
60 x 30 x 24 "
68 x 32 x 24 “

STACKING DELUXE FREESTANDING BATHTUB FAMILY

FAMILLE DE BAIGNOIRES AUTOPORTANTES DE LUXE EMPILABLES

Anabelle 59

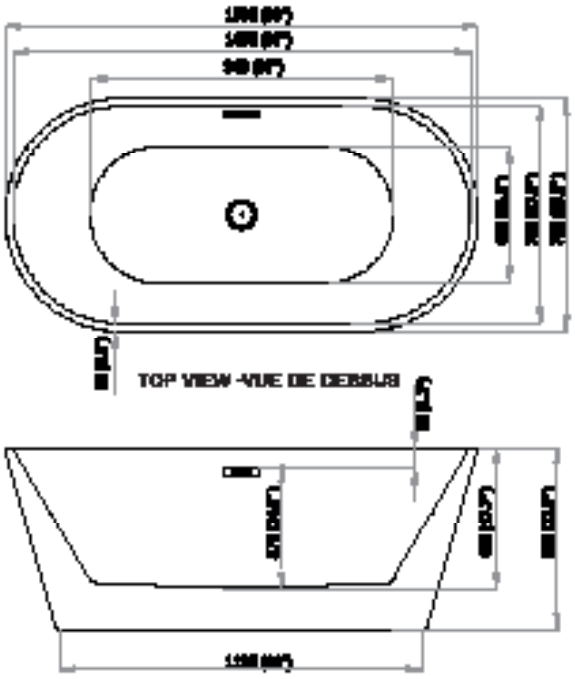

gallons to overflow / gallon au trop plein 62	bathing well at sump / dimension interieur au rebord 37 x 16.5 "
packaging dimension d'emballage 59.8" x 30.3" x 24"	bathing well at rim / dimension au bord du bain 57 x 27 "
approximated weight / Poids approximatif 81.5 lbs	Overflow height / Hauteur du trop-plein 14.5"
weight with water / poids rempli d'eau 598.5 lbs	

Anabelle 67

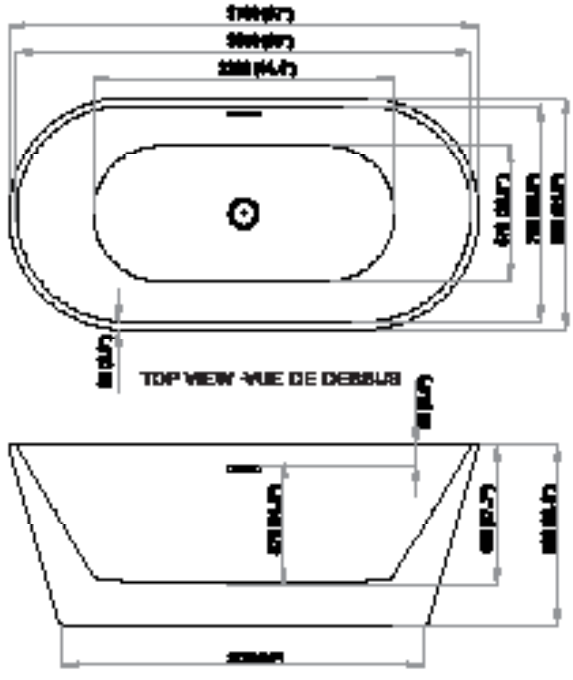

gallons to overflow / gallon au trop plein 68	bathing well at sump / dimension interieur au rebord 44 x 18.5 "
packaging dimension d'emballage 59.8" x 30.3" x 24"	bathing well at rim / dimension au bord du bain 65 x 29 "
approximated weight / Poids approximatif 92.5 lbs	Overflow height / Hauteur du trop-plein 14.5"
weight with water / poids rempli d'eau 659.6 lbs	

* Dimensions may vary +/- 1/4" (5mm) / Les dimensions peuvent varier de +/- 1/4" (5mm)

Pure acrylic construction reinforced by fiberglass
Construction en acrylique renforcée de fibre de verre

Freestanding installation
Installation autoportante

Adjustable feet
Pieds ajustables

Pop-up drain included
Drain pop-up inclus

Linear overflow
Trop plein linéaire

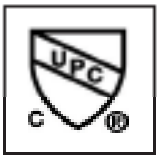

cUPC Certified
Certifié cUPC

Compliance Certification:

Uniform Plumbing Code
National Plumbing Code of Canada
CSA B45.5-17/IAPMO Z124-2017

STACKING DELUXE FREESTANDING BATHTUB FAMILY

FAMILLE DE BAIGNOIRES AUTOPORTANTES DE LUXE EMPILABLES

NEW PRODUCT
NOUVEAU PRODUIT

Roxanne 59&67

Available in 1 pack or Stacked 8 pack

59 x 33 x 23 "
67 x 38 x 23 “

Gross Weight / *Poids Brut*
81 lbs
90 lbs

Packaging Dimensions / *Dimensions d’emballage*
59 x 29 x 28 "
67 x 29 x 28 “

NEW PRODUCT
NOUVEAU PRODUIT

Daria 59&67

Available in 1 pack or Stacked 8 pack

59 x 29 x 23 "
67 x 33 x 23 “

Gross Weight / *Poids Brut*
81 lbs
90 lbs

Packaging Dimensions / *Dimensions d’emballage*
59 x 29 x 28 "
67 x 29 x 28 “

STACKING DELUXE FREESTANDING BATHTUB FAMILY

FAMILLE DE BAIGNOIRES AUTOPORTANTES DE LUXE EMPILABLES

NEW PRODUCT
NOUVEAU PRODUIT

Corbin 59&67

Available in 1 pack or Stacked 7 pack

59 x 29 x 28 "
67 x 29 x 28 “

Gross Weight / *Poids Brut*
81 lbs
90 lbs

Packaging Dimensions / *Dimensions d’emballage*
59 x 29 x 28 "
67 x 29 x 28 “

STACKING DELUXE FREESTANDING BATHTUB FAMILY

FAMILLE DE BAIGNOIRES AUTOPORTANTES DE LUXE EMPILABLES

Corbin 59&67

Corbin 59

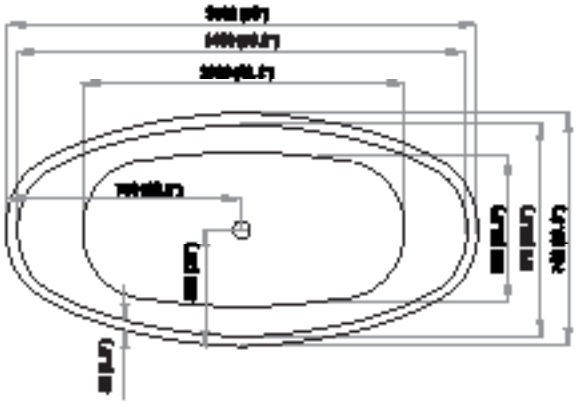

TOP VIEW -VUE DE DESSUS

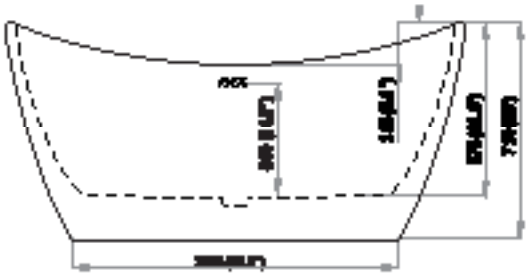

FRONT VIEW - VUE DE FACE

Corbin 67

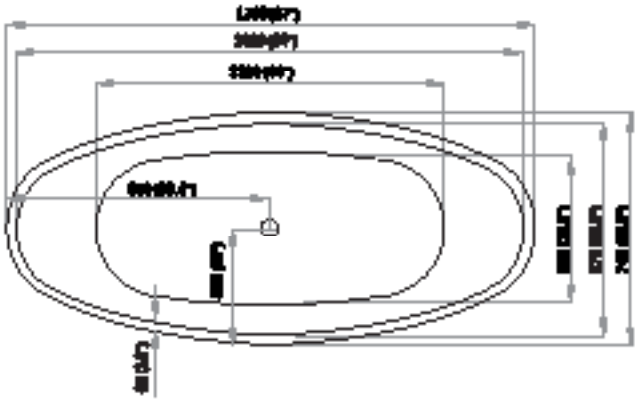

TOP VIEW -VUE DE DESSUS

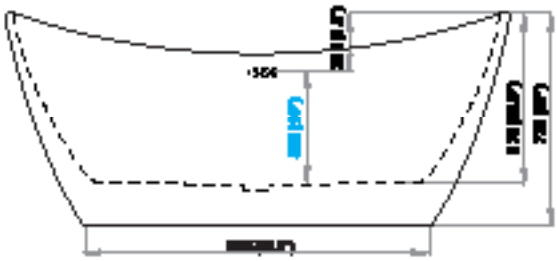

FRONT VIEW - VUE DE FACE

gallons to overflow / gallon au trop plein 44	bathing well at sump / dimension interieur au rebord 40.1 x 18.3 "
packaging dimension d'emballage 60.6" x 31" x 30"	bathing well at rim / dimension au bord du bain 56 x 26.3"
approximated weight / Poids approximatif 78.3 lbs	Overflow height / Hauteur du trop-plein 14"
weight with water / poids rempli d'eau 520 lbs	

gallons to overflow / gallon au trop plein 49	bathing well at sump / dimension interieur au rebord 44 x 18.3"
packaging dimension d'emballage 68" x 31" x 30"	bathing well at rim / dimension au bord du bain 64 x 26.3"
approximated weight / Poids approximatif 79 lbs	Overflow height / Hauteur du trop-plein 13.6"
weight with water / poids rempli d'eau 573 lbs	

* Dimensions may vary +/- 1/4" (5mm) / Les dimensions peuvent varier de +/- 1/4" (5mm)

Pure acrylic construction reinforced by fiberglass
Construction en acrylique renforcée de fibre de verre

Freestanding installation
autoportante

Adjustable feet
Pattes ajustables

Pop-up drain included
Bonde pop-up incluse

Linear overflow
Trop plein linéaire

cUPC Certified
Certifié cUPC

Complies with Certifications:

Uniform Plumbing Code
National Plumbing Code of Canada
CSA B45.5-17/IAPMO Z124-2017

STACKING DELUXE FREESTANDING BATHTUB FAMILY

FAMILLE DE BAIGNOIRES AUTOPORTANTES DE LUXE EMPILABLES

Naya 59&67

Available in 1 pack or Stacked 9 pack

59 x 29.5 x 27 “
66 x 30 x 27 “

Gross Weight / *Poids Brut*

90 lbs
98 lbs

Packaging Dimensions / *Dimensions d’emballage*

61 x 31.5 x 29”
68 x 32 x 29 “

Naya

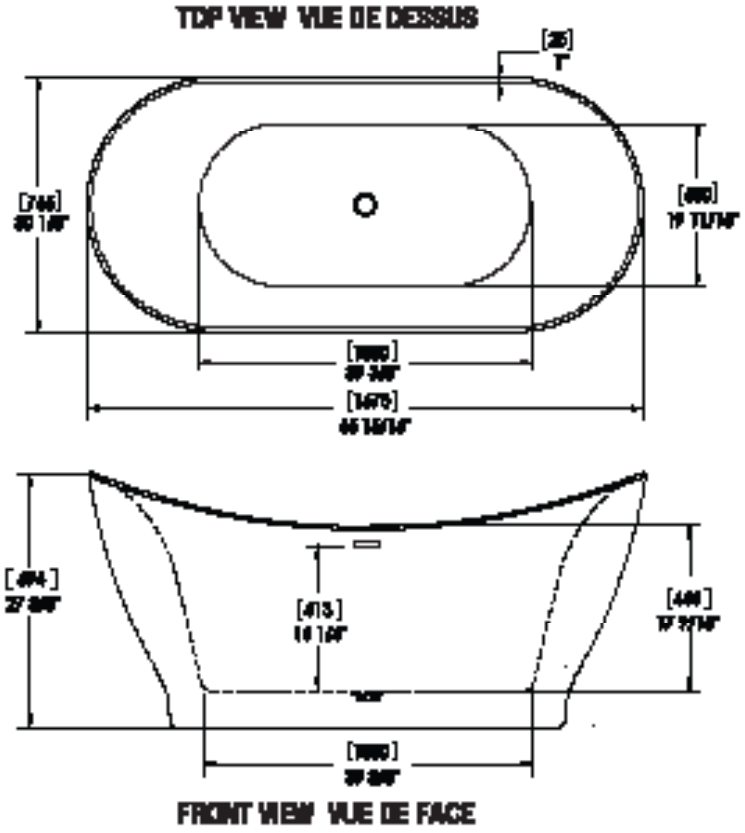

* Dimensions may vary +/- 1/4" ([mm]) / Les dimensions peuvent varier de +/- 1/4" ([mm])

Gallon to overflow / Gallon au trop plein	56 gal.
Packaging Dimension d'emballage	68 x 32 x 30 "
Product Weight / Poids du produit	98 lbs
Weight with Water / Poids rempli d'eau	577 lbs
Bathing well at sump / Dimension intérieure au rebord	39 x 20 "

Compliance Certification / Certification de conformité

Uniform Plumbing Code / *Code de Plomberie*
National Plumbing Code of Canada / *Code de Plomberie Canadien*
CSA B45.5-17/IAPMO Z124-2017

Pure acrylic construction reinforced by fiberglass
Construction en acrylique renforcée de fibre de verre

Freestanding installation
Installation autoportante

Adjustable feet
Pieds ajustables

Integrated chrome linear overflow
Trop plein linéaire chromé intégré

Chrome drain included
Drain chromé inclus

CUPC certified
Certifié CUPC

STACKING DELUXE FREESTANDING BATHTUB FAMILY

FAMILLE DE BAIGNOIRES AUTOPORTANTES DE LUXE EMPILABLES

NEW PRODUCT
NOUVEAU PRODUIT

Lily 59&66

Available in 1 pack or Stacked 9 pack

59 x 28 x 23 “
66 x 32 x 23 “

Gross Weight / *Poids Brut*

Packaging Dimensions / *Dimensions d’emballage*
61 x 30 x 25 “
68 x 34 x 25 “

NEW PRODUCT
NOUVEAU PRODUIT

Quinn 59&67

Available in 1 pack or Stacked 10 pack

59 x 28 x 23 “
66 x 29 x 23 “

Gross Weight / *Poids Brut*

Packaging Dimensions / *Dimensions d’emballage*
61 x 30 x 25 “
68 x 31 x 25 ““

ARTISTIC BATHTUB

BAIGNOIRE ARTISTIQUE

Hand Painted / *Peinturé à main*

Hand applied foil leaf design /
Plaqué à la main avec des feuilles d'aluminium

Vivian-WHT
Vivian-CPR
Vivian-PNT
Vivian-SL

Freestanding bathtub
Baignoire autoportante

66 x 31 x 27 "

Gross Weight / *Poids Brut*
140 lbs

Packaging Dimensions /
Dimensions d'emballage
68 x 33 x 29 "

Vivian Series

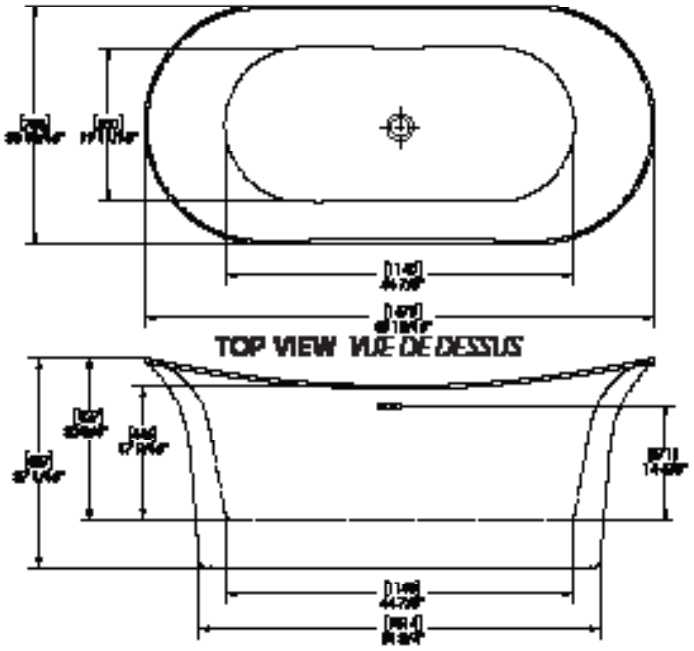

TOP VIEW *VUE DE DESSUS*

FRONT VIEW *VUE DE FACE*

Dimensions may vary +/- 1/4" (6mm) / Les dimensions peuvent varier de +/- 1/4" (6mm)

Gallon to overflow / Gallon au trop plein	55 gal
Packaging Dimension d'emballage	68x33x29"
Product Weight / Poids du produit	120lbs
Weight with Water / Poids rempli d'eau	579.25lbs
Bathing well at sump / Dimension intérieure au rebord	45x20"

Compliance Certification / Certification de conformité

Uniform Plumbing Code / *Code de Plomberie*
National Plumbing Code of Canada / *Code de Plomberie Canadien*
CSA B45.5-17/IAPMO Z124-2017

Pure acrylic construction reinforced by fiberglass
Construction en acrylique renforcé de fibre de verre

Freestanding Installation
Installation autoportante

Adjustable feet
Pattes ajustables

Integrated chrome linear overflow
Trop plein linéaire chrome intégré

Chrome drain Included
Drain chrome inclu

CUPC certified
Certifié CUPC

Juliet Black Matte/Mat Noir

Freestanding black matte bathtub
Baignoire autoportante noire mat

56 x 31 x 24 "

Gross Weight / *Poids Brut*
95 lbs

Packaging Dimensions / *Dimensions d'emballage*
59 x 33 x 26 "

Juliet Black Matte/Mat Noir

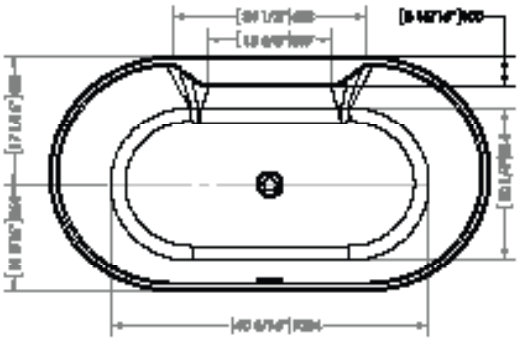

TOP VIEW VUE DE DESSUS

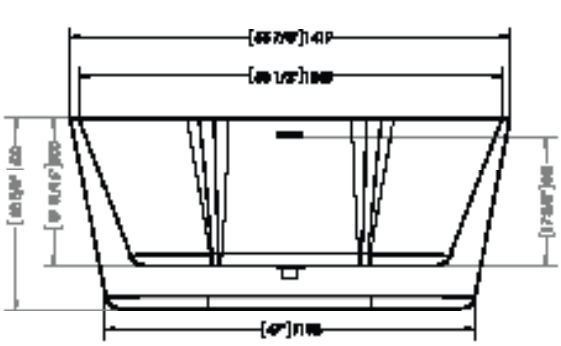

FRONT VIEW VUE DE FACE

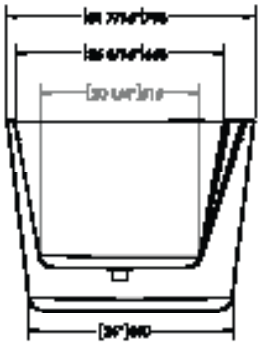

SIDE VIEW VUE DE CÔTÉ

* Dimensions may vary +/- 1/4" [6mm] / Les dimensions peuvent varier de +/- 1/4" [6mm]

gallons to overflow /	83 gal.
packaging dimension /	69 x 36 x 27 in
approximated weight /	95 lbs
weight with water /	838 lbs
bathing well at sump /	39 x 19 in
bathing well at rim /	63 x 29 in

Compliance Certifications:

Uniform Plumbing Code
National Plumbing Code of Canada
CSA B45.5-17/IAPMO Z124-2017

Pure acrylic construction reinforced by fiberglass
Construction en acrylique renforcée de fibre de verre

Freestanding installation
Installation autoportante

Adjustable feet
Pattes ajustables

Chrome drain included
Drain chrome inclus

Integrated chrome linear overflow
Trop plein linéaire chrome intégré

CUPC certified
Certifié CUPC

Luna Black Matte/Mat Noir

Freestanding black matte bathtub

Baignoire autoportante noire mat

71 X 34 X 23 "

Gross Weight / *Poids Brut*

105 lbs

Packaging Dimensions / *Dimensions d'emballage*

73 x 36 x25 "

Luna Black Matte/Mat Noir

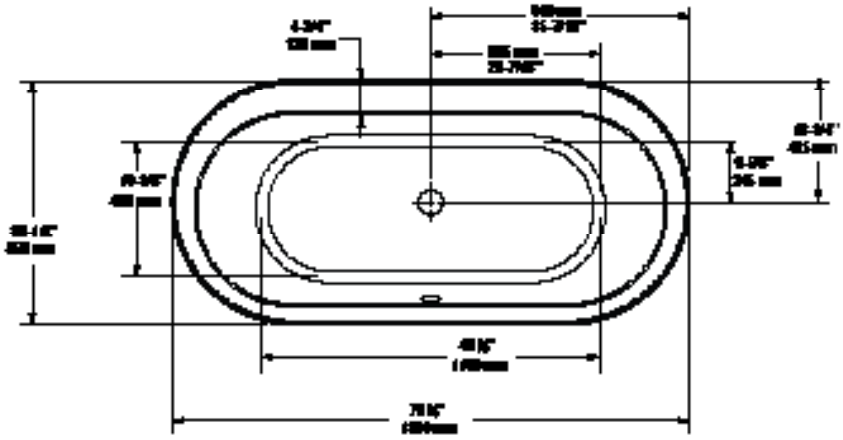

TOP VIEW VUE DE DESSUS

FRONT VIEW VUE DE FACE

* Dimensions may vary +/- 1/4" (6mm) / Les dimensions peuvent varier de +/- 1/4" (6mm)

Gallon to overflow / Gallon au trop plein	84.6 gal.
Packaging Dimension d'emballage	73 x 36 x 25"
Product Weight / Poids du produit	106 lbs
Weight with Water / Poids rempli d'eau	843 lbs
Bathing well at sump / Dimension intérieure au rebord	47 x 18"

Compliance Certification / Certification de conformité

Uniform Plumbing Code / *Code de Plomberie*
National Plumbing Code of Canada / *Code de Plomberie Canadien*
CSA B45.5-17/IAPMO Z124-2017

Pure acrylic construction reinforced by fiberglass
Construction en acrylique renforcée de fibre de verre

Freestanding installation
Installation autoportante

Adjustable feet
Pattes ajustables

Integrated chrome linear overflow
Trop plein linéaire chromé intégré

Chrome drain included
Drain chromé inclus

CUPC certified
Certifié CUPC

Corbin 59/67

Black Matte/ Mat Noir

Freestanding black matte bathtub

Baignoire autoportante noire mat

71 X 34 X 23 "

Gross Weight / *Poids Brut*

105 lbs

Packaging Dimensions / *Dimensions d'emballage*

73 x 36 x25 "

Dove Black Matte/Mat Noir

Freestanding black matte bathtub
Baignoire autoportante noire mat

67 X 34 X 23 "

Gross Weight / *Poids Brut*
126 lbs

Packaging Dimensions /
Dimensions d'emballage
69 x 36 x 25 "

Dove Black Matte/ Mat Noir

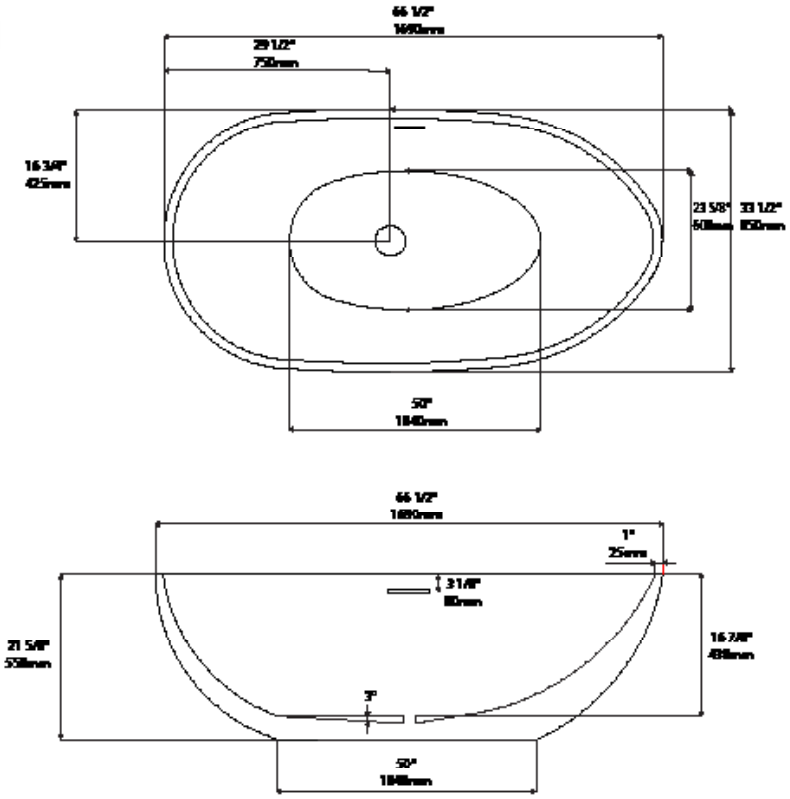

* Dimensions may vary +/- 1/4" (5mm) / Les dimensions peuvent varier de +/- 1/4" (5mm)

Gallon to overflow / Gallon au trop plein	84 gal.
Packaging Dimension d'emballage	69x36x25"
Product Weight / Poids du produit	106 lbs
Weight with Water / Poids rempli d'eau	806 lbs
Bathing well at sump / Dimension intérieure au rebord	50 x 23 5/8"
Bathing well at rim / Dimension au bord du bain	66 1/2 x 33 1/2"

Compliance Certification / Certification de conformité

Uniform Plumbing Code / *Code de Plomberie*
National Plumbing Code of Canada / *Code de Plomberie Canadien*
CSA B45.5-17/IAPMO Z124-2017

Pure acrylic construction reinforced by fiberglass
Construction en acrylique renforcée de fibre de verre

Freestanding installation
Installation autoportante

Adjustable feet
Pattes ajustables

Integrated chrome linear overflow
Trop plein linéaire chromé intégré

Chrome drain included
Drain chromé inclus

CUPC certified
Certifié CUPC

Dove White/ Blanc

Freestanding bathtub
Baignoire autoportante

67 X 34 X 23 "

Gross Weight / *Poids Brut*
126 lbs

Packaging Dimensions /
Dimensions d'emballage
69 x 36 x 25 "

Dove White/Blanc

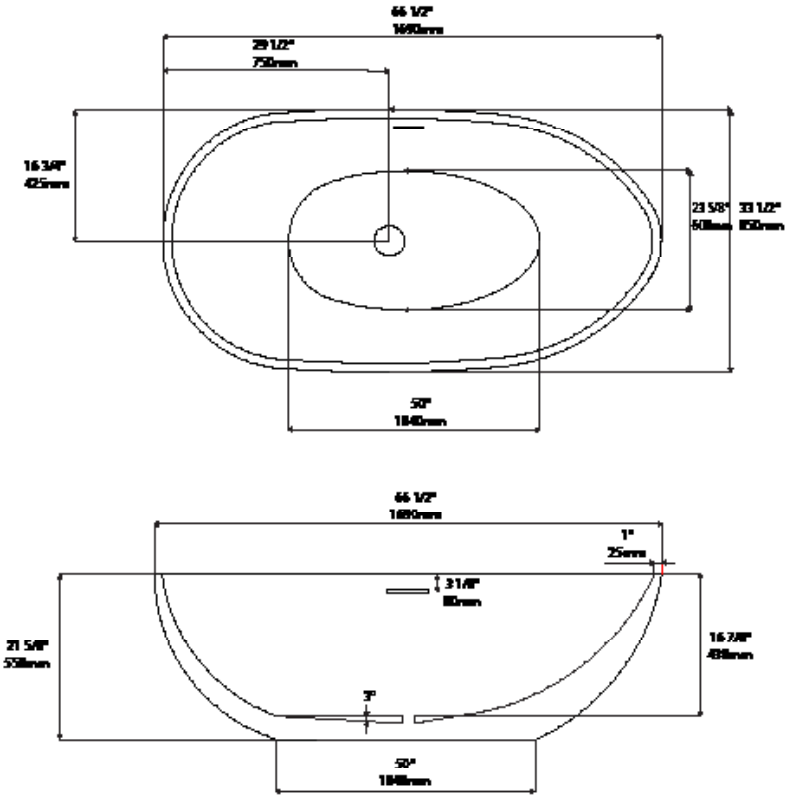

* Dimensions may vary +/- 1/4" (8mm) / Les dimensions peuvent varier de +/- 1/4" (8mm)

Gallon to overflow / Gallon au trop plein	84 gal.
Packaging Dimension d'emballage	69x36x25"
Product Weight / Poids du produit	106 lbs
Weight with Water / Poids rempli d'eau	806 lbs
Bathing well at sump / Dimension intérieure au rebord	50 x 23 5/8"
Bathing well at rim / Dimension au bord du bain	66 1/2 x 33 1/2"

Compliance Certification / Certification de conformité

Uniform Plumbing Code / *Code de Plomberie*
National Plumbing Code of Canada / *Code de Plomberie Canadien*
CSA B45.5-17/IAPMO Z124-2017

Pure acrylic construction reinforced by fiberglass
Construction en acrylique renforcée de fibre de verre

Freestanding installation
Installation autoportante

Adjustable feet
Pattes ajustables

Integrated chrome linear overflow
Trop plein linéaire chromé intégré

Chrome drain included
Drain chromé inclus

CUPC certified
Certifié CUPC

Lily

White Matte/ Mat Blanc

Freestanding bathtub - White Matte

Baignoire autoportante mat blanc

67 x 31 x 28 "

Gross Weight / *Poids Brut*

110 lbs

Packaging Dimensions / *Dimensions d'emballage*

69 x 33 x 25 "

Lily White Matte/Mat Blanc

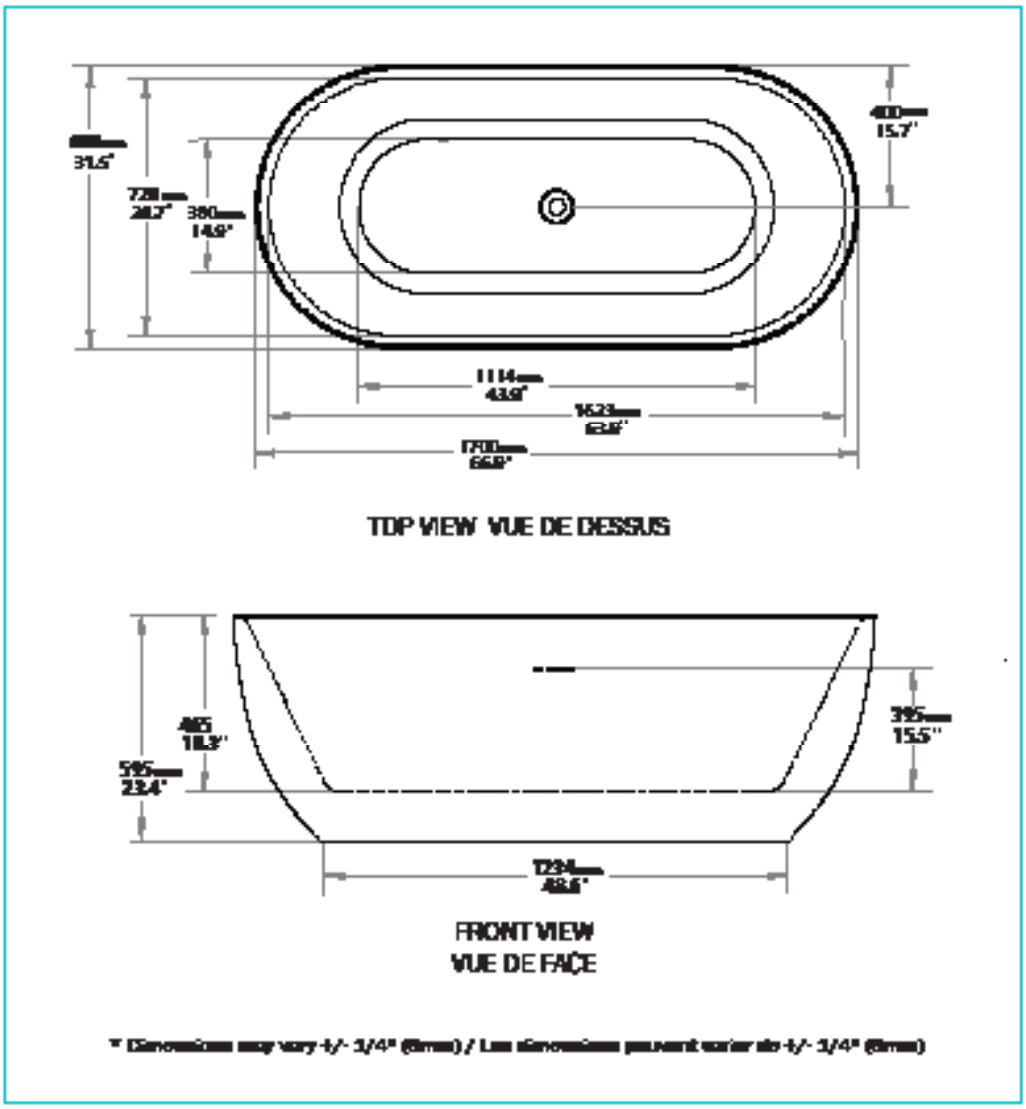

* Dimensions may vary +/- 1/4" (6mm) / Les dimensions peuvent varier de +/- 1/4" (6mm)

gallons to overflow / gallon au trop plein	76
packaging dimension d'emballage	69 x 33¼ x 25"
approximated weight / Poids approximatif	104 lbs
weight with water / poids rempli d'eau	737 lbs
bathing well at sump / dimension interieur au rebord	15 x 44 "

Compliance Certifications:

Uniform Plumbing Code
National Plumbing Code of Canada
CSA B45.5-17/IAPMO Z124-2017

Pure acrylic construction reinforced by fiberglass
Construction en acrylique renforcée de fibre de verre

Freestanding installation
autoportante

Adjustable feet
Pattes ajustables

White drain top included
Drain blanc inclus

Integrated chrome base overflow
Trop plein intégré chrome

cUPC Certified
Certifié cUPC

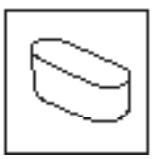

White Matte Finish
Fini blanc mat

Paris

White Matte/ Mat Blanc

Freestanding bathtub - White Matte

Baignoire autoportante blanc mat

67 x 31 x 28 "

Gross Weight / *Poids Brut*

110 lbs

Packaging Dimensions / *Dimensions d'emballage*

69 x 33 x 25 "

Paris White Matte/Mat Blanc

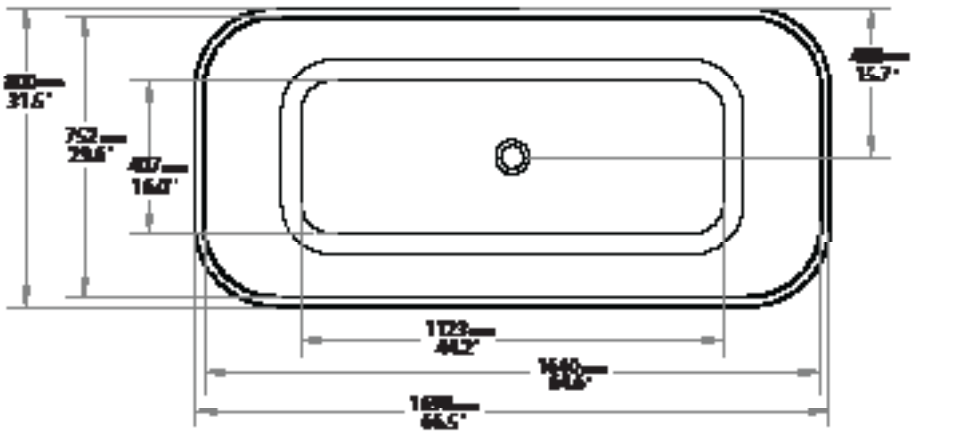

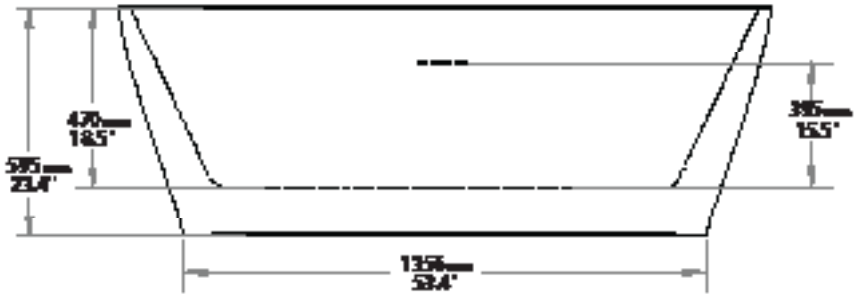

* Dimensions may vary +/- 1/4" (6mm) / Les dimensions peuvent varier de +/- 1/4" (6mm)

gallons to overflow / gallon au trop plein
84

packaging dimension d'emballage
69 x 33¼ x 25"

approximated weight / Poids approximatif
110 lbs

weight with water / poids rempli d'eau
700 lbs

bathing well at sump / dimension interieur au rebord
16 x 44 "

Compliance Certifications:

Uniform Plumbing Code
National Plumbing Code of Canada
CSA B45.5-17/IAPMO Z124-2017

Pure acrylic construction reinforced by fiberglass
Construction en acrylique renforcée de fibre de verre

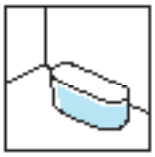

Freestanding installation autoportante

Adjustable feet
Pattes ajustables

White drain included
Drain blanc inclus

Integrated chrome linear overflow
Trop plein linéaire chrome intégré

cUPC Certified
Certifié cUPC

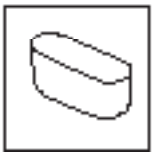

White Matte Finish
Fini blanc mat

Naya 59

White Matte/ Mat Blanc

Freestanding bathtub - White Matte

Baignoire autoportante blanc mat

59 x 29.5 x 27 “

Gross Weight / *Poids Brut*

Packaging Dimensions / *Dimensions d’emballage*

61 x 31.5 x 29”

Naya 59

Black Matte/ Mat Noir

Freestanding bathtub - White Matte

Baignoire autoportante blanc mat

59 x 29.5 x 27 “

Gross Weight / *Poids Brut*

Packaging Dimensions / *Dimensions d’emballage*

61 x 31.5 x 29”

Stephanie

White Matte/ Mat Blanc

Freestanding bathtub - White Matte

Baignoire autoportante blanc mat

69 x 35 x 28 “

Gross Weight / *Poids Brut*

120 lbs

Packaging Dimensions / *Dimensions d’emballage*

71 x 37 x30 “

Stephanie

Black Matte/ Mat Noir

Freestanding bathtub - White Matte

Baignoire autoportante blanc mat

69 x 35 x 28 “

Gross Weight / *Poids Brut*

120 lbs

Packaging Dimensions / *Dimensions d’emballage*

71 x 37 x30 “

Mira

Freestanding bathtub - marble finish

Baignoire autoportante finition marbre

67 x 31 x 28 "

Gross Weight / *Poids Brut*

84 lbs

Packaging Dimensions / *Dimensions d'emballage*

69 x 33 x 30 "

Mira

TOP VIEW VUE DE DESSUS

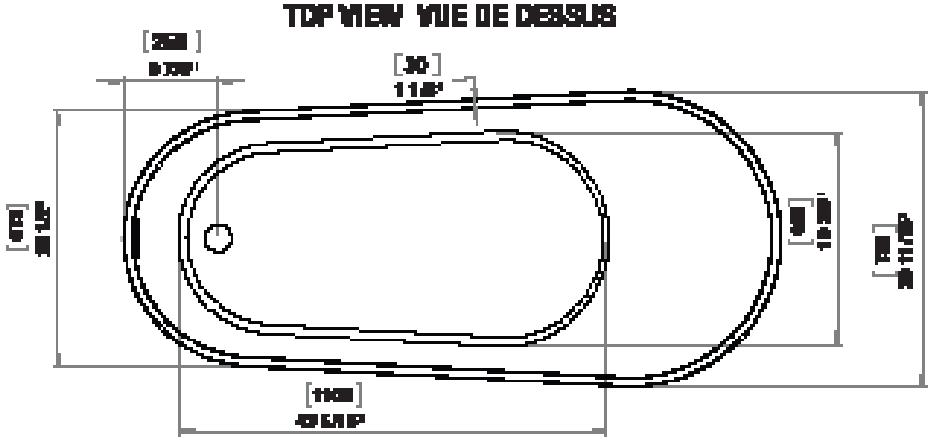

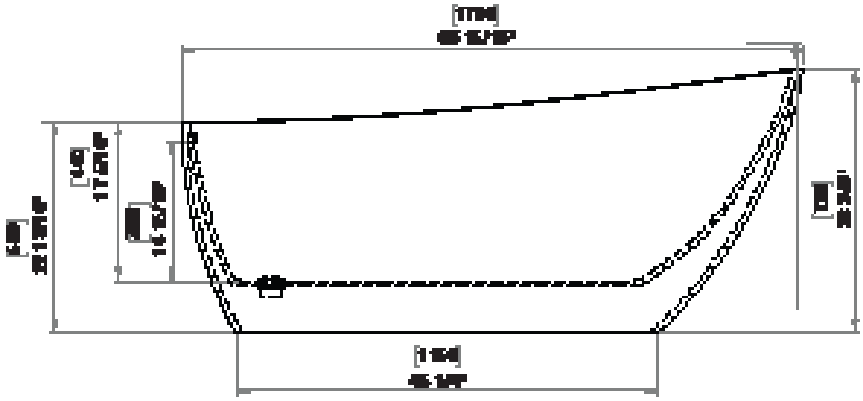

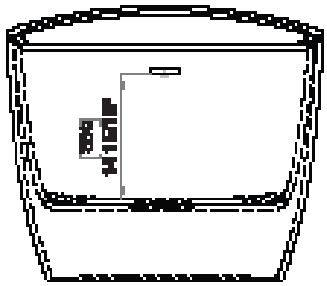

FRONT VIEW VUE DE FACE

SIDE VIEW VUE DE CÔTÉ

* [Dimensions may vary +/- 1/4" [5mm] / Les dimensions peuvent varier de +/- 1/4" [5mm]]

Gallon to overflow / Gallon au trop plein	65 gal.
Packaging Dimension d'emballage	68 x 32 x 30 "
Product Weight / Poids du produit	84 lbs
Weight with Water / Poids rempli d'eau	543 lbs
Bathing well at sump / Dimension intérieure au rebord	49 x 18 "

Compliance Certification / Certification de conformité

Uniform Plumbing Code / *Code de Plomberie*
National Plumbing Code of Canada / *Code de Plomberie Canadien*
CSA B45.5-17/IAPMO Z124-2017

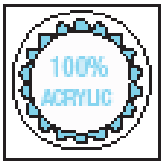

Pure acrylic construction reinforced by fiberglass

Construction en acrylique renforcée de fibre de verre

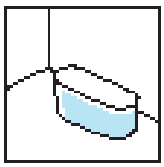

Freestanding installation

Installation autoportante

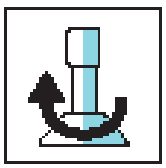

Adjustable foot

Pieds ajustables

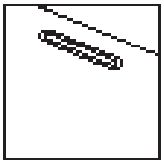

Integrated chrome linear overflow

Trop plein linéaire chromé intégré

Chrome drain included

Drain chromé inclus

CUPC certified

Certifié CUPC

Scarlett 59&67

V-groove freestanding bathtub

Baignoire autoportante v-groove

59 x 29 x 23 "
67 x 31 x 23 "

Gross Weight / *Poids Brut*
86 lbs
105 lbs

Packaging Dimensions / *Dimensions d'emballage*
61 x 31 x 25 "
69 x 33 x 25 "

Scarlett

Scarlett 59

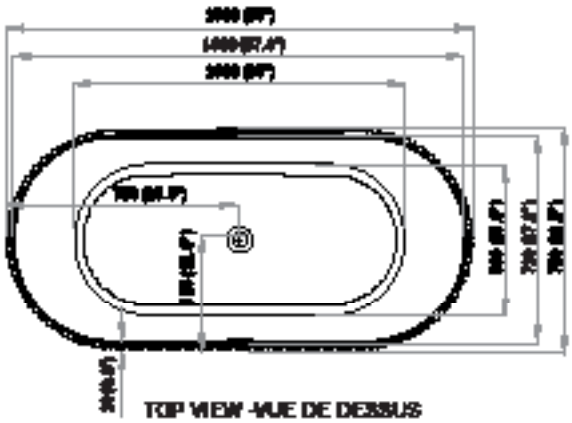

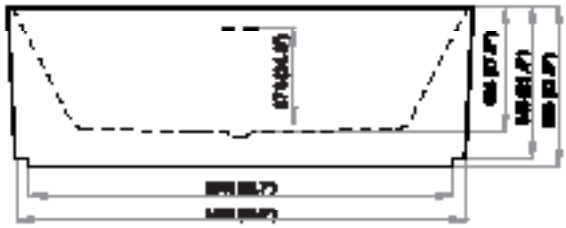

gallons to overflow / gallon au trop plein 64	bathing well at sump / dimension interieur au rebord 39 x 19.6 "
packaging dimension d'emballage 61" x 31" x 24.5"	bathing well at rim / dimension au bord du bain 57 x 28 "
approximated weight / Poids approximatif 86 lbs	Overflow height / Hauteur du trop-plein 14.8"
weight with water / poids rempli d'eau 615 lbs	

Scarlett 67

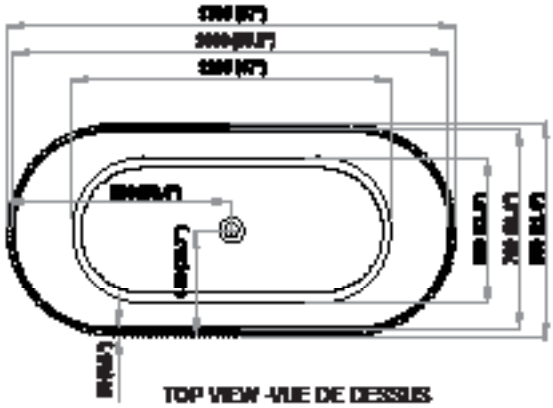

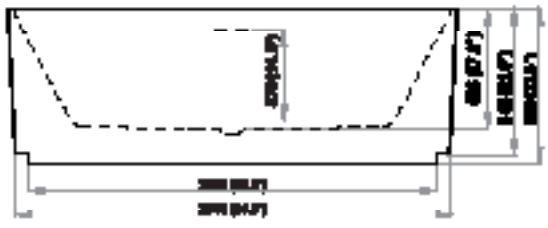

gallons to overflow / gallon au trop plein 74	bathing well at sump / dimension interieur au rebord 47 x 21.6 "
packaging dimension d'emballage 69" x 33" x 24.5"	bathing well at rim / dimension au bord du bain 65 x 30 "
approximated weight / Poids approximatif 105 lbs	Overflow height / Hauteur du trop-plein 14.8"
weight with water / poids rempli d'eau 723 lbs	

* Dimensions may vary +/- 1/4" (6mm) / Les dimensions peuvent varier de +/- 1/4" (6mm)

Pure acrylic construction reinforced by fiberglass
Construction en acrylique renforcée de fibre de verre

Freestanding, installation autoportante

Adjustable foot
Pattes ajustables

Pop-up drain included white
Drain pop-up inclus blanc

Linear overflow
Trop plein linéaire

cUPC Certified
Certifié cUPC

Compliance Certifications:

Uniform Plumbing Code
National Plumbing Code of Canada
CSA B45.5-17/IAPMO Z124-2017

Scarlett 59&67

Black Matte/
Mat Noir

V-groove freestanding bathtub
Baignoire autoportante v-groove

59 x 29 x 23 "
67 x 31 x 23 "

Gross Weight / *Poids Brut*
86 lbs
105 lbs

Packaging Dimensions / *Dimensions d'emballage*
61 x 31 x 25 "
69 x 33 x 25 "

ARTISTIC BATHTUB

BAIGNOIRE ARTISTIQUE

Scarlett 59

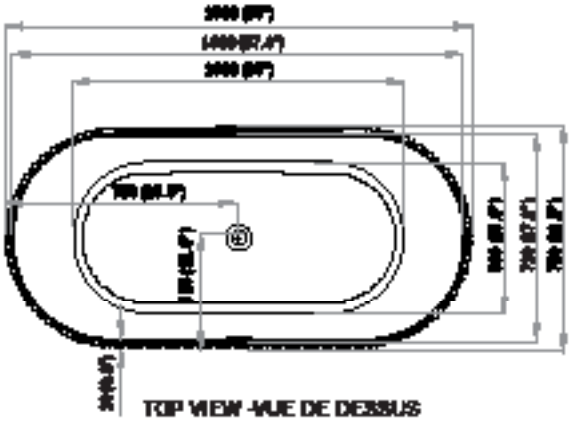

TOP VIEW -VUE DE DESSUS

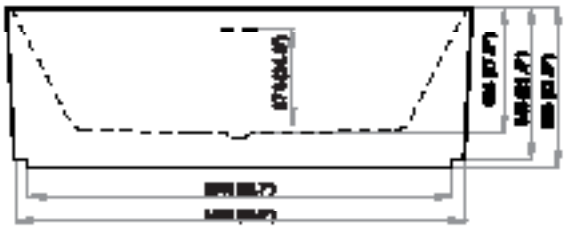

FRONT VIEW - VUE DE FACE

gallons to overflow / gallon au trop plein 64	bathing well at sump / dimension interieur au rebord 39 x 19.6 "
packaging dimension d'emballage 61" x 31" x 24.5"	bathing well at rim / dimension au bord du bain 57 x 28 "
approximated weight / Poids approximatif 86 lbs	Overflow height / Hauteur du trop-plein 14.8"
weight with water / poids rempli d'eau 615 lbs	

Scarlett 67

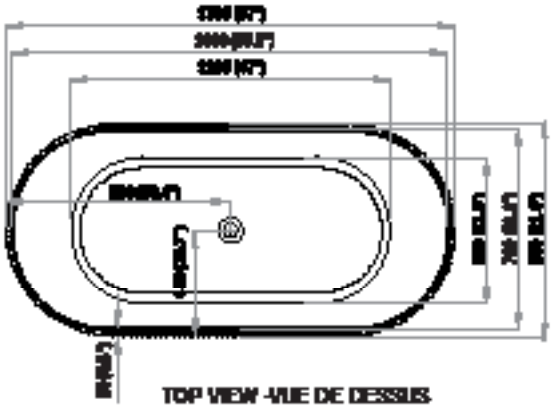

TOP VIEW -VUE DE DESSUS

FRONT VIEW - VUE DE FACE

gallons to overflow / gallon au trop plein 74	bathing well at sump / dimension interieur au rebord 47 x 21.6 "
packaging dimension d'emballage 69" x 33" x 24.5"	bathing well at rim / dimension au bord du bain 65 x 30 "
approximated weight / Poids approximatif 105 lbs	Overflow height / Hauteur du trop-plein 14.8"
weight with water / poids rempli d'eau 723 lbs	

* Dimensions may vary +/- 1/4" (6mm) / Les dimensions peuvent varier de +/- 1/4" (6mm)

Pure acrylic construction reinforced by fiberglass
Construction en acrylique renforcée de fibre de verre

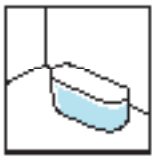

Freestanding installation autoportante

Adjustable foot
Patins ajustables

Pop-up drain included white
Drain pop-up inclus blanc

Linear overflow
Trop-plein linéaire

cUPC Certified
Certifié cUPC

Compliance Certifications:

Uniform Plumbing Code
National Plumbing Code of Canada
CSA B45.5-17/IAPMO Z124-2017

Monica

V-groove freestanding bathtub

Baignoire autoportante v-groove

67 x 33 x 23 "

Gross Weight / *Poids Brut*

108 lbs

Packaging Dimensions / *Dimensions d'emballage*

69 x 35 x 25 "

Monica

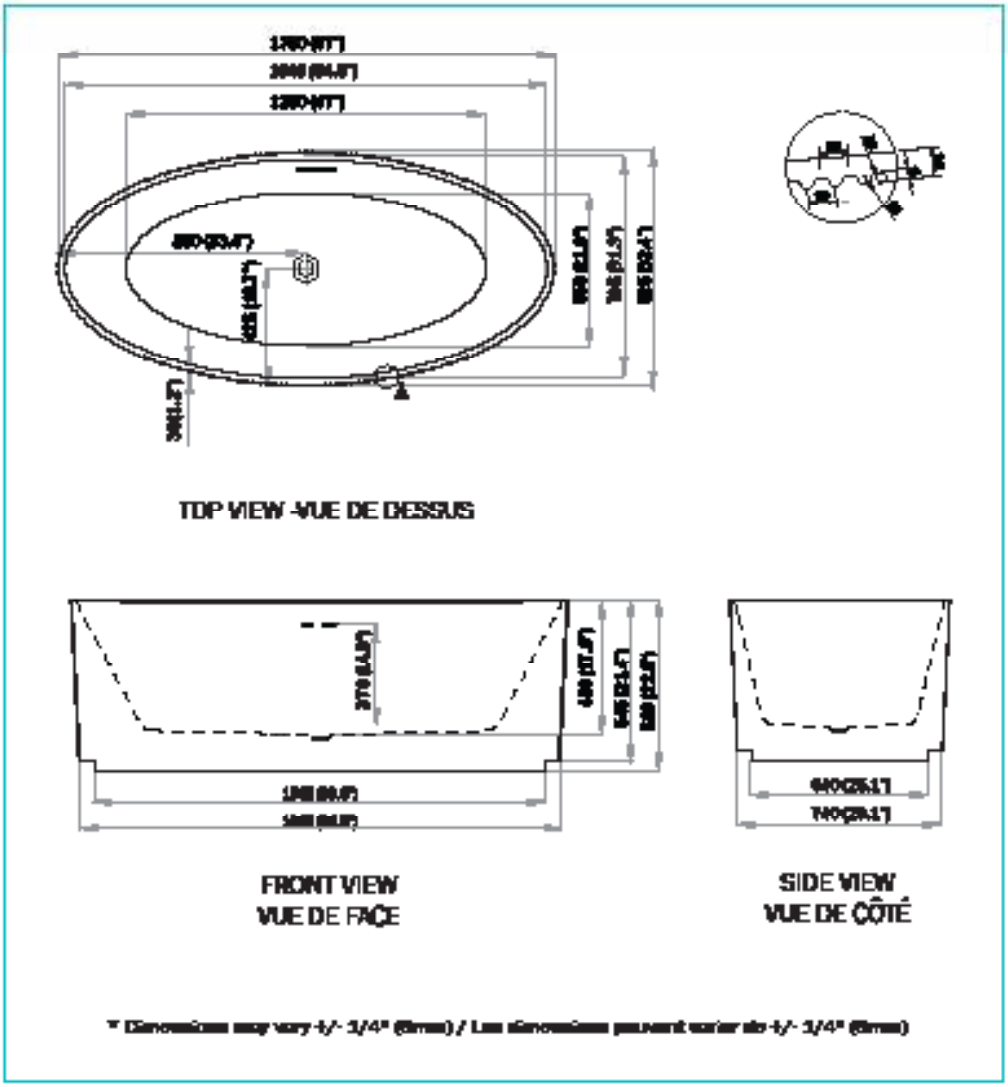

gallons to overflow / gallon au trop plein	72
packaging dimension d'emballage	69" x 35" x 24.5"
approximated weight / Poids approximatif	108 lbs
weight with water / poids rempli d'eau	712 lbs
bathing well at sump / dimension interieur au rebord	47 x 21.6 "
bathing well at rim / dimension au bord du bain	64 x 31 "
Overflow height / Hauteur du trop-plein	14.8"

Compliance Certifications:

Uniform Plumbing Code

National Plumbing Code of Canada
CSA B45.5-17/IAPMO Z124-2017

Pure acrylic construction reinforced by fiberglass
Construction en acrylique renforcée de fibre de verre

Freestanding installation
Installation autoportante

Adjustable foot
Pattes ajustables

Pop-up drain included white
Drain pop-up inclus blanc

Linear overflow
Trop plein linéaire

cUPC Certified
Certifié cUPC

Pearl

Freestanding bathtub
Baignoire autoportante

71 X 32 X 22 "

Gross Weight / *Poids Brut*
115 lbs

Packaging Dimensions /
Dimensions d'emballage
73 x 34 x 24 "

Pearl

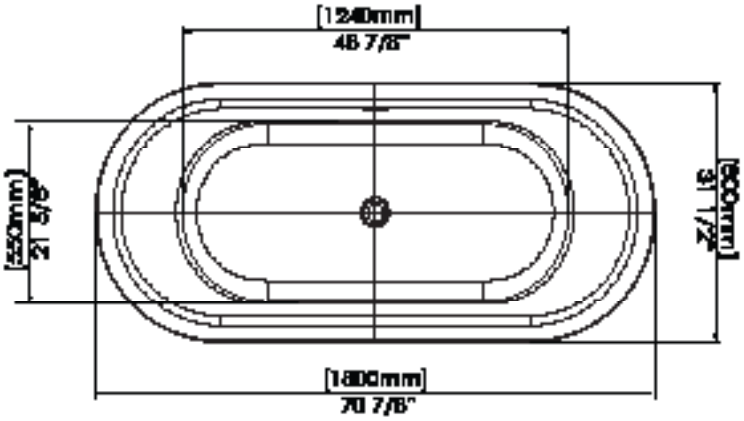

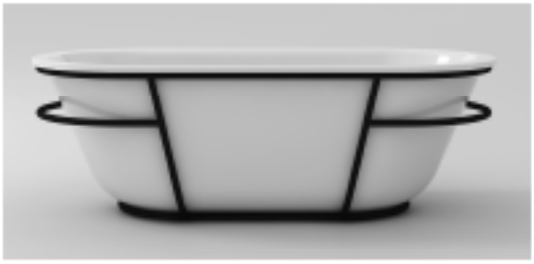

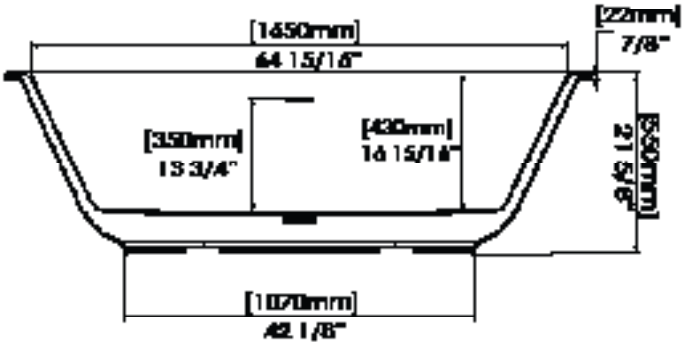

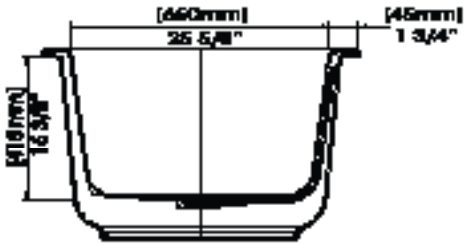

* Dimensions may vary +/- 1/4" [6mm] / Les dimensions peuvent varier de +/- 1/4" [6mm]

Gallon to overflow / Gallon au trop plein	66 gal.
Packaging Dimension d'emballage	73 x 34 x 24"
Product Weight / Poids du produit	115 lbs
Weight with Water / Poids rempli d'eau	665.5 lbs
Bathing well at sump / Dimension intérieure au rebord	48 7/8 x 21 5/8"
Bathing well at rim / Dimension au bord du bain	65 x 25 5/8"

Compliance Certification / Certification de conformité

Uniform Plumbing Code / *Code de Plomberie*
National Plumbing Code of Canada / *Code de Plomberie Canadien*
CSA B45.5-17/IAPMO Z124-2017

Pure acrylic construction reinforced by fiberglass
Construction en acrylique renforcée de fibre de verre

Freestanding installation
Installation autoportante

Adjustable feet
Pattes ajustables

Integrated chrome linear overflow
Trop plein linéaire chromé intégré

Chrome drain included
Drain chromé inclus

CUPC certified
Certifié CUPC

Bristol Air Jet

Freestanding bathtub - Air Jet
Baignoire autoportante

67 x 31.5 x 22.8 "

Gross Weight / *Poids Brut*
110 lbs

Packaging Dimensions / *Dimensions d'emballage*
69 x 33.5 x 33.5 "

Bristol - Air Jet

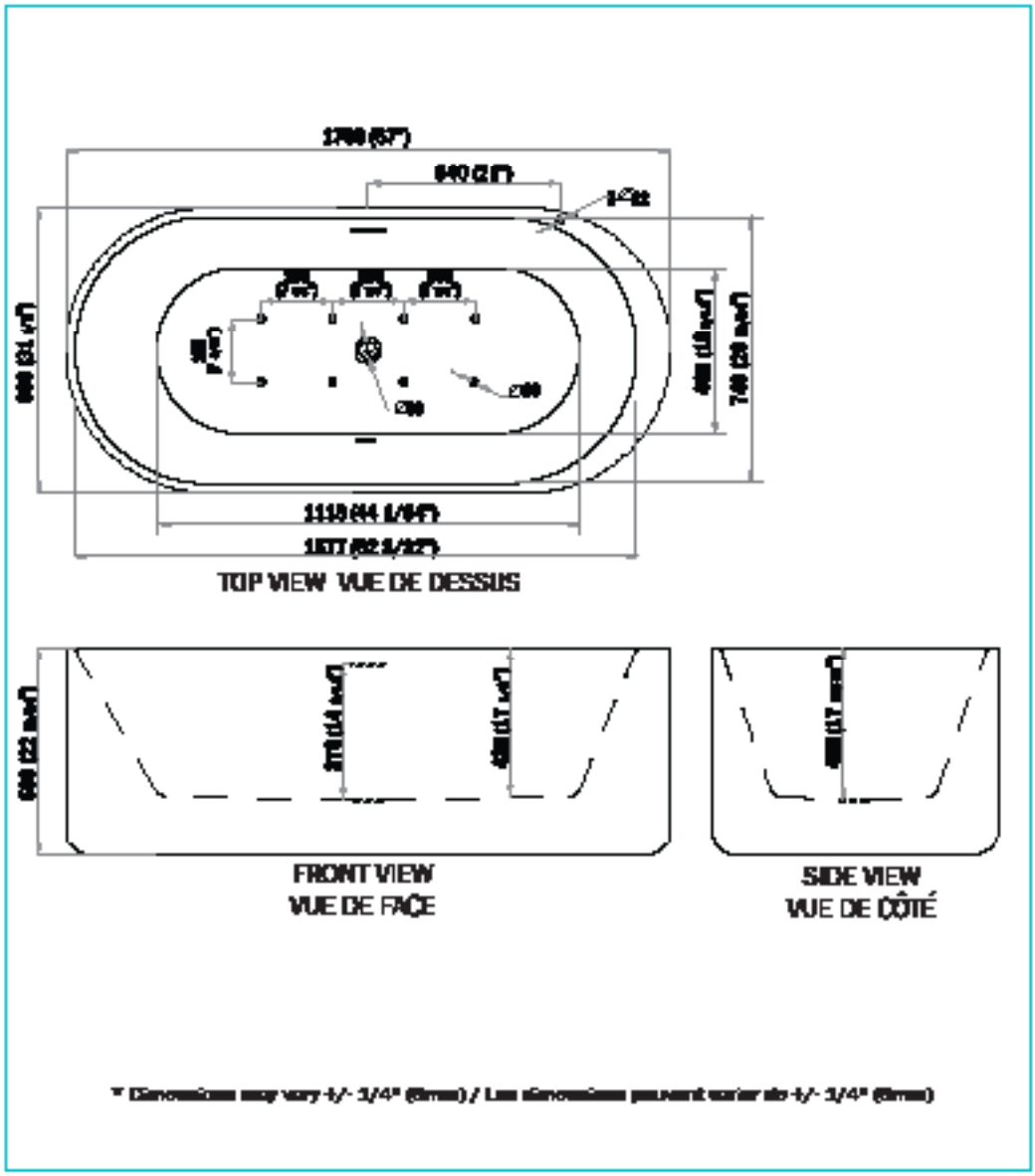

gallons to overflow / gallon au trop plein	63
packaging dimension d'emballage	69 x 33.5 x 33.5"
approximated weight / Poids approximatif	112 lbs
weight with water / poids rempli d'eau	637 lbs
bathing well at sump / dimension interieur au rebord	44 x 18 "
bathing well at rim / dimension au bord du bain	62 x 29 "
Overflow height / Hauteur du trop-plein	14 9/16 "

Compliance Certifications:

Uniform Plumbing Code
National Plumbing Code of Canada
CSA B45.5-17/IAPMO Z124-2017

Pure acrylic construction reinforced by fiberglass
Construction en acrylique renforcée de fibre de verre

Freestanding installation
Installation autoportante

Adjustable feet
Pattes ajustables

Pop-up drain included
Drain pop-up inclus

Integrated chrome tubular overflow
Trop plein tubulaire chrome intégré

cUPC Certified
Certifié cUPC

ESSENTIAL *ESSENTIEL*

EASTERN ESSENTIALS
ESSENTIELS DE L'EST
***Available only for Eastern Canada.**
Disponible uniquement pour l'Est du Canada.

	*Violet	*Bella	*Daisy - L *Daisy - R	*Maya - L *Maya - R	*Elena - L *Elena - R
TYPE *TYPE*	Drop-in bathtub *Baignoire à encastrer*	Drop-in bathtub *Baignoire à encastrer*	Bathtub with skirt *Baignoire à jupe*	Bathtub with skirt *Baignoire à jupe*	Bathtub with skirt *Baignoire à jupe*
INSTALLATION	Reversible installation réversible	Reversible installation réversible	Left & Right/ *Gauche et droite*	Left & Right/ *Gauche et droite*	Left & Right/ *Gauche et droite*
DIMENSION	60 x 32 x 20 "	60 x 31 x 19 "	60 x 31 x 20 "	60 x 30 x 18 "	60 x 33 x 20 "

	Nova	Andrea	Mary	Fiona Granit - Black /Noir	Sara Granit - Black /Noir
TYPE *TYPE*	Acrylic corner shower wall *Murs de douche en coin en acrylique*	Acrylic alcove shower wall *Murs de douche en alcôve en acrylique*	Acrylic alcove bathtub wall *Murs de baignoire en alcôve en acrylique*	Laundry tub *Cuve à lavage*	Laundry tub *Cuve à lavage*
INSTALLATION	Left & back wall/ Mur gauche et arrière	Sides & back wall / Côtés et mur arrière	Sides & back wall/ Côtés et mur arrière	--	--
DIMENSION	60 x 36 x 75 "	60 x 36 x 75 "	60 x 32 x 58 "	24 x 22 x 35 "	32 x 22 x 35 "

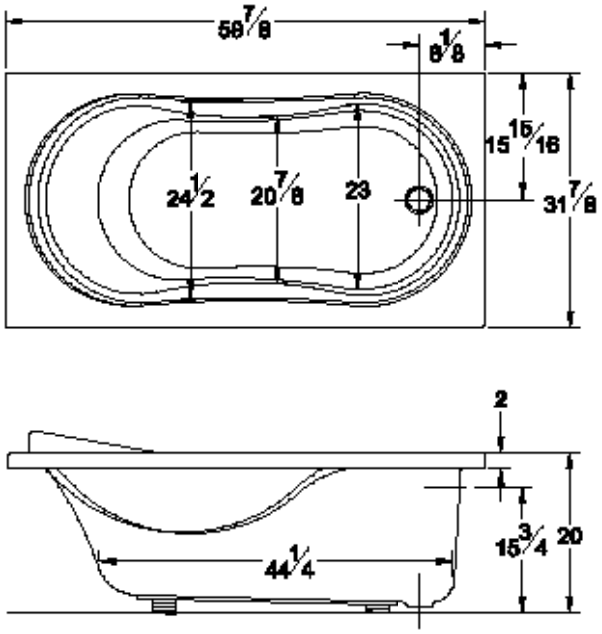

- High gloss Acrylic construction
- Comfortable ergonomic backrest
- Integrated armrest and head rest
- Texture bottom for safety
- Easy to maintain
- Eco-friendly resin with fiberglass reinforcement
- Made in Canada
- CSA certified

- Construction en acrylique lustrée
- Dossier ergonomique confortable
- Appui-bras et appui-tête intégrés
- Fond texturé pour une sécurité accrue
- Facile d'entretien
- Résine écoresponsable renforcée de fibre de verre
- Fabriquée au Canada
- Certifiée CSA

Violet

Drop-in bathtub
Baignoire à encastrer

60 x 32 x 20 "

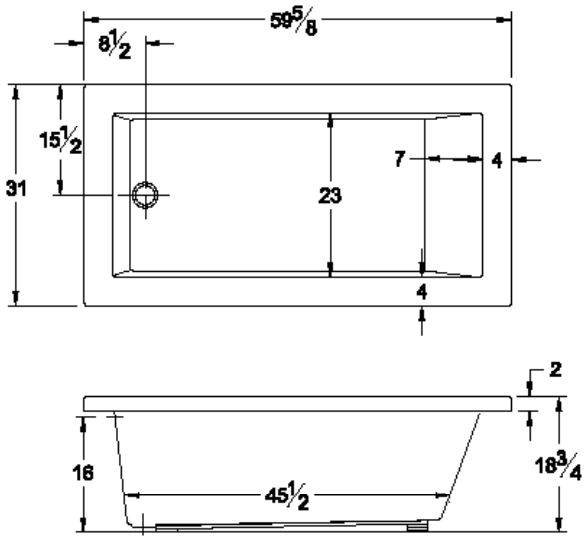

- High gloss Acrylic construction
- Contemporary Zen design
- Inclined backrest for optimal comfort
- Texture bottom for safety
- Easy to maintain
- Eco-friendly resin with fiberglass reinforcement
- Made in Canada
- CSA certified

- Construction en acrylique lustrée
- Design Zen contemporain
- Dossier incliné pour un confort optimal
- Fond texturé pour une sécurité accrue
- Facile d'entretien
- Résine écoresponsable renforcée de fibre de verre
- Fabriquée au Canada
- Certifiée CSA

Bella

Drop-in bathtub
Baignoire à encastrer

60 x 31 x 19 "

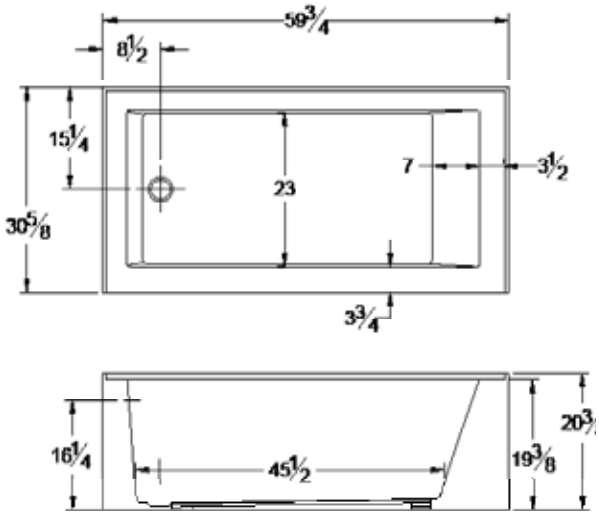

- High gloss Acrylic construction
- Contemporary Zen design
- Inclined backrest for optimal comfort
- Textured bottom for safety
- Integrated tiling flanges
- Easy to maintain
- Eco-friendly resin with fiberglass reinforcement
- Available for left or right installation
- Made in Canada
- CSA certified

- Construction acrylique
- Conception moderne de style zen
- Appuis-bras intégrés
- Fond texturé pour la sécurité
- Brides de carrelage intégrées
- Facile à d'entretien
- Résine écoresponsable renforcée de fibre de verre
- Disponible pour une installation à gauche ou à droite
- Fabriqué au Canada
- Certifiée CSA

Daisy

Bathtub with skirt
Baignoire à jupe

60 x 31 x 20 "

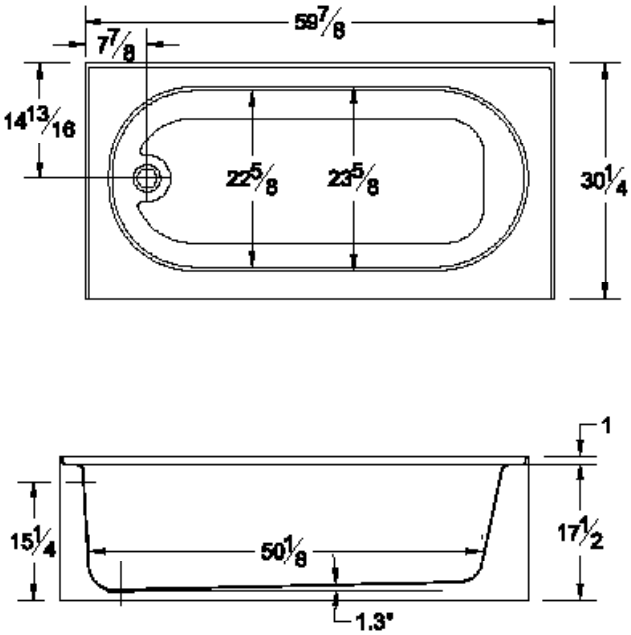

- High gloss Acrylic construction
- Low threshold for easy access
- Ideal for tub/shower installation
- Texture bottom for safety
- Integrated tiling flanges
- Easy to maintain
- Eco-friendly resin with fiberglass reinforcement
- Available for left or right installation
- Made in Canada
- CSA certified

- Construction en acrylique lustrée
- Seuil bas pour un accès facile
- Idéal pour une installation bain/douche
- Fond texturé pour une sécurité accrue
- Brides de carrelage intégrées
- Facile d'entretien
- Résine écoresponsable renforcée de fibre de verre
- Disponible pour une installation à gauche ou à droite
- Fabriquée au Canada
- Certifiée CSA

Maya

Bathtub with skirt

Baignoire à jupe

60 x 30 x 18 "

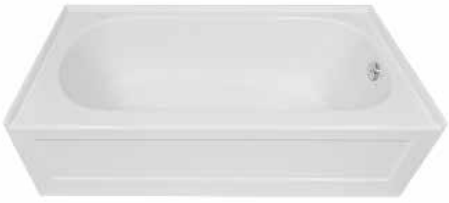

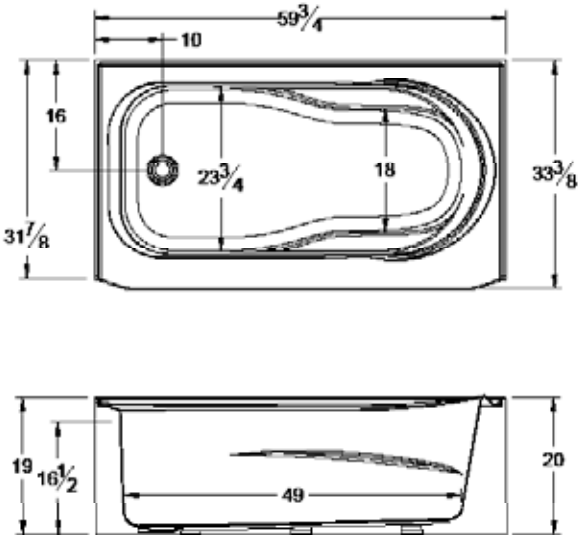

- High gloss Acrylic construction
- Comfortable ergonomic backrest
- Integrated armrest and head rest
- Texture bottom for safety
- Integrated tiling flanges
- Easy to maintain
- Eco-friendly resin with fiberglass reinforcement
- Available for left or right installation
- Made in Canada
- CSA certified

- Construction en acrylique lustrée
- Dossier ergonomique confortable
- Appui-bras et appui-tête intégrés
- Fond texturé pour une sécurité accrue
- Brides de carrelage intégrées
- Facile d'entretien
- Résine écoresponsable renforcée de fibre de verre
- Disponible en version gauche ou droite
- Fabriquée au Canada
- Certifiée CSA

Elena

Bathtub with skirt
Baignoire à jupe

60 x 30 x 20 "

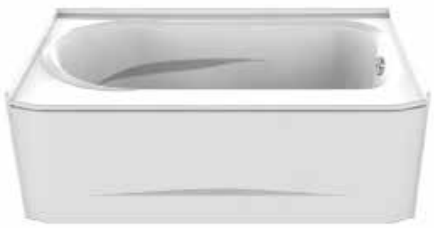

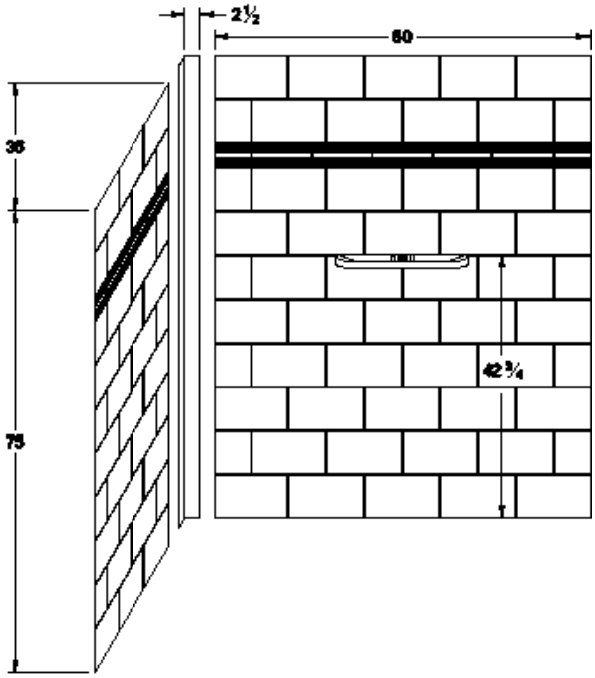

- High gloss Acrylic construction
- Trendy tile pattern that can match any décor
- Can fit shower installation up to 60 in. x 36 in.
- Large integrated shelve
- Can be easily cut to suit smaller alcoves
- Includes one corner insert for a watertight installation
- Easy to maintain
- Made in Canada

- Construction en acrylique lustrée
- Motif de tuile tendance convenant à tous les décors
- Peut convenir a des installations jusqu'à 60 po. x 36 po.
- Peut-être facilement coupé pour des installations plus petites
- Comprend une moulure de coin pour une installation étanche
- Facile d'entretien
- Fabriquée au Canada

Nova

Acrylic corner shower wall

Murs de douche en coin en acrylique

60 x 36 x 75 "

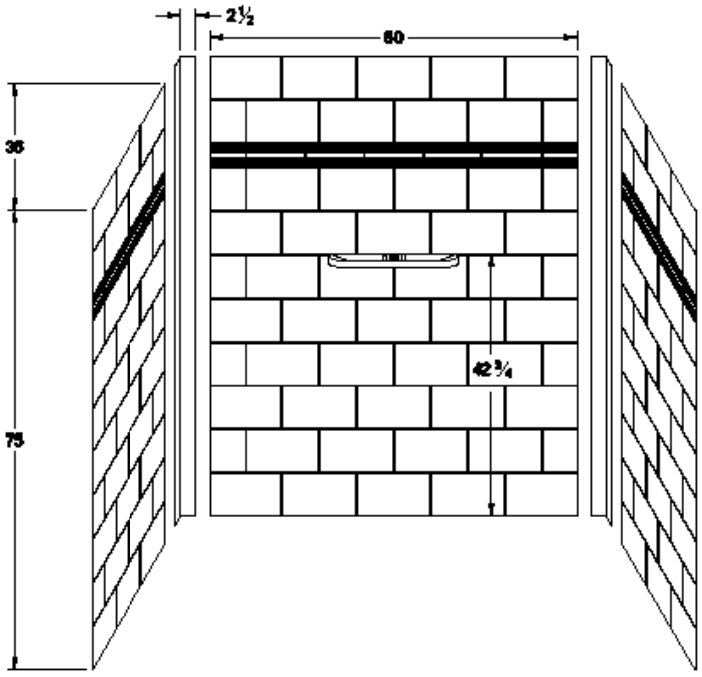

- High gloss Acrylic construction
- Trendy tile pattern that can match any décor
- Can fit alcove up to 60 in. x 36 in.
- Large integrated shelve
- Can be easily cut to suit smaller alcoves
- Includes corner insertions for a watertight installation
- Easy to maintain
- Could be use for alcove bathtub
- Made in Canada

- Construction en acrylique lustrée
- Motif de tuile tendance convenant à tous les décors
- Peut convenir a des installations jusqu'à 60 po. x 36 po.
- eut-être facilement coupé pour des installations plus petites
- Comprend des moulures de coin pour une installation étanche
- Facile d'entretien
- Peut être utilisé pour une alcôve de baignoire
- Fabriquée au Canada

Andrea

Acrylic alcove shower wall

Murs de douche en alcôve en acrylique

60 x 36 x 75 "

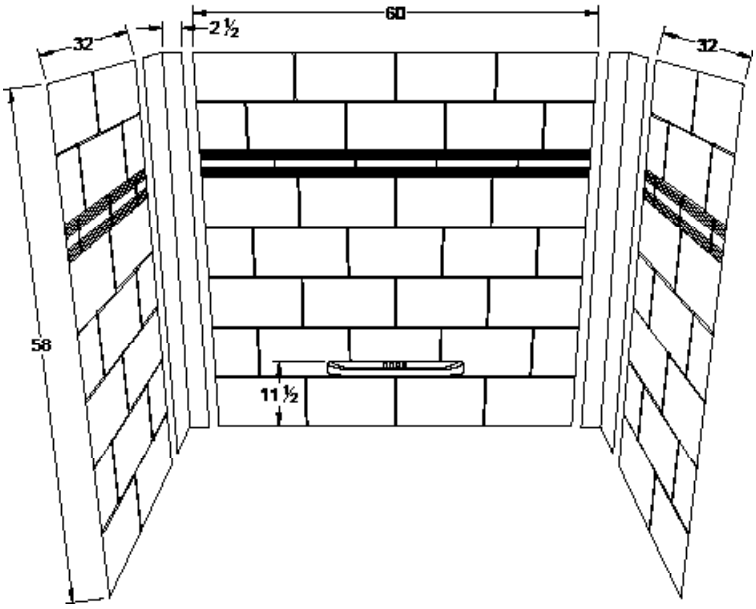

- High gloss Acrylic construction
- Trendy tile pattern that can match any décor
- Can fit alcove up to 60 in. x 32 in.
- Large integrated shelf
- Can be easily cut to suit smaller alcoves
- Includes corner insertions for a watertight installation
- Easy to maintain
- Made in Canada

- Construction en acrylique lustrée
- Motif de tuile tendance convenant à tous les décors
- Peut convenir a des installations jusqu'à 60 po. x 32 po.
- Peut-être facilement coupé pour des installations plus petites
- Comprend des moulures de coin pour une installation étanche
- Facile d'entretien
- Fabriquée au Canada

Mary

Acrylic bathtub shower wall
Murs de baignoire en alcove et acrylique

60 x 32 x 58 "

ESSENTIAL | ***ESSENTIEL***

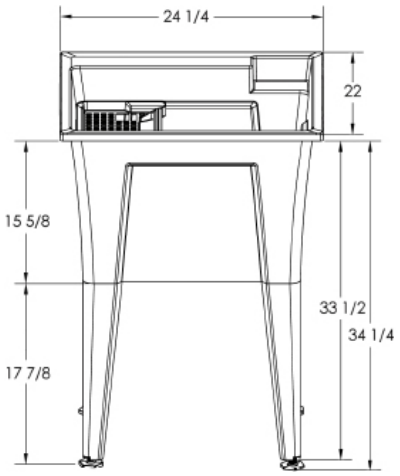

- All-in-one laundry tub kit
- Heavy duty polypropylene construction
- Integrated soap/bottle shelve
- Multipurpose drying rack
- 4 legs with adjustable levelers
- Can be dropped into a counter top or be installed on legs
- Pull-out faucet with garden hose adapter included
- Stainless steel speedways included
- P-trap and hardware included

- Ensemble de cuve a lavage tout-en-un
- Construction en polypropylène ultra-robuste
- Tablette pour savon ou bouteille intégrée
- Grille de séchage multifonctionnelle
- 4 pattes avec niveleurs
- Encastrable dans un comptoir ou installée sur ces pattes
- Robinet avec bec amovible et adaptateur de boyau de jardin inclus
- Raccords flexibles en acier inoxydable inclus
- Siphon-P et quincaillerie inclus

Fiona

Laundry tub
Cuve à lavage

24 x 22 x 35 "

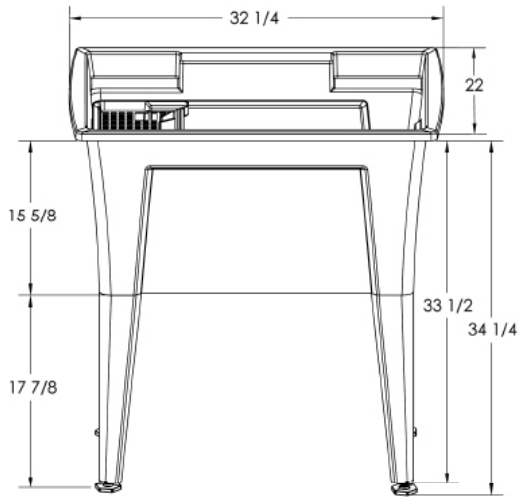

- All-in-one laundry tub kit
- Heavy duty polypropylene construction
- Integrated soap/bottle shelve
- Multipurpose drying rack
- 4 legs with adjustable levelers
- Can be dropped into a counter top or be installed on legs
- Pull-out faucet with garden hose adapter included
- Stainless steel speedways included
- P-trap and hardware included

- Ensemble de cuve a lavage tout-en-un
- Construction en polypropylène ultra-robuste
- Tablettes pour savon ou bouteille intégrées
- Grille de séchage multifonctionnelle
- 4 pattes avec niveleurs
- Encastrable dans un comptoir ou installée sur ces pattes
- Robinet avec bec amovible et adaptateur de boyau de jardin inclus
- Raccords flexibles en acier inoxydable inclus
- Siphon-P et quincaillerie inclus

Sara

Laundry tub

Cuve à lavage

32 x 22 x 35 "

FAUCET / *ROBINET*

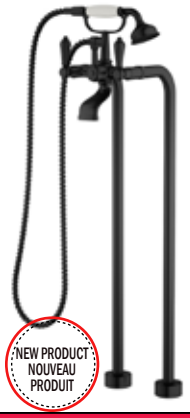

FAUCET ROBINET	William chrome	William black matte / noir mat	Orlando chrome	*Orlando* *black matte /* *noir mat*
TYPE	Classical bath faucet *Robinet de bain classique*	Classical bath faucet *Robinet de bain classique*	Deckmount bath baucet *Robinet de bain sur plage*	Deckmount bath baucet *Robinet de bain sur plage*
DESCRIPTION	Classical design Chrome finish / *Design classique - Fini chrome*	Classical design Black matte finish / *Design classique* *Fini noir matt*	Deckmount design Chrome finish / *Design sur plage* *Fini chrome*	Deckmount design Black matt finish / *Design sur plage* *Fini noire matt*

FAUCET ROBINET	Victoria chrome	Victoria black matte / noir mat
TYPE	Freestanding round-spout faucet / *Robinet autoportant* *à bec rond*	Freestanding round-spout faucet / *Robinet autoportant* *à bec rond*
DESCRIPTION	Freestanding design Chrome finish / *Design autoportant* *Fini chrome*	*Freestanding design* *Black matte finish /* *Design autoportant* *Fini noire matt*

William

Classic bathtub faucet

Robinet de baignoire classique

Pillare mount
Montage sur pilier

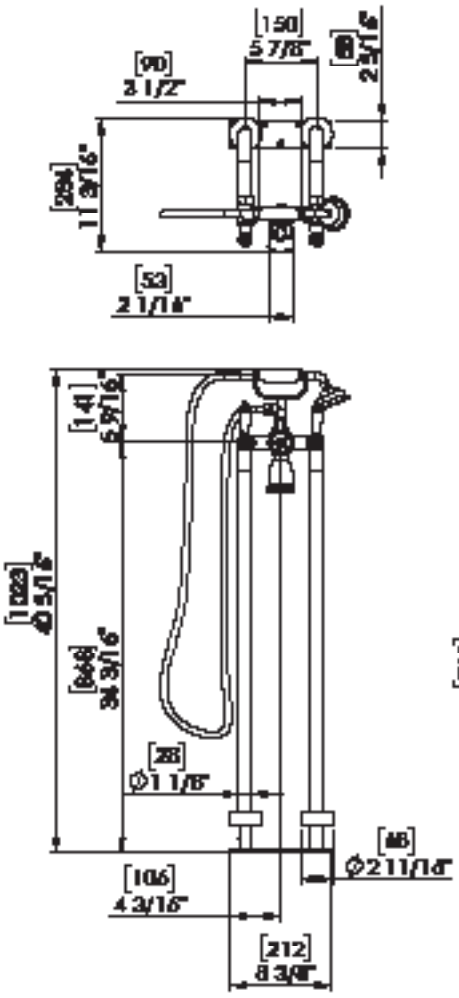

Chrome

Black Matte/
Mat noir

NEW PRODUCT
NOUVEAU PRODUIT

- Chrome finish
- Brass component
- High quality ceramic cartridge
- Handheld shower
- Floor installation
- Mounting hardware
- Residential and indoor use only
- CUPC certified

- *Fini chrome*
- *Composantes en laiton*
- *Cartouche en céramique de haute qualité*
- *Douchette à main*
- *Installation au sol*
- *Quincaillerie d'installation*
- *Usage résidentiel et intérieur seulement*
- *Certifié CUPC*

Orlando

Roman bathtub faucet
Robinet pour bain romain

Chrome

Black Matte/
Mat noir

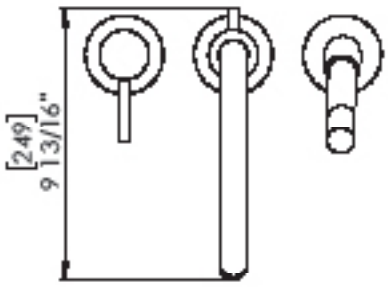

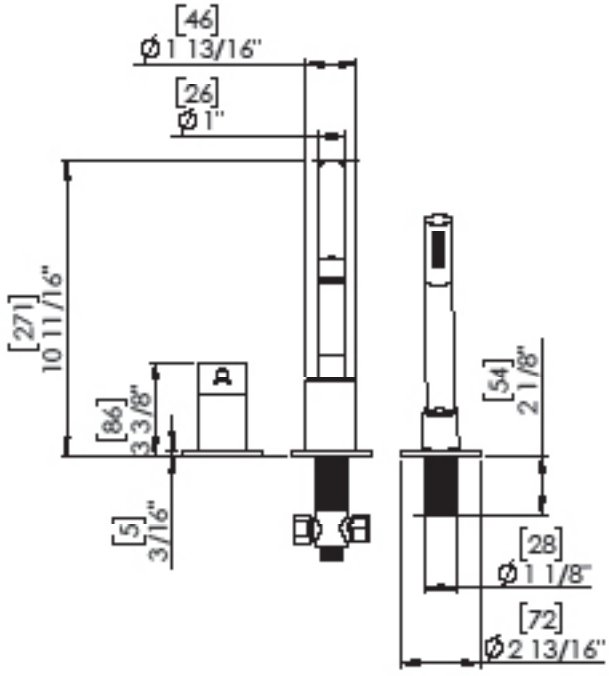

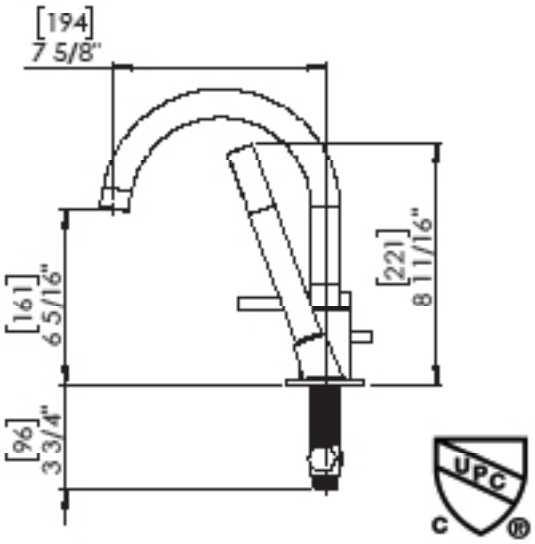

- Single lever water and temperature control
- Made out of chromed brass or black
- High quality ceramic cartridge
- Pull out hand shower
- Three hole installation on bathtub
- Mounting hardware and hot/cold waterlines are included
- Residential and indoor use only
- cUPC certified

- *Levier de contrôle unique pour ajustement du débit et de la température*
- *Fabriqué en laiton chromé ou noir*
- *Cartouche en céramique de haute qualité*
- *Douchette à main*
- *Installation à trois trous sur bain*
- *Quincaillerie d'installation et lignes d'eau chaude et froide incluses*
- *Usage résidentiel et intérieur seulement*
- *Certifié cUPC*

Victoria

Chrome **Black Matte/ Mat noir**

Freestanding round faucet
Robinet autoportant rond

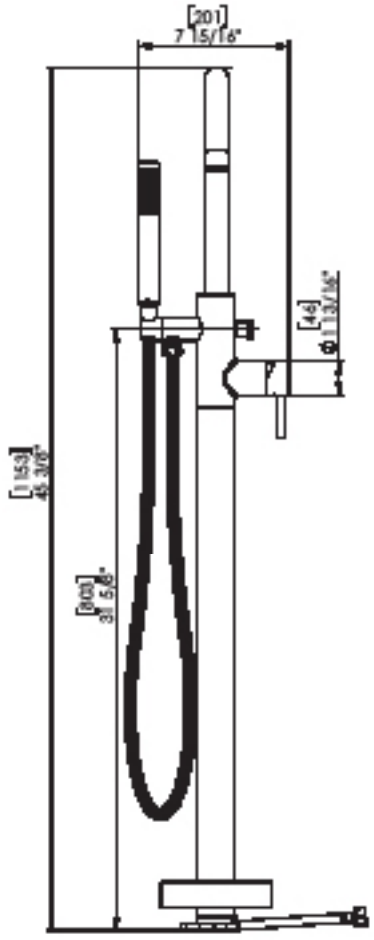

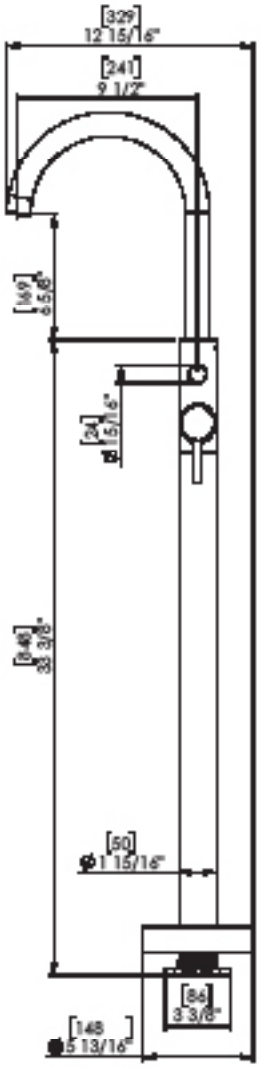

- Single lever water and temperature control
- Made out of chromed brass or black
- High quality ceramic cartridge
- Pull out hand shower
- Mounting hardware and hot/cold waterlines are included
- Residential and indoor use only
- cUPC certified

- *Levier de contrôle unique pour ajustement du débit et de la température*
- *Fabriqué en laiton chromé ou noir*
- *Cartouche en céramique de haute qualité*
- *Douchette à main*
- *Quincaillerie d'installation et lignes d'eau chaude et froide incluses*
- *Usage résidentiel et intérieur seulement*
- *Certifié cUPC*

Shower Column *Colonne de douche*	Claudia	Claire	Vista
DESCRIPTION *DESCRIPTION*	Retrofit Shower Column Colonne de douche Retrofit	Tempered glass Verre Trempé	Chrome finish Fini chrome
DIMENSION *DIMENSION*	6 x 17 x 39 "	10 x 20 x 63 “	8 x 21 x 61 "

Dexter	Gavin - B	Gavin - W	Eden
Brushed finish shower panel Panneau de douche en finition brossée	Black painted aluminum alloy shower panel Panneau de douche en alliage d’aluminium peinturé en noir	White painted aluminum alloy shower panel Panneau de douche en alliage d’aluminium peinturé en blanc	Matte black shower panel Panneau de douche noir mat
9 x 18 x 65 "	9 x 18 x 67 "	9 x 18 x 67 "	8 x 18 x 57 "

Claudia

Retrofit Shower Column
Colonne de Douche Rénovation

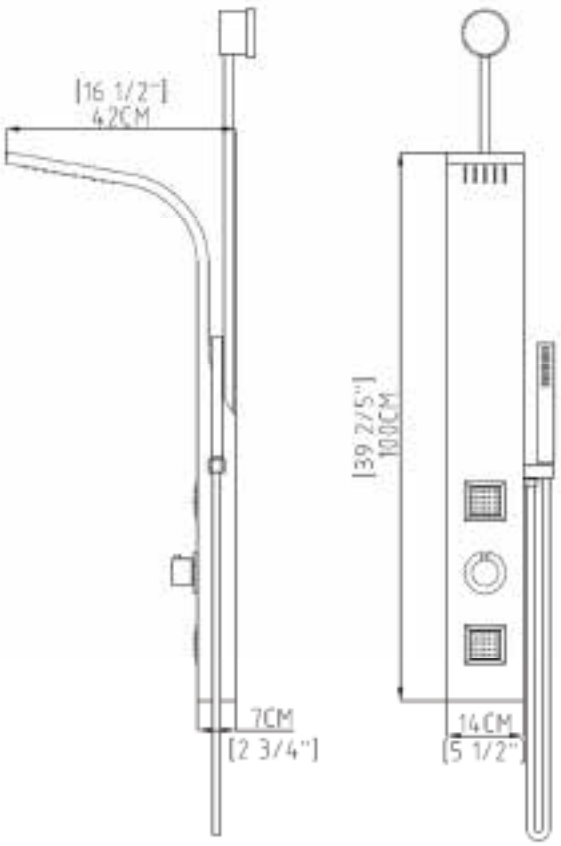

- Stainless steel retrofit shower column
- Brushed finish
- No valve
- Rain shower head
- 2 body jets
- Handheld shower
- cUPC Certified

- *Colonne de douche en acier inoxydable*
- *Fini brossé*
- *Sans valve*
- *Tête de douche pluie*
- *2 jets de corps*
- *Douchette à main*
- *Certification cUPC*

Claire

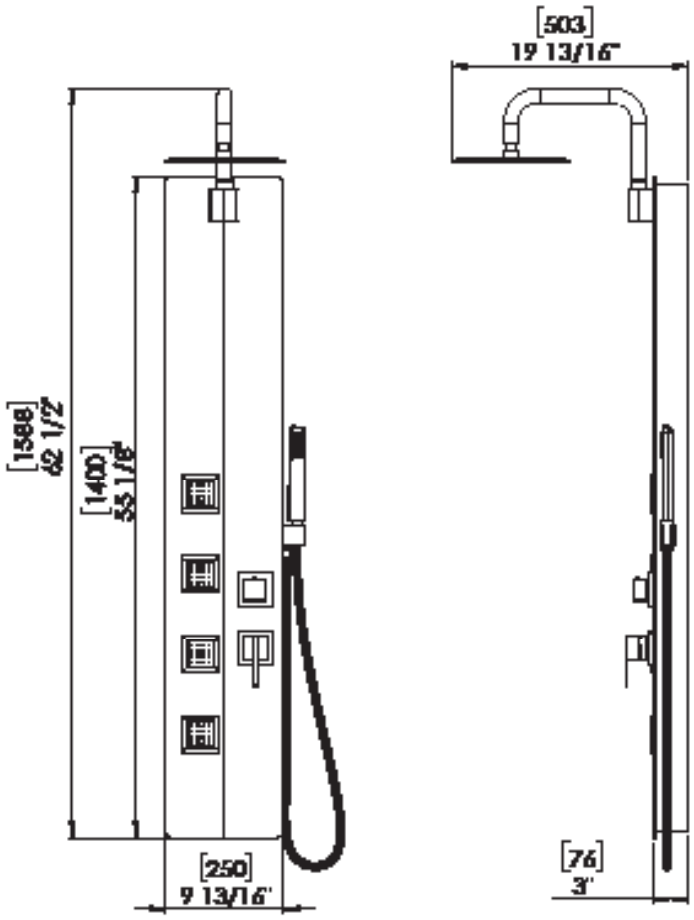

- Tempered glass front with black and white paint
- Brass shower arm
- Rain shower head made of ABS
- 4 body jets
- Handheld shower head with hose (5ft/1.5m)
- 3 way diverter valve
- Hot-cold water regulator
- Pressure balanced valve
- Anti-clogging silicone nozzles
- cUPC Certified

- *Façade en verre trempé peinturé en noir et blanc*
- *Bras de douche en laiton*
- *Tête de douche pluie en ABS*
- *4 jets de corps*
- *Douchette à main avec tuyau (1,5 m/5pi)*
- *Valve de diversion à 3 voies*
- *Régulateur d'eau chaude et froide*
- *Valve à pression balancée*
- *Micro-jets en silicone anti calcaire*
- *Certification cUPC*

* Dimensions can vary +/- 1/4" (6mm) / *Les dimensions peuvent varier de +/- 1/4" (6mm)*

Vista

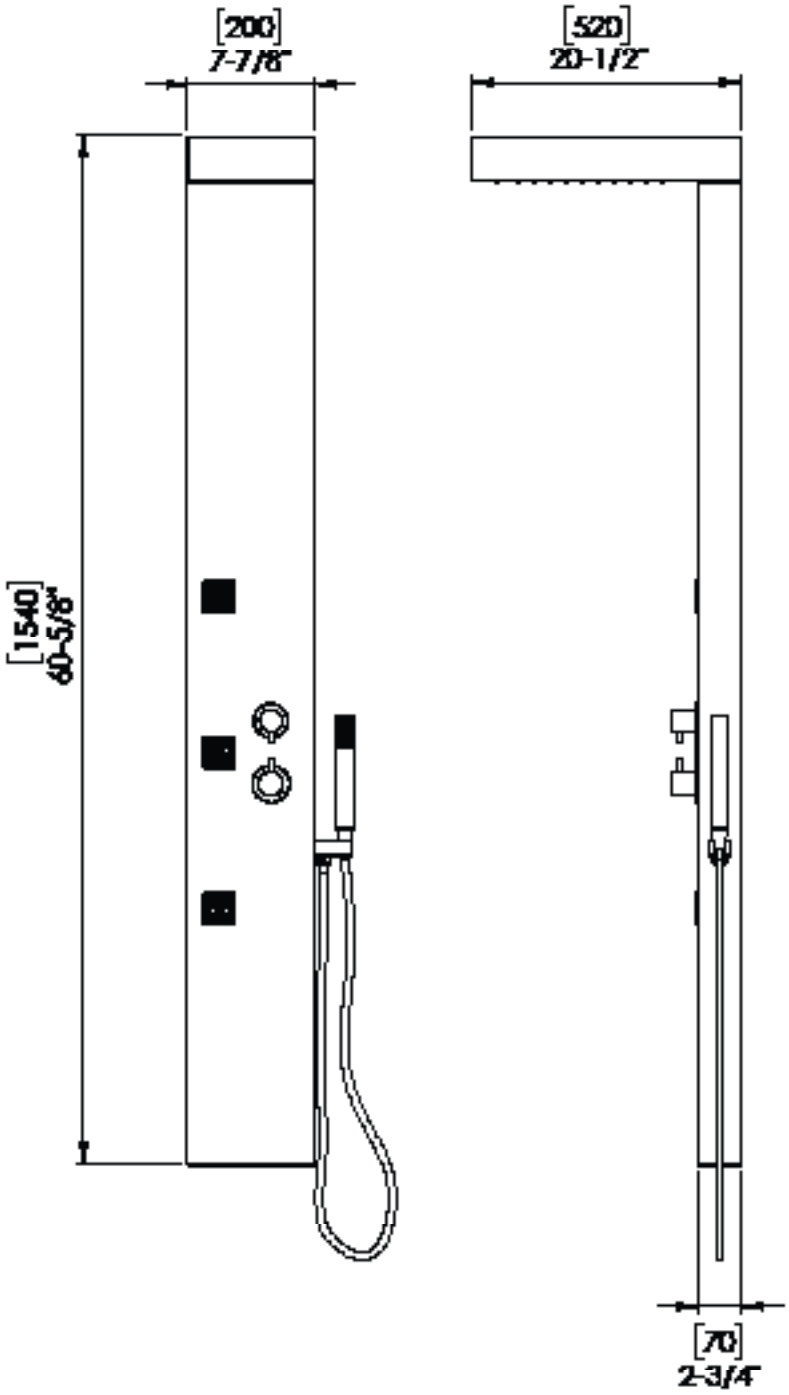

- Chrome stainless steel shower panel
- Waterproof with stain resistant coating
- Waterfall & rain shower head
- 3 body jets
- Handheld shower head with hose (5ft/1.5m)
- 4 way diverter
- Thermostatic valve
- Easy to clean, anti-clogging silicone nozzles
- cUPC certified

- *Colonne de douche en acier inoxydable chrome*
- *Revêtement imperméable résistant aux taches*
- *Tête de douche à jet de pluie et cascade*
- *3 jets*
- *Douchette à main avec tuyau (1,5 m/5pi)*
- *Vanne d'aiguillage à 4 positions*
- *Valve thermostatique*
- *Buses en silicone anti calcaire et facile à nettoyer*
- *Certification cUPC*

** Dimensions can vary +/- 1/4" (6mm) / Les dimensions peuvent varier de +/- 1/4" (6mm)*

Dexter

NEW PRODUCT
NOUVEAU PRODUIT

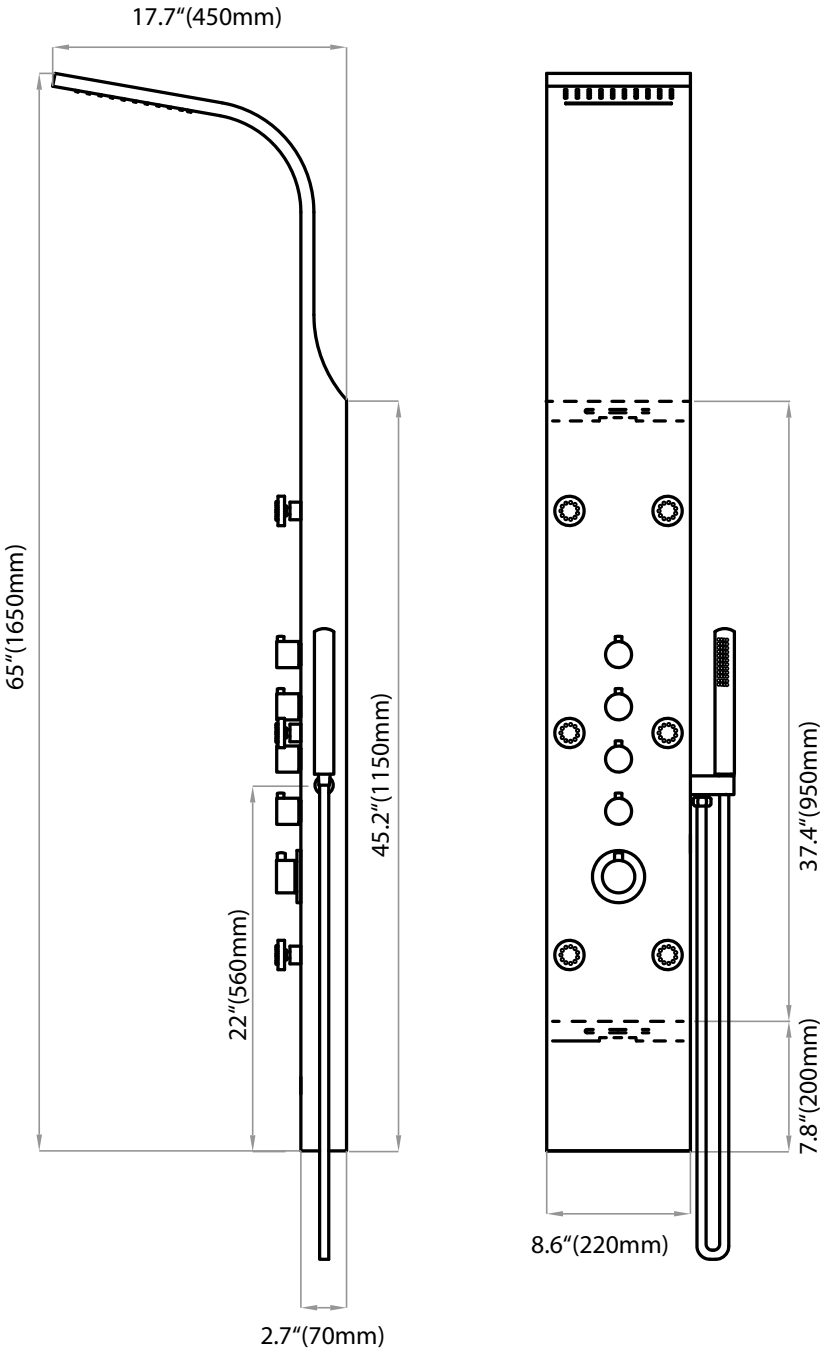

Gavin - B

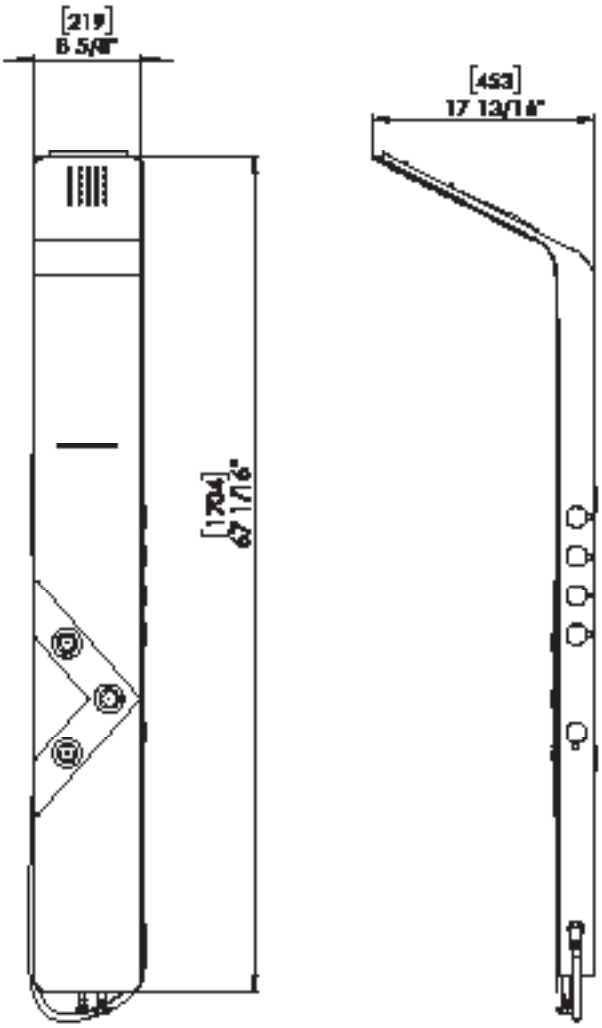

- Black painted aluminum alloy shower panel
- Waterproof with stain resistant coating
- Rain shower head
- 3 body jets
- Handheld shower head with hose (5ft/1.5m)
- 4 way diverter valve
- Pressure balanced valve
- Easy to clean, anti-clogging silicone nozzles
- cUPC Certified

- *Colonne de douche en alliage d'aluminium peint en noir*
- *Revêtement imperméable résistant aux taches*
- *Tête de douche pluie*
- *3 jets de corps*
- *Douchette à main avec tuyau (1,5 m/5pi)*
- *Valve de diversion 4 voies*
- *Valve à pression balancée*
- *Buses en silicone anti calcaire et facile à nettoyer*
- *Certification cUPC*

* Dimensions can vary +/- 1/4" (6mm) / *Les dimensions peuvent varier de +/- 1/4" (6mm)*

Gavin - W

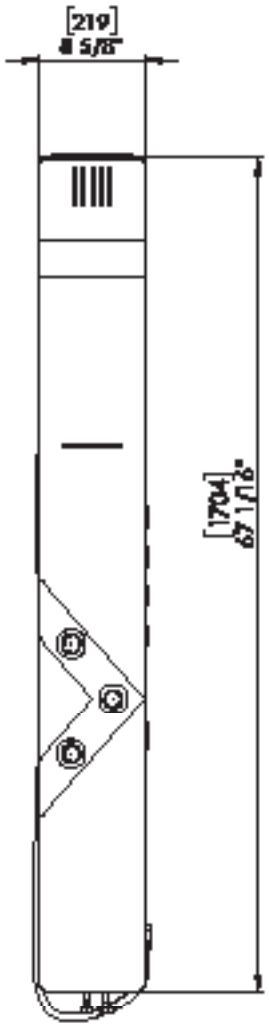

- White painted aluminum alloy shower panel
- Waterproof with stain resistant coating
- Rain shower head
- 3 body jets
- Handheld shower head with hose (5ft/1.5m)
- 4 way diverter valve
- Pressure balanced valve
- Easy to clean, anti-clogging silicone nozzles
- cUPC Certified

- *Colonne de douche en alliage d'aluminium peint en blanc*
- *Revêtement imperméable résistant aux taches*
- *Tête de douche pluie*
- *3 jets d'immersion pour le corps*
- *Douchette à main avec tuyau (1,5 m/5pi)*
- *Valve de diversion 4 voies*
- *Valve à pression balancée*
- *Buses en silicone anti colmatage et faciles à nettoyer*
- *Certification cUPC*

* Dimensions can vary +/- 1/4" (6mm) / *Les dimensions peuvent varier de +/- 1/4" (6mm)*

Eden

NEW PRODUCT
NOUVEAU PRODUIT

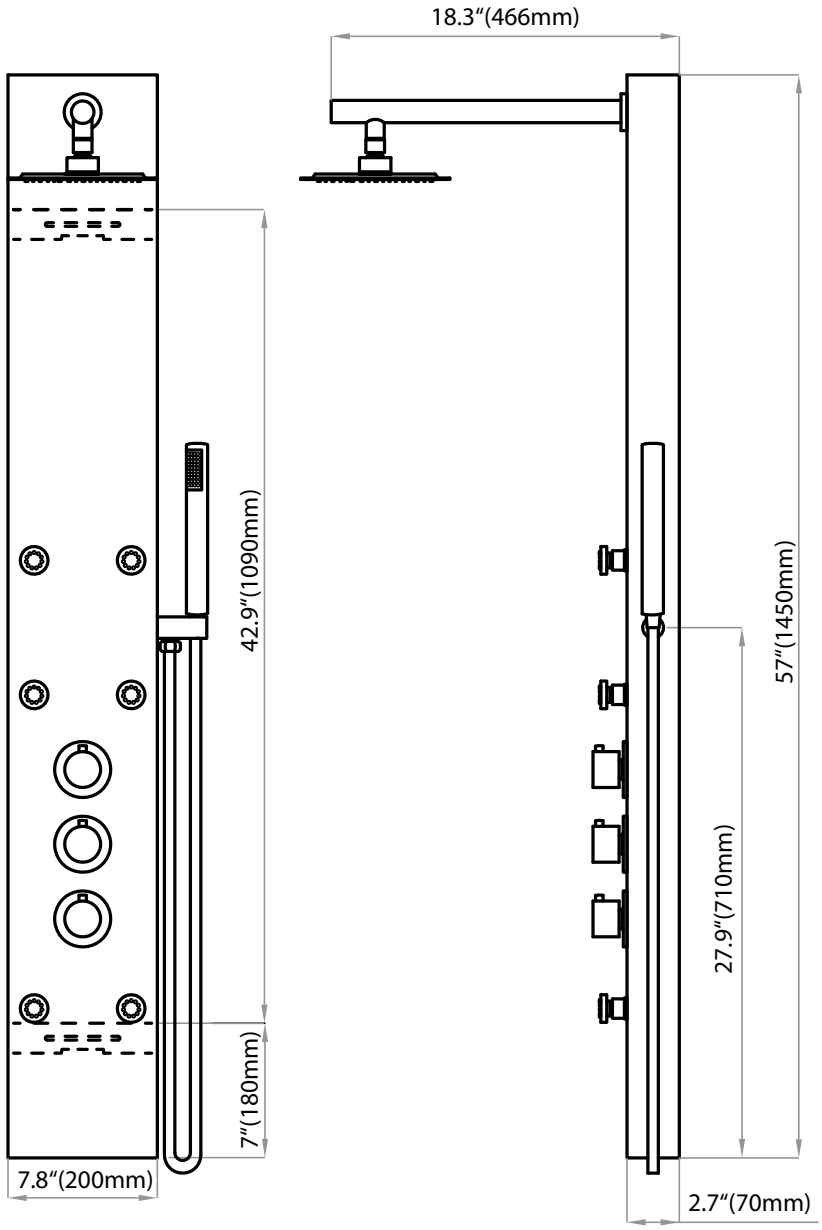

SHOWER KIT

ENSEMBLE DE DOUCHE

Gloria Black matte 60	Vienna Black matte 36x48	Lola Black matte 34	Leona Black matte 60	Leona Black matte 36x48
Door /Porte: 60 x 75 " Base: 32 X 60 x 2.5 " (8mm glass/verre)	Door / Porte: 48 x 36 x 75 " Base: 36 x 48 x 2.5 " (8mm glass/verre)	Door / Porte: 34 x 75 " Base: 32 x 60 x 2.5 " (8mm glass/verre)	Door / Porte: 58 x 75 " Base: 32 x 60 x 2.5 "	Door / Porte: 50 x 75" Wall / Mur: 35 x 75 " Base: 36 x 48 x 2.5 "

NEW SIZES
NOUVEIIES
TAILLES

Marshall 36-38-40 Chrome / Black - Noir	Marshall 36-38-40 - NW Chrome / Black - Noir
Door/Porte: 36 x 36 x 71 " (base:35.5x35.5x3") Door/Porte: 38 x 38 x 71 " (base:37.5x37.5x3") Door/Porte: 40 x 40 x 71 " (base:39.5x39.5x3")	Door/Porte: 36 x 36 x 71 " (base:35.5x35.5x3") Door/Porte: 38 x 38 x 71 " (base:37.5x37.5x3") Door/Porte: 40 x 40 x 71 " (base:39.5x39.5x3")

NEW SIZES
NOUVEIIES
TAILLES

Randall 36-38-40 Chrome / Black - Noir	Randall 36-38-40 - NW Chrome / Black - Noir
Door/Porte: 36 x 36 x 71 " (base:35.5x35.5x3") Door/Porte: 38 x 38 x 71 " (base:37.5x37.5x3") Door/Porte: 40 x 40 x 71 " (base:39.5x39.5x3")	Door/Porte: 36 x 36 x 71 " (base:35.5x35.5x3") Door/Porte: 38 x 38 x 71 " (base:37.5x37.5x3") Door/Porte: 40 x 40 x 71 " (base:39.5x39.5x3")

SHOWER KIT

ENSEMBLE DE DOUCHE

	Daphne Chrome	Daphne Black / Noir	Riley	Nelson
DIMENSION	Door/Porte: 36 x 36 x 71 " (base:36x36x3")	Door/Porte: 36 x 36 x 71 " (base:36x36x3")	Door /Porte: 38 x 38 x 72 " Base: 38 x 38 x 3"	Door /Porte: 38 x 38 x 72 " Base: 38 x 38 x 3"
PRICE / PRIX	$ 3050	$ 3100	$ 4050	$ 4350

Odelle - Tub Right Odelle - Tub Left	Odelle - Door Right Odelle - Door Left	Vincent - Left Vincent - Right
Curved Bathtub with skirt *Baignoire courbé à jupe* *Available in Left & Right/ Disponible en gauche et droite*	Curved & sliding bathtub door/ *Écran de Bain courbé et coulissant* *Available in Left & Right/ Disponible en gauche et droite*	Curved & sliding door/ *Écran de Bain courbé et coulissant* *Available in Left & Right/ Disponible en gauche et droite*
60 x 34 x 22 " ACRYLIC / *ACRYLIQUE*	60 X 58 " TEMPERED GLASS / *VERRE TREMPÉ*	Door / Porte: 60 X 78 " Base: 34 x 60 x 2.5 "
$ 3700	$ 1850	$ 3200 / $ 3200

Patricia	Dorothy
59 x 32 x79 "	60 x 32 x 83"
$ 2600	$ 4350

SHOWER DOORS

PORTES DE DOUCHE

NEW SIZES
NOUVEIIES
TAILLES

	Troy Chrome	Troy Black / Noir	Cosmo Chrome	Cosmo Black/Noir
DIMENSION	60 x 34 x 22 "	60 x 34 x 22 "	36 x 48 x 79 "	36 x 48 x 79 "

NEW PRODUCT
NOUVEAU
PRODUIT

	Bailey Chrome	Bailey Black/Noir	Diva	Savana
DIMENSION	60 x 75 "	60 x 75 "	39 x 1-1/4 x 55 ″ TEMPERED GLASS / *VERRE TREMPÉ*	42x55x0.24″ 6mm glass

TOILET / TOILETTE

Montana
28 x 14 x 28 ″
Ceramic Elongated Céramique Allongé
Floor mounted Fixé au sol
1 piece toilet / Toilette 1 pièce
1 Year/ 1 an

Gloria Black Matte 60

Shower enclosure
Ensemble de douche

60 x 32 "

Packaging /Emballage:
Box/*Boite:* 1 - Doors /*Portes*
Box/*Boite:* 2 - Base

Gross Weight / *Poids Brut*
Box1 - 106 lbs
Box2 - 53 lbs

Packaging Dimensions / *Dimensions d'emballage*
Box 1 - 29 x 4 x 77 in
Box 2 - 62 x 35 x 5 in

Gloria Black Matte 60

Technical Information
Informations Techniques

Glass thickness
Épaisseur du verre
11/32 in(8mm)

Horizontal adjustment
Ajustement horizontal
5/8in

Opening width
Longeur d'ouverture
24-7/16in

Wall to wall distance
Distance mur à mur
58 ± 1/4in

Fixed panel size
Taille du panneau fixe
27-5/8(W) x 1/4(T) x 74-5/8(H) in

Door panel size
Taille du panneau de porte
28(W) x 1/4(T) x 78(H) in

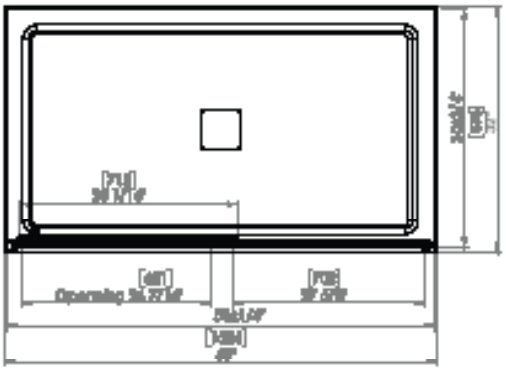

TOP VIEW *VUE DU HAUT*

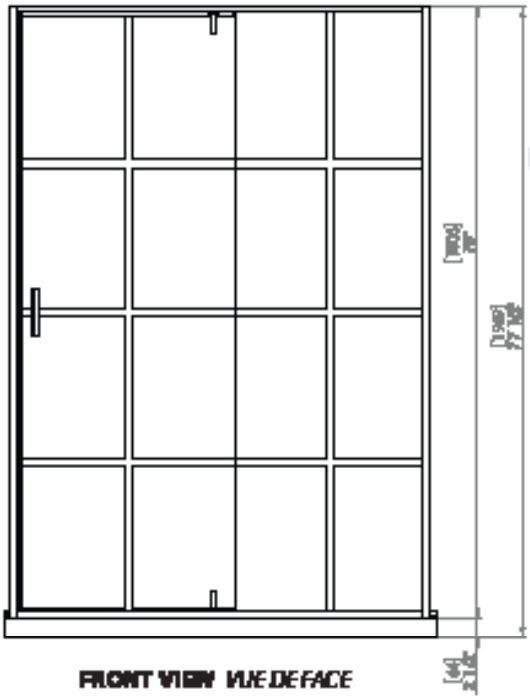

FRONT VIEW *VUE DE FACE*

**Dimensions can vary +/- 1/4" (6mm) / Les dimensions peuvent varier de +/- 1/4" (6mm)*

Compliance Certifications:
Certifications de compliance:

BS EN14428:2008+A1 shower door
ANSI Z97.1-2015 tempered glass
cUPC certified shower base

1/4" (6mm) Clear Tempered Glass
1/4in(6mm) Verre trempé clair

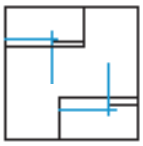

Reversible Installation
réversible

2.5" Low Threshold Acrylic Base
2.5" Seuil bas Base acrylique

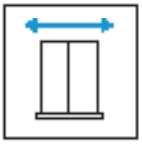

5/8" Horizontal Adjustment
5/8in Ajustement horizontal

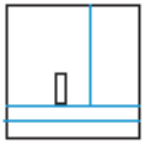

Pivoting Shower Door
Porte de douche pivot

Anodized aluminum frame
Cadre en aluminium anodisé

Vienna Black Matte 36x48

Shower enclosure
Ensemble de douche

48 x 36 "

Packaging /Emballage:
Box/*Boite:* 1 - Doors /*Portes*
Box/*Boite:* 2 - Return Panel / Panneau de Retour
Box /Boite: 3 - Base

Gross Weight / *Poids Brut*
Box/*Boite:* - 84 lbs
Box/*Boite:* 2 - 63 lbs
Box/*Boite:* 3 - 42 lbs

Packaging Dimensions / *Dimensions d'emballage*
Box/*Boite:* 1 - 31 x 4 x 78 in
Box/*Boite:* 2 - 37 x 2 x 78 in
Box /Boite: 3 - 50 x 39 x 5 in

Vienna Black Matte 36x48

Technical Information
Informations Techniques

Glass thickness
Épaisseur du verre
11/32 in (8mm)

Horizontal adjustment
Ajustement horizontal
5/8in

Opening width
Largeur d'ouverture
24 - 7/16in

Wall to wall distance
Distance mur à mur
48 ± 1/4in

Fixed panel size
Taille du panneau fixe
15-5/8(W) x 1/4(T) x 74-5/8(H) in

Door panel size
Taille du panneau de porte
28(W) x 1/4(T) x 73(H) in

Return panel size
Taille du panneau de retour
22(W) x 1/4(T) x 74-7/8(H) in

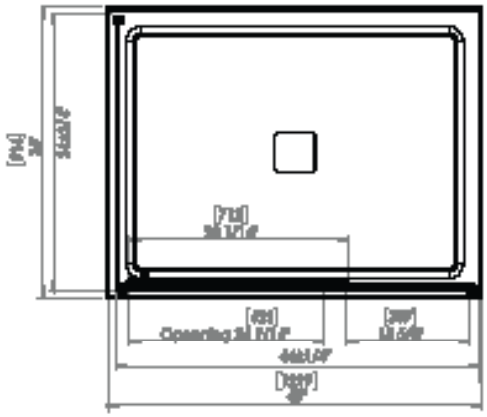

TOP VIEW *VUE DU HAUT*

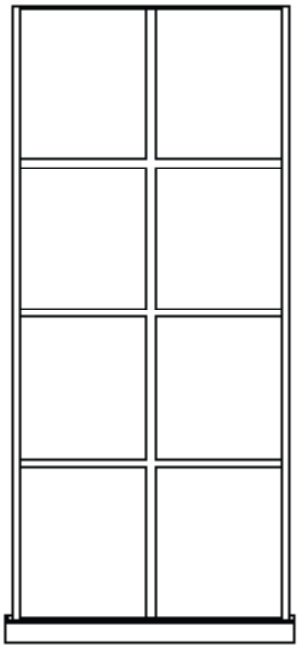

SIDE VIEW *VUE DE CÔTÉ*

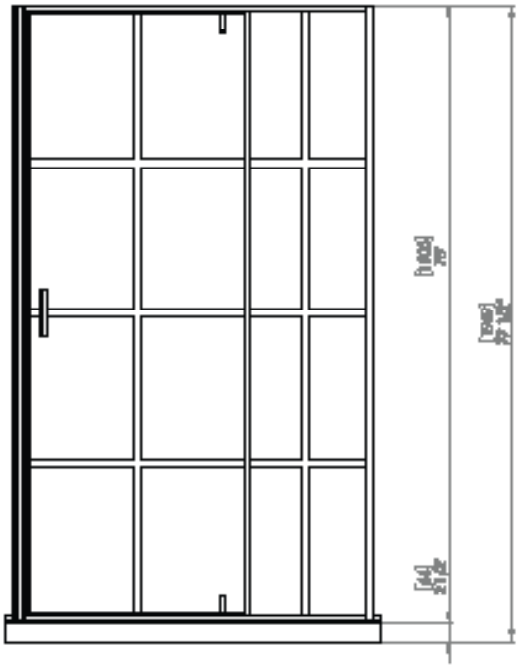

FRONT VIEW *VUE DE FACE*

* Dimensions can vary ± 1/4" (6mm) / *Les dimensions peuvent varier de ± 1/4" (6mm)*

Compliance Certifications
Certifications de compliance

BS EN14428:2008+A1 shower door
ANSI Z97.1-2015 tempered glass
cUPC certified shower base

1/4in(6mm) Clear Tempered Glass
1/4in(6mm) Verre trempé clair

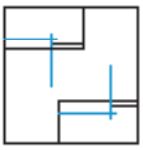

Reversible Installation
Installation réversible

2.5in Low Threshold Acrylic Base
2.5in Seuil bas Base acrylique

5/8in Horizontal Adjustment
5/8in Ajustement horizontal

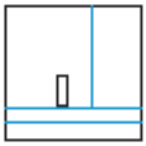

Pivoting Shower Door
Porte de douche pivot

Anodized aluminum frame
Cadre en aluminium anodisé

Lola Black Matte 34

Walk-in shower kit with base

Porte de douche avec base

34 x 78 "

Packaging /Emballage:
Box/*Boite:* 1 - Panel /*Panneau*
Box /Boite: 2 - Base

Gross Weight / *Poids Brut*
Box/*Boite:* 1 - 67 lbs
Box/*Boite:* 2 - 53 lbs

Packaging Dimensions / *Dimensions d'emballage*
Box/*Boite:* 1 - 35 x 77 x 2 ”
Box/*Boite:* 2 - 62 x 35 x 5 “

Lola Black Matte 34

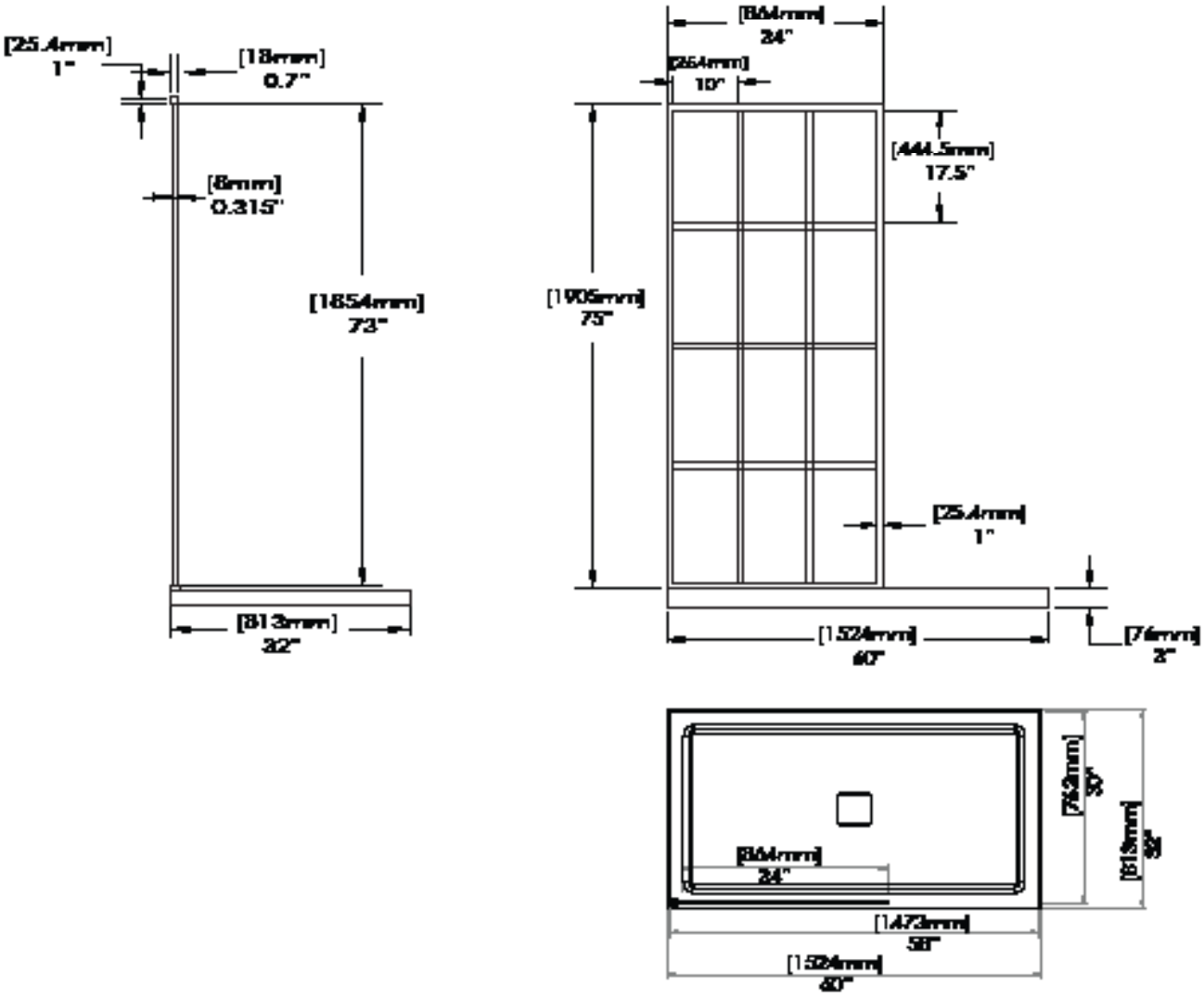

- Modern design
- Reversible installation (on left or right wall)
- Base reinforced with fiberglass
- 3" (7.6cm) low threshold base for easy access
- Anti-slip textured base
- 8mm clear tempered glass panels
- Black matte finish profiles and accessories
- Drain included

- Design moderne
- Installation réversible (sur le mur gauche ou droit)
- Base renforcé de fibre de verre
- Base avec seuil de 3" (7.6cm) pour accès facile
- Base texturée anti-dérapante
- Panneaux de verre trempé 8mm
- Profilés et accessoires en noir mat
- Drain inclus

* Dimensions can vary +/- 1/4" (6mm) / Les dimensions peuvent varier de +/- 1/4" (6mm)

NEW PRODUCT
NOUVEAU PRODUIT

Leona Black Matte 60

Door / Porte: 58 x 75 “
Base: 32 x 60 x 2.5 “

Packaging /Emballage:
Box/*Boite:*
Box /Boite:

Gross Weight / *Poids Brut*
Box/*Boite:*
Box/*Boite:*

Packaging Dimensions / *Dimensions d’emballage*
Box/*Boite:*
Box/*Boite:*

Leona Black Matte 60

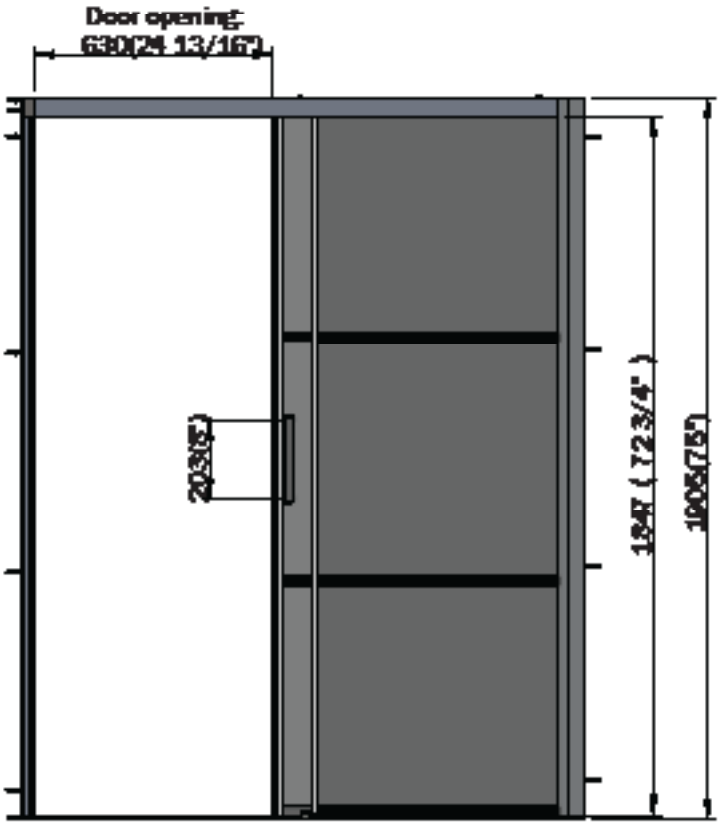

Product type / Type de produit
Alcove shower enclosure
Cabine de douce en alcôve

Door type / Type de porte
Sliding door / Porte coulissante

Frame type / Type de cadre
Framed/ cadre

Glass finish / Finition en verre
Clear tempered glass / Verre trempé clair

Hardware finish / Finition du matériel
Chrome

Door height / Hauteur de la porte
72 3/4"

Opening width / Largeur d'ouverture
24 13/16"

Glass thickness / Épaisseur du verre
1/4" / 6mm

Frame Material / Matériau du cadre
Aluminium - Black Matte
Aluminium - Noir Mat

NEW PRODUCT
NOUVEAU PRODUIT

Leona Black Matte 36x48

Door / Porte
(8mm glass/verre)

Door / Porte: 50 x 75”
Wall / Mur: 35 x 75 “
Base: 36 x 48 x 2.5 “

Packaging /Emballage:
Box/*Boite:*
Box /Boite:

Gross Weight / *Poids Brut*
Box/*Boite:*
Box/*Boite:*

Packaging Dimensions /
Dimensions d’emballage
Box/*Boite:*
Box/*Boite:*

Leona Black Matte 36x48

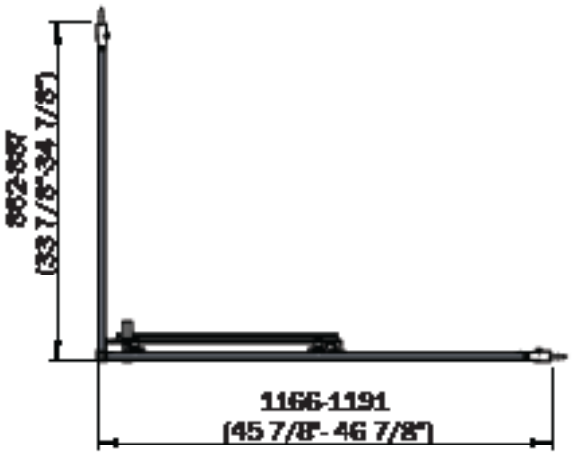

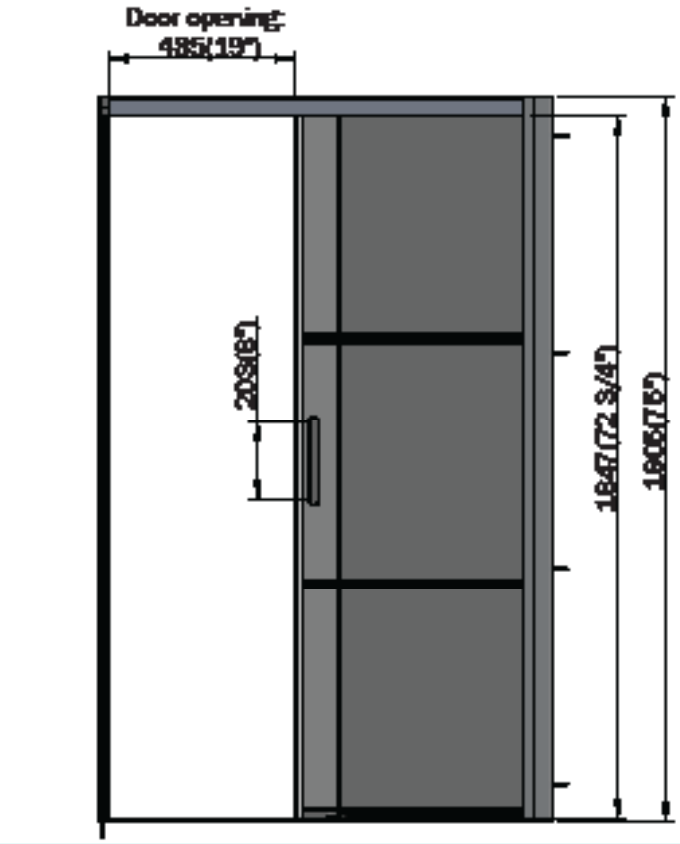

Product type / Type de produit
Shower door with return panel / Porte de douche avec panneau

Door type / Type de porte
Sliding door / Porte coulissante

Frame type / Type de cadre
Framed/ cadre

Glass finish / Finition en verre
Clear tempered glass / Verre trempé clair

Hardware finish / Finition du matériel
Chrome

Door height / Hauteur de la porte
72 3/4"

Opening width / Largeur d'ouverture
19"

Glass thickness / Épaisseur du verre
1/4" / 6mm

Frame Material / Matériau du cadre
Aluminium - Black Matte
Aluminium - Noir Mat

NEW SIZES
NOUVELLES TAILLES

Marshall

36-38-40

Chome

Matte Black / Noir Mat

With shower walls

Low profile base

36.5 x 36.5 x 75 “
38.5 x 38.5 x 75 “
40.5 x 40.5 x 75”

Avec murs de douche

Base profile bas

Packaging /Emballage:
Box/*Boite:* 1 - Doors /*Portes* & base
Box/*Boite:* 2 - Walls / Murs

Gross Weight / *Poids Brut*
Box 1 - 119 / 123 / 128 lbs
Box 2 - 57 / 61 / 66 lbs

Packaging Dimensions / *Dimensions d’emballage*
Box 1 - 38/40/42 x 8 x 75 in
Box 2 - 39/41/43 x 6 x 75 in

NEW SIZES
NOUVELLES TAILLES

Marshall 36-38-40

Neo-Round Shower kit
Cabine de douche Néo-ronde

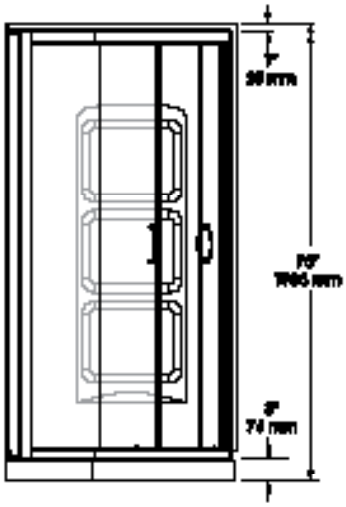

To update sizes on this page

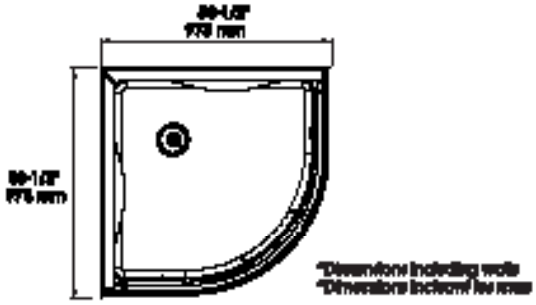

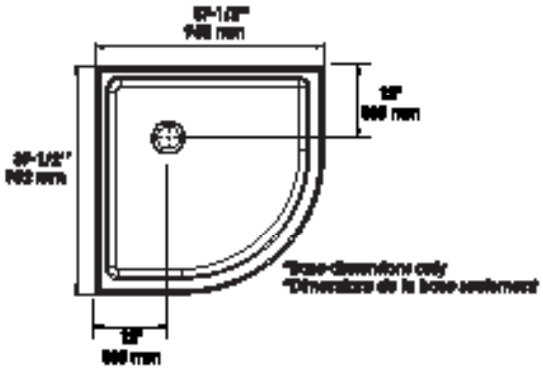

- High gloss pure acrylic construction
- Base and walls reinforced with fiberglass
- 3" (7.6cm) low threshold base for easy access
- Anti-slip textured base
- Frameless sliding doors, central opening
- 6mm clear tempered glass panels
- Chrome finish profiles and accessories
- Integrated shelves
- Drain included

- *Construction 100% acrylique lustrée*
- *Base et murs renforcés de fibre de verre*
- *Base avec seuil de 3" (7.6cm) pour accès facile*
- *Base texturée anti-dérapante*
- *Portes sans cadre, ouverture centrale*
- *Panneaux de verre trempé 6mm*
- *Profilés et accessoires chromés*
- *Étagères intégrées*
- *Drain inclus*

* Dimensions can vary +/- 1/4" (6mm) / *Les dimensions peuvent varier de +/- 1/4" (6mm)*

Marshall NW

36-38-40

Chome

Matte Black / Noir Mat

NEW SIZES
NOUVELLES TAILLES

36 x 36 x 75 “
38 x 38 x 75 “
40 x 40 x 75”

Low profile base
Base profile bas

Gross Weight / *Poids Brut*
119 / 123 / 128 lbs

Packaging Dimensions / *Dimensions d’emballage*
38/40/42 x 8 x 75 in

Marshall - NW 36-38-40

NEW SIZES
NOUVELLES TAILLES

To update sizes on this page

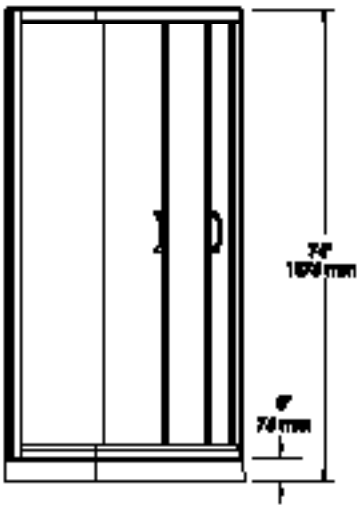

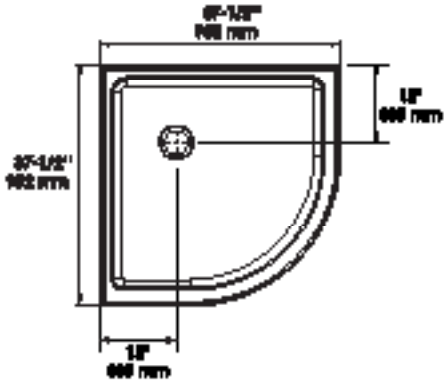

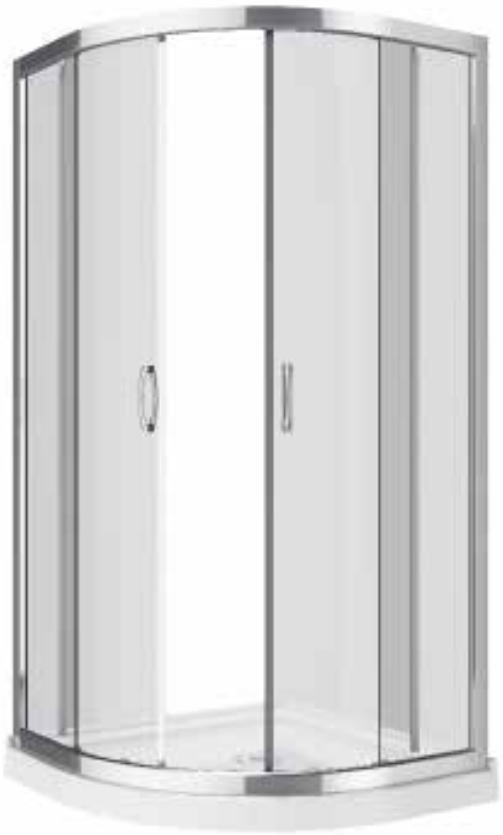

- High gloss pure acrylic construction
- Base and walls reinforced with fiberglass
- 3" (7.6cm) low threshold base for easy access
- Sliding door
- 6mm clear tempered glass panels
- Chrome finish profiles and accessories
- Drain included
- cUPC certified

- Construction en acrylique pur lustrée
- Base et murs renforcée de fibre de verre
- Base avec seuil de 3" (7.6cm) pour accès facile
- Portes coulissantes
- Panneaux de verre trempé 6mm
- Profilés et accessoires chromés
- Drain inclus
- Certifié CUPC

** Dimensions may vary +/- 1/4" (6mm) / Les dimensions peuvent varier de +/- 1/4" (6mm)*

SHOWER KIT

ENSEMBLE DE DOUCHE

NEW SIZES
NOUVELLES
TAILLES

Randall

36-38-40

Chome

Matte Black / Noir Mat

With shower walls
Low profile base

36.5 x 36.5 x 75 “
38.5 x 38.5 x 75 “
40.5 x 40.5 x 75”

Avec murs de douche
Base profile bas

Packaging /Emballage:
Box/*Boite:* 1 - Doors /*Portes* & base
Box/*Boite:* 2 - Walls / Murs

Gross Weight / *Poids Brut*
Box/*Boite:* 1 - 137 lbs
Box/*Boite:* 2 - 66 lbs

Packaging Dimensions / *Dimensions d’emballage*
Box 1 - 38/40/42 x 8 x 75 in
Box 2 - 39/41/43 x 6 x 75 in

Randall 36-38-40

NEW SIZES
NOUVELLES TAILLES

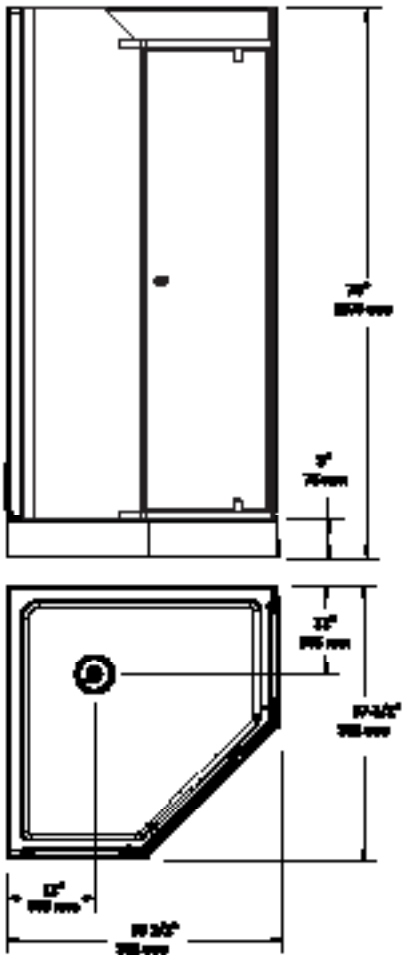

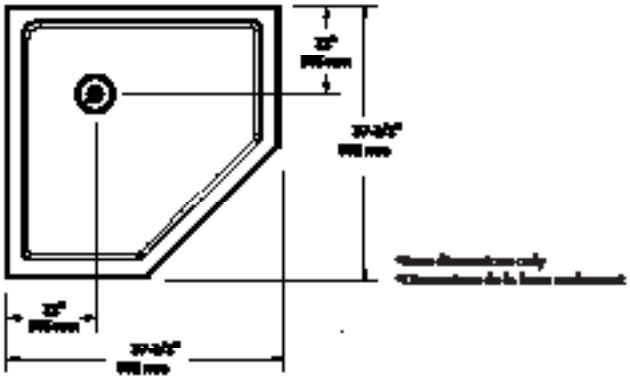

- High gloss pure acrylic construction
- Base reinforced with fiberglass
- 3" (7.6cm) low threshold base for easy access
- Frameless pivoting door
- 6mm clear tempered glass panels
- Chrome finish profiles and accessories
- Drain included
- cUPC certified

- *Construction 100% acrylique lustrée*
- *Base renforcée de fibre de verre*
- *Base avec seuil de 3" (7.6cm) pour accès facile*
- *Porte pivotante sans cadre*
- *Panneaux de verre trempé 6mm*
- *Profilés et accessoires chromés*
- *Drain inclus*
- *Certifié cUPC*

* Dimensions can vary +/- 1/4" (6mm) / *Les dimensions peuvent varier de +/- 1/4" (6mm)*

Randall NW

36-38-40

Chome

Matte Black / Noir Mat

No Wall

36 x 36 x 75 “
38 x 38 x 75 “
40 x 40 x 75 “

NEW SIZES
NOUVELLES TAILLES

Gross Weight / *Poids Brut*
119 / 123 / 128 lbs

Packaging Dimensions / *Dimensions d’emballage*
38/40/42 x 8 x 75 in

Randall - NW

NEW SIZES
NOUVELLES TAILLES

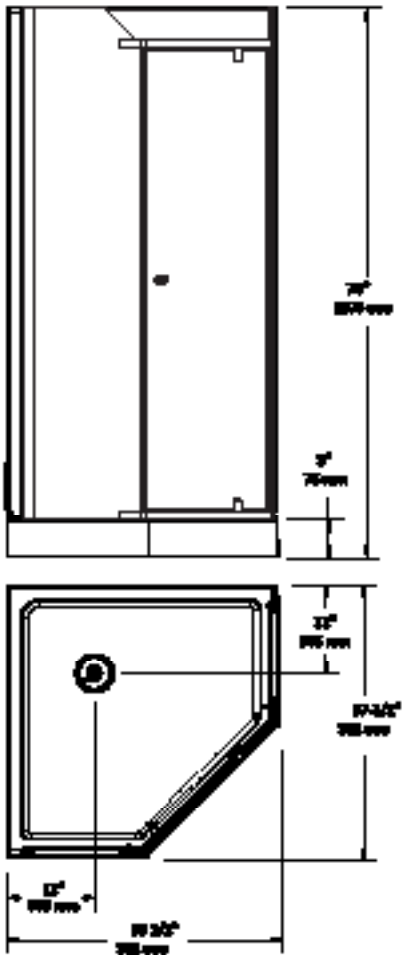

- High gloss pure acrylic construction
- Base reinforced with fiberglass
- 3" (7.6cm) low threshold base for easy access
- Frameless pivoting door
- 6mm clear tempered glass panels
- Chrome finish profiles and accessories
- Drain included
- cUPC certified

- *Construction 100% acrylique lustrée*
- *Base renforcée de fibre de verre*
- *Base avec seuil de 3" (7.6cm) pour accès facile*
- *Porte pivotante sans cadre*
- *Panneaux de verre trempé 6mm*
- *Profilés et accessoires chromés*
- *Drain inclus*
- *Certifié cUPC*

** Dimensions can vary +/- 1/4" (6mm) / Les dimensions peuvent varier de +/- 1/4" (6mm)*

Daphne

Chrome
Black - Noir

NEW SIZES
NOUVELLES
TAILLES

With shower walls
Low profile base

36 x 36 x 74 “

Avec murs de douche
Base profile bas

Packaging /Emballage:
Box/*Boite:* 1 - Doors /*Portes* & base
Box/*Boite:* 2 - Walls / Murs

Gross Weight / *Poids Brut*
Box 1 - 128 lbs
Box 2 - 61 lbs

Packaging Dimensions / *Dimensions d’emballage*
Box 1 - 38.5 x 7 x 75 in
Box 2 - 39 x 7.5 x 75 in

Riley

Low profile base

Door /Porte:
38 x 38 x 72 “
Base: 38 x 38 x 3”

Gross Weight / *Poids Brut*
128 lbs

Packaging Dimensions /
Dimensions d’emballage
40 x 8 x 75 in

Riley

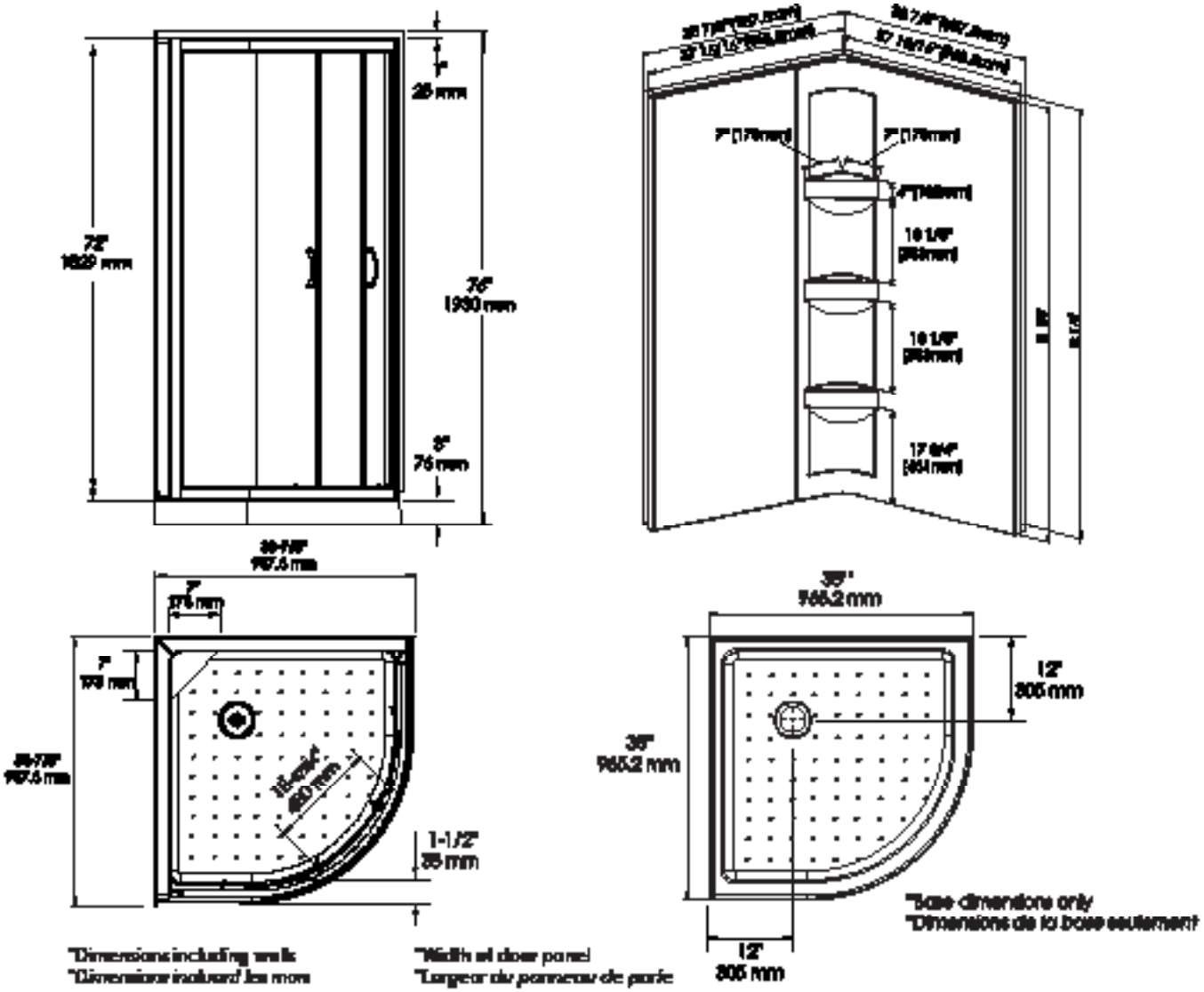

*Dimensions including walls
*Dimensions incluant les murs

*Width of door panel
*Largeur du panneau de porte

*Base dimensions only
*Dimensions de la base seulement

-High gloss acrylic shells with flanges for direct to stud installation.
-Aluminum frame with chrome finish.
-6mm clear tempered glass.
-Low-threshold 3" acrylic base with anti-slip texture.
-3 over-sized corner shelves to fit jumbo size bottles.
-Acrylic shower walls and acrylic base reinforced with fiber glass.
-Lower shelf positioned for foot rest.
-Shower drain included
-Width of door panel 1-1/2" including 25/64" of seal strip
-Door Opening: 0 to 18-57/64"
-Weight capacity of the base 150Kg / 330 Lbs

- Murs en acrylique brillant avec brides pour une installation directe sur le montants.
- Cadre en aluminium avec finition chromée.
- Verre trempé transparent de 6 mm.
- Base acrylique de 3 "à seuil bas avec texture antidérapante.
- 3 étagères d'angle surdimensionnées pour accueillir des bouteilles de grande taille
- Parois de douche en acrylique et base en acrylique renforcée de fibre de verre
- Tablette inférieure positionnée pour le repose-pieds.
- Drain de douche inclus.
- Largeur du panneau de porte 1-1/2" incluant 25/64" de la bande d'étanchéité.
- Ouverture de la porte : 0 à 18-57/64".
- Capacité de poids de la base 150Kg / 330 Lb.

Nelson

Curved shower door & base
Porte de douche courbée avec base

Door /Porte: 38 x 38 x 72 “
Base: 38 x 38 x 3”

Packaging /Emballage:
Box/*Boite:* 1 - Doors /*Portes* & base
Box/*Boite:* 2 - Walls / Murs

Gross Weight / *Poids Brut*
Box 1 - 122 lbs
Box 2 - 44 lbs

Packaging Dimensions /
Dimensions d’emballage
Box 1 - 33 x 7 x 75 in
Box 2 - 42 x 2.5 x 82 in

Nelson

Curved Shower Door & Base

Porte de douche courbée avec base

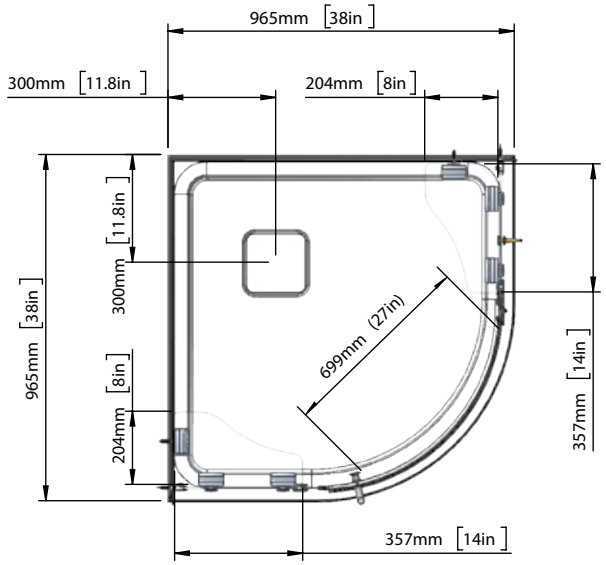

Top View - Vue de dessus

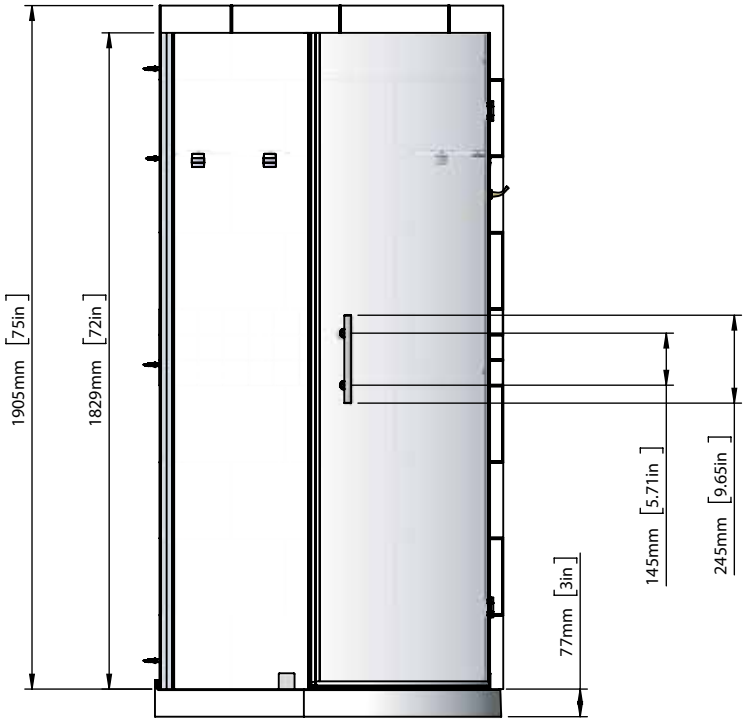

Front View - Vue de face

* Dimensions may vary / Les dimensions peuvent varier de / Las dimensiones pueden variar de +/- 1/4" (6mm)

SK-PNR-38-KIT

Product type / Type de produit
Neo-round shower enclosure / Neo-rond cabine de douche

Door type / Type de porte
Pivoting door / Porte pivotante

Frame type / Type de cadre
Frameless enclosure / Boîtier sans cadre

Glass finish / Finition en verre
Clear glass / Verre propre

Hardware finish / Finition du matériel
Chrome

Door height / Hauteur de la porte
1829mm (72")

Opening width / Largeur d'ouverture
699mm (27 1/2")

Glass thickness / Épaisseur du verre
6mm (1/4")

Odelle Tub Right and Left

Curved bathtub with skirt
Baignoire courbé à jupe

60 x 34 x 22 "

Availabe in right and left installation

Disponible pour une installation à gauche ou à droite

Odelle - T

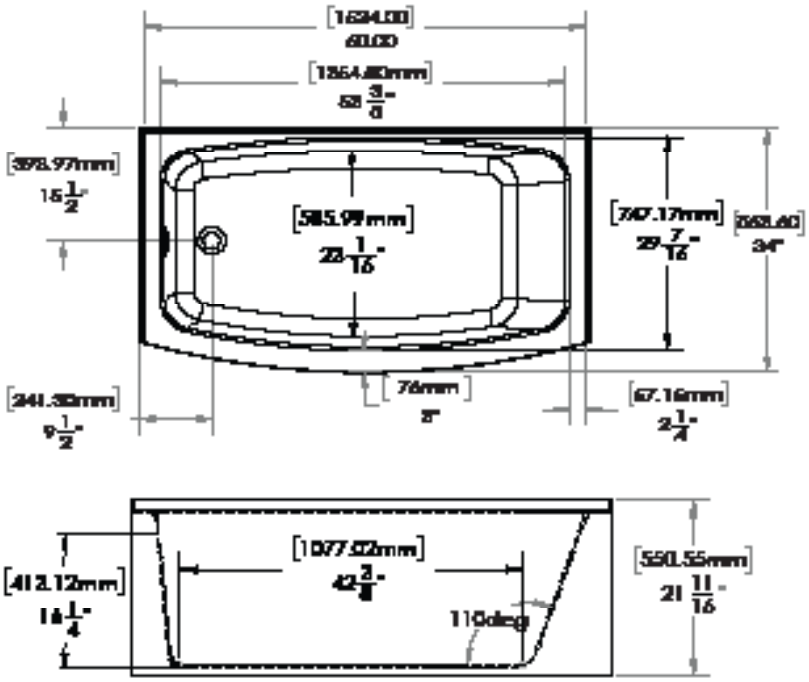

* [illegible] may vary +/- 1/4" [6mm] / Les dimensions peuvent varier de +/- 1/4" [6mm]

Odelle - D

Curved Sliding Bath Door /
Écran de Bain courbé et coulissant

Availalble in right & left Installation /
Disponible pour une installation à gauche ou à droite

Gallon to overflow / Gallon au trop plein	59 gal.
Packaging Dimension d'emballage	62 x 36 x 24 in
Product Weight / Poids du produit	73 lbs
Weight with Water / Poids rempli d'eau	665 lbs
Bathing well at sump / Dimension intérieur au rebord	42 3/8 x 16 1/4 in
Bathing well at rim / Dimension au bord du bain	53 3/8 x 29 7/16 in

Compliance Certification /
Certification de conformité

Uniform Plumbing Code / *Code de Plomberie*
National Plumbing Code of Canada /
Code de Plomberie Canadien
CSA B45.5-17/IAPMO Z124-2017

Pure acrylic construction reinforced by fiberglass
Construction en acrylique renforcée de fibre de verre

Freestanding Installation
Installation autoportante

Adjustable feet
Pattes ajustables

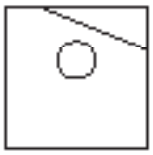

Integrated chrome circular overflow
Trop-plein circulaire chromé intégré

Chrome drain included
Drain chromé inclus

CUPC certified
Certifié CUPC

Vincent

Curved shower door & base
Porte de douche courbée avec base

Door / Porte: 60 X 78 “
Base: 34 x 60 x 2.5 “

Right and left curved shower door available

Disponible pour installation à gauche ou à droite

Vincent

Curved Shower Door & Base

Porte de douche courbée avec base

RIGHT / DROIT

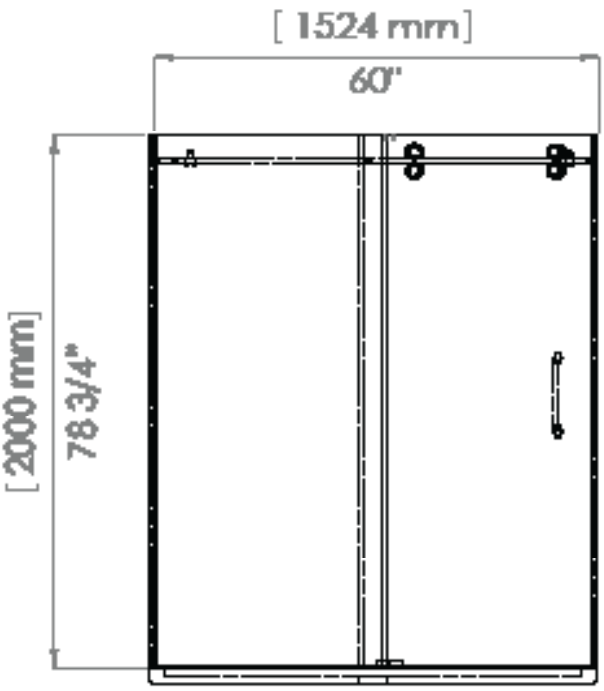

GAUCHE / LEFT

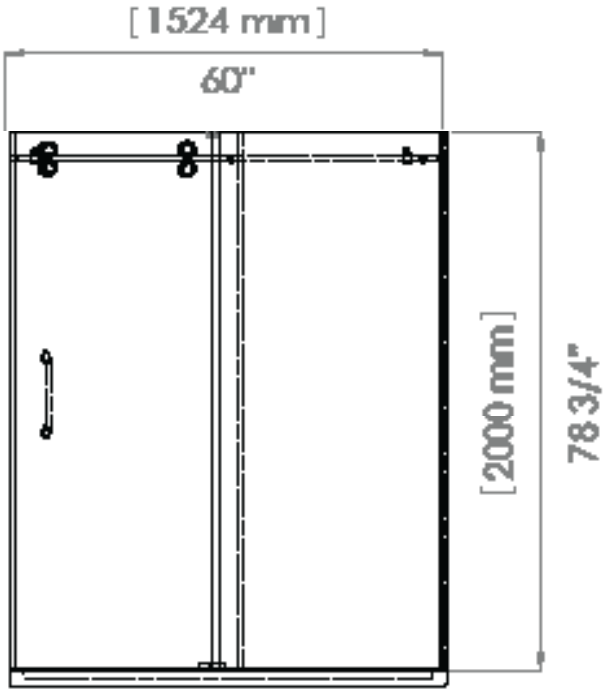

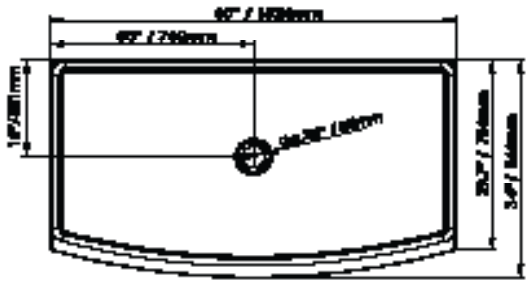

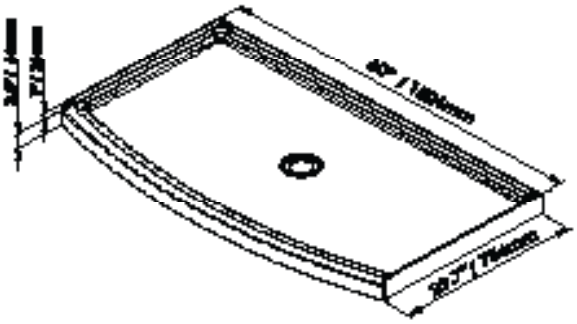

- Acrylic base reinforced with fiberglass
- 3" (7.6cm) low threshold base for easy access
- Anti-slip textured base
- Frame-less sliding doors
- 6mm clear tempered glass panels
- Chrome finish profiles and accessories
- Drain included

- *Base en acrylique renforcés de fibre de verre*
- *Base avec seuil de 3" (7.6cm) pour accès facile*
- *Base texturée anti-dérapante*
- *Portes sans cadre*
- *Panneaux de verre trempé 6mm*
- *Profilés et accessoires chromés*
- *Drain inclus*

Patricia

NEW PRODUCT
NOUVEAU PRODUIT

Skirted tub with door & return panel / Baignoire à jupe avec porte et panneau de retour

59 x 32 x79 “

Packaging /Emballage:
Box/*Boite:* 1 - Doors /*Portes* & base
Box/*Boite:* 2 - Bathtub / Baignoire

Gross Weight / *Poids Brut*
Box 1 - 73 lbs
Box 2 - 44 lbs

Packaging Dimensions / *Dimensions d’emballage*
Box 1 - 29 x 5 x 62 in
Box 2 - 24.5 x 33 x 62 in

Dorothy

NEW PRODUCT
NOUVEAU PRODUIT

3-piece shower kit /
Kit de douche 3 pièces

60 x 34 x 83 "

Packaging /Emballage:
Box/*Boite:* 1 - Doors /*Portes* & base
Box/*Boite:* 2 - Bathtub / Baignoire

Gross Weight / *Poids Brut*
Box 1 - 127 lbs
Box 2 - 134 lbs

Packaging Dimensions /
Dimensions d'emballage
Box 1 - 30 x 3 x 82 in
Box 2 - 62.5 x 9 x 84.5 in

Dorothy

3-piece shower kit / Kit de douche 3 pièces

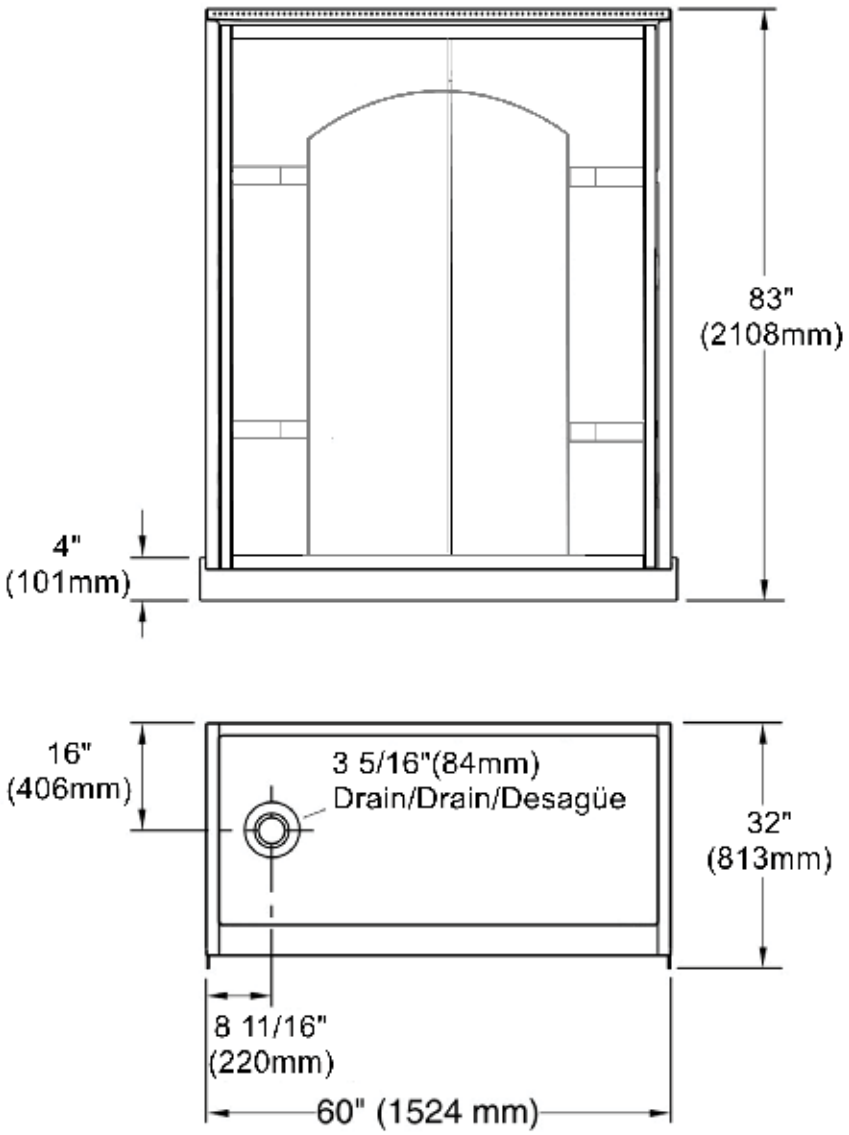

Dimensions may vary +/- 1/4" (6mm) / Les dimensions peuvent varier de +/- 1/4" (6mm)

SK-1116-KIT

Product type / Type de produit
Alcove Shower / Douche d'alcôve

Door type / Type de porte
Sliding door / Porte coulissante

Frame type / Type de cadre
Frameless enclosure / Boîtier sans cadre

Glass finish / Finition en verre
Clear glass / Verre propre

Hardware finish / Finition du matériel
Chrome

Door height / Hauteur de la porte
1938mm (76.2")

Opening width / Largeur d'ouverture
620mm (24.4")

Glass thickness / Épaisseur du verre
6mm (1/4")

NEW PRODUCT
NOUVEAU PRODUIT

Troy

Chrome
Black / Noir

Shower door /
Porte de douche

60 x 34 x 22 “

Gross Weight / *Poids Brut*

Packaging Dimensions /
Dimensions d’emballage

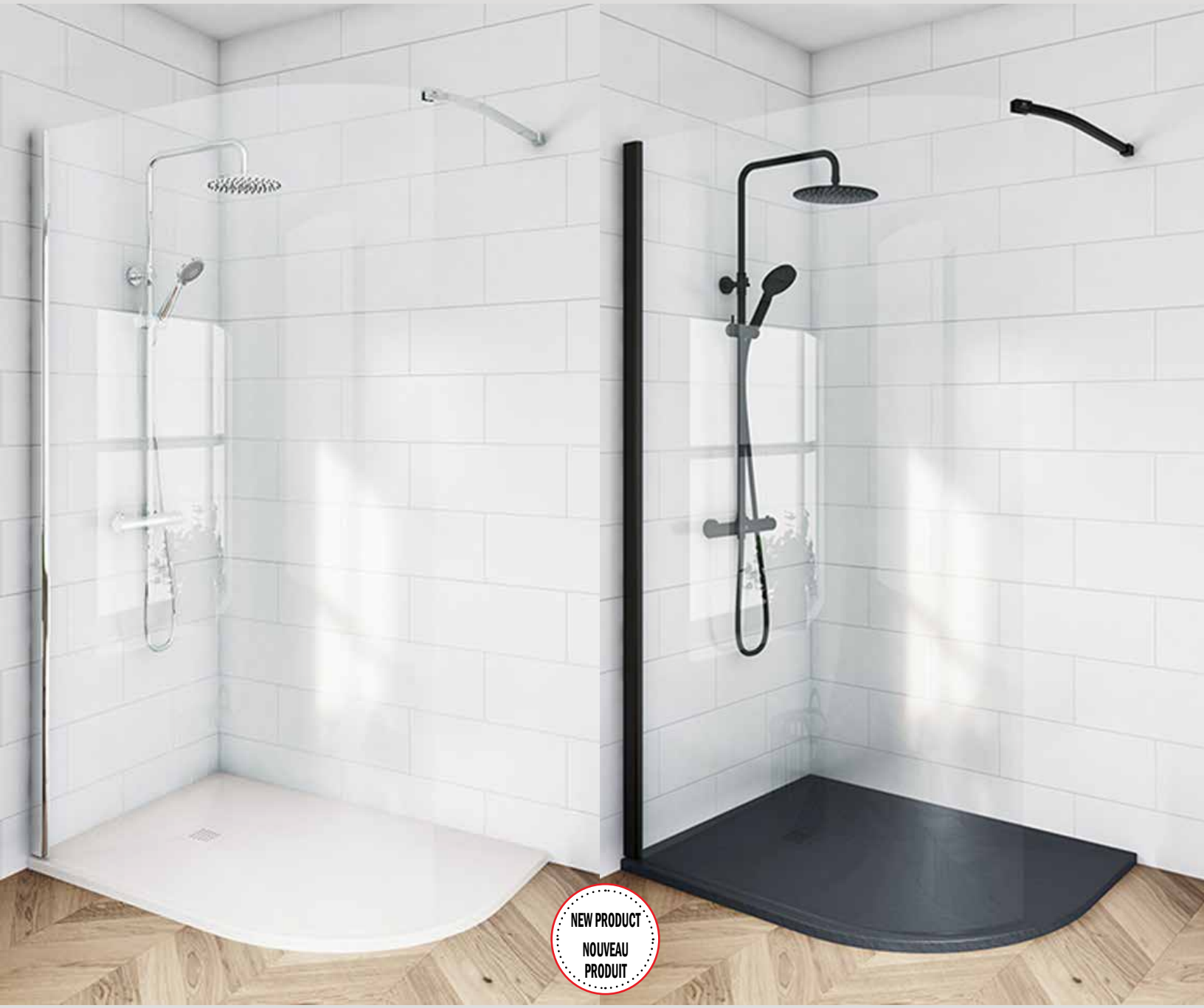

Cosmo

Chrome
Black / Noir

Shower door /
Porte de douche

36 x 48 x 79 “

Gross Weight / *Poids Brut*

Packaging Dimensions /
Dimensions d’emballage

NEW PRODUCT
NOUVEAU PRODUIT

Bailey

Chrome
Black / Noir

Shower door /
Porte de douche

59 x 75 ”

Gross Weight / *Poids Brut*
116 lbs

Packaging Dimensions /
Dimensions d’emballage
33 x 5 x 78 in

Sliding / Coulissant

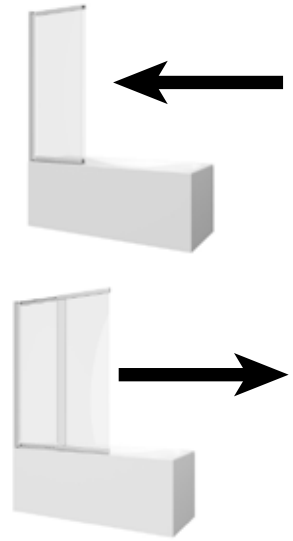

Pivoting / Pivotant

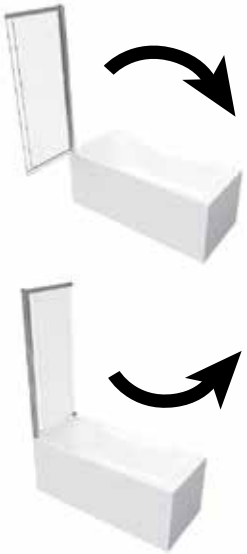

Diva

Sliding and pivoting bath screen
Pare-baignoire coulissant et pivotant

39 x 1-1/4 x 55 "

Gross Weight / *Poids Brut*
110lbs

Packaging Dimensions /
Dimensions d'emballage
25 x 4 x 58 "

Diva

Sliding and Pivoting Bath Screen

Ecran de bain coulissant & pivot

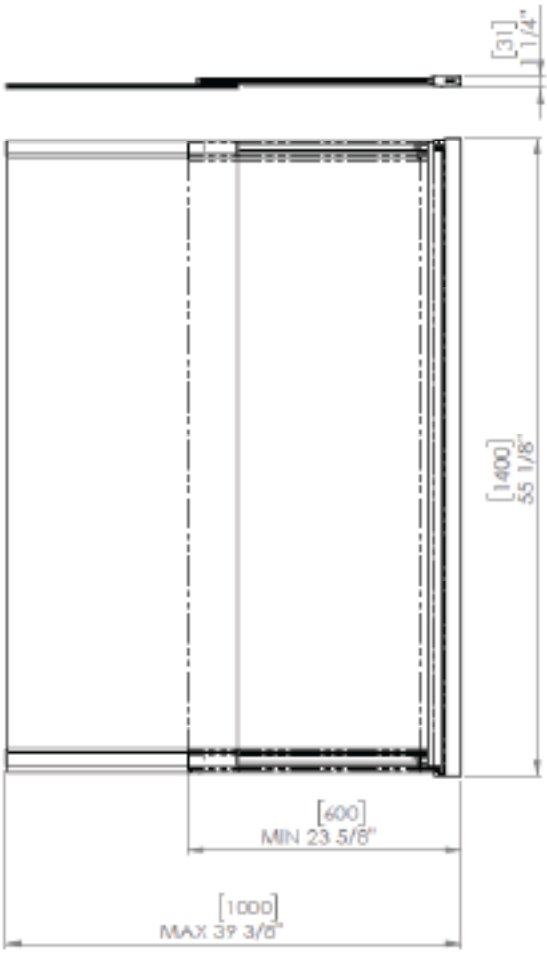

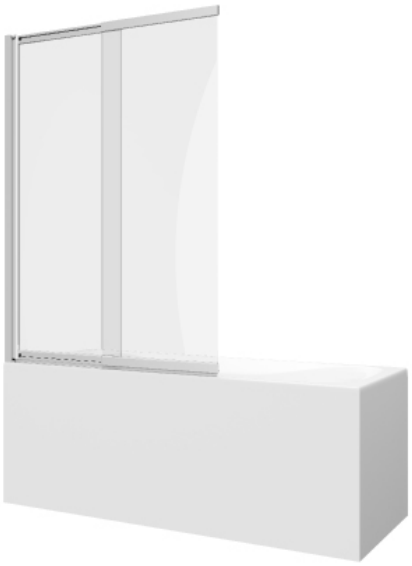

- Glass thickness 6mm (1/4")
- Aluminum frame
- Chrome frame finish
- Reversible installation
- Adjustable wall channels
- Hidden double rollers
- Rising pivot system
- Bathtub not included
- cUPC certified

- *Épaisseur de verre 6mm (1/4")*
- *Cadre en aluminium*
- *Finis du cadre chrome*
- *Installation réversible*
- *Montants muraux ajustables*
- *Roulettes doubles cachées*
- *Système de pivot ascendant*
- *Baignoire non inclus*
- *Certifié cUPC*

* Dimensions may vary +/- 1/4" (6mm) / *Les dimensions peuvent varier de +/- 1/4" (6mm)*

Savana

Sliding and pivoting bath screen

Pare-baignoire coulissant et pivotant

55 x 42 "

Gross Weight / *Poids Brut*

64 lbs

Packaging Dimensions / *Dimensions d'emballage*

27 x 3 x 60 "

Montana

MaP rating 1000
Performance MaP 1000g

28 x 14 x 28 "

Gross Weight / *Poids Brut*
132 lbs

Packaging Dimensions /
Dimensions d'emballage
34 x 18 x 30 "

Montana

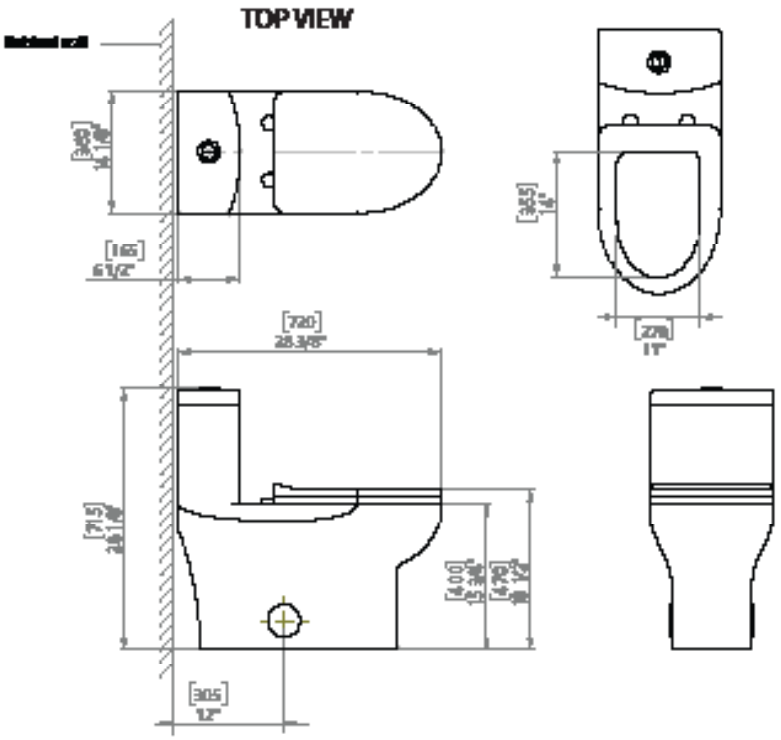

FRONT VIEW / *VUE DE FACE* **SIDE VIEW** / *VUE DE CÔTÉ*

* Dimensions may vary +/- 1/4" (6mm) / Les dimensions peuvent varier de +/- 1/4" (6mm)

Flush type / Type de chasse d'eau	Double flush
Gallons per flush / Gallon par chasse d'eau	4L/6L
Packaging dimensions / Dimension d'emballage	34x18x30 "
Approximated weight / Poids approximative	89.5lbs
Rough in / Rough in	12in
Trap diamter ball pass / Diamètre de la trape	1-7/8 "
Flushing method / Type de Chasse d'eau	Wash down
MaP rating / Performance MaP	1000g
Height of water line / Hauteur du niveau d'eau	6-15/16 "

Compliance Certification / Certification de conformité

CSA B45.1-13
ASME A112.19.2-2013

Elongated Toilet / ***Toilette allongée***

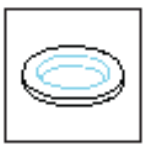

Waxing ring included/ ***Collier de cire inclus***

Soft closing seat cover / ***Siège à fermeture lente***

1.6 / 1.2 GPF Dual Flush / ***1.6 / 1.2 GPF Double chasse***

MaP Rating
Performance MaP
1000g

VALIRYO

AIR BODY DRYER / SÈCHOIR CORPOREL

KBB product innovator AWARDS 2019 WINNER

Combining wellness, sustainability and efficiency like never before.

The most pleasant and hygienic way of body drying
Skin-friendly, germ-free,antibaterial and stimulating for body and mind.

The Valiryo Body Dryer is a fully automated body drying device that revolutionizes the way we dry ourselves. Installable directly inside the shower. Valiryo Body Dryer replaces the conventional towel with a skin-friendly, germ-free, antibacterial and highly pleasant air stream.

Combinant bien-être et durabilité comme jamais auparavant

L'innovation technique à la rencontre du design moderne

Valiryo est un séchoir corporel très efficace et révolutionnaire. un nouveau moyen de se sécher en sortant de la douche.
Tout en fournissant ou consommateur une expérience relaxante et sans efforts.
Valiryo réduit le besoin en draps de bain au minimum.

	Valiryo Black/Noir	Valiryo White/Blanc
DIMENSION	85 x 12 x 10 "	85 x 12 x 10 "

Vanities are not available in the USA / *Les vanités ne sont pas disponibles aux États-Unis*

FREESTANDING VANITIES
VANITÉS AUTOPORTANTES

	Manchester	Charlotte
DESCRIPTION *DESCRIPTION*	Contemporary design with ceramic basin / *Design contemporain avec vasque en céramique*	Contemporary design with ceramic basin / *Design contemporain avec vasque en céramique*
MATERIAL *MATERIEL*	MDF solid manufacturing / *Fabrication solide MDF*	MDF solid manufacturing / *Fabrication solide MDF*
DIMENSION	24 x 18 x 34 ″	32 X 18 X 34 "
COLOURS / COULEURS	(Willow Green / Vert)	(White / Blanc) (Grey / gris)

ARTISTIC VANITIES
VANITÉS ARTISTIQUE

Maryland	Preston
Artistic royal blue vanity with gold trims / *Vanité artistique bleu royal avec garnitures dorées*	Artistic brown vanity with gold trim / *Vanité artistique brun avec garnitures dorées*
MDF solid manufacturing / *Fabrication solide MDF*	MDF solid manufacturing / *Fabrication solide MDF*
36 x 22 x 33 " 48 x 22 x 33 "	48 x 22 x 33 " 60 x 22 x 33 "

WALL-MOUNT VANITIES
VANITÉS MURALES

Harvard
Wall-mount black vanity with mirror / Vanité murale noire avec miroir
MDF with PVC finish / *MDF avec finition PVC*
(1) Vanity/ Vanité*: 48 x 18 x 20* " *(2) Mirror/Miroir: 46 x 30 x 0.8* "

Manchester

24” Vanity with ceramic basin

24 x 18 x 34 ″

Brown & Navy Blue
Brun et bleu marin

Gross Weight / *Poids Brut*
81 lbs

Packaging Dimensions /
Dimensions d’emballage
27 x 21 x 38 in

Manchester

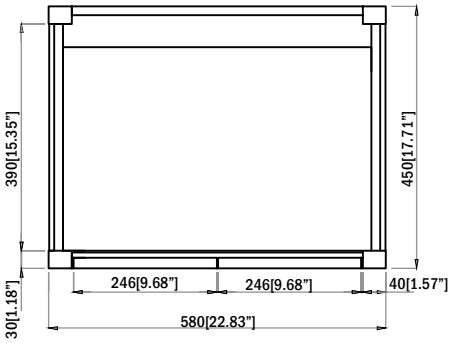

TOP VIEW / VUE DE DESSUS

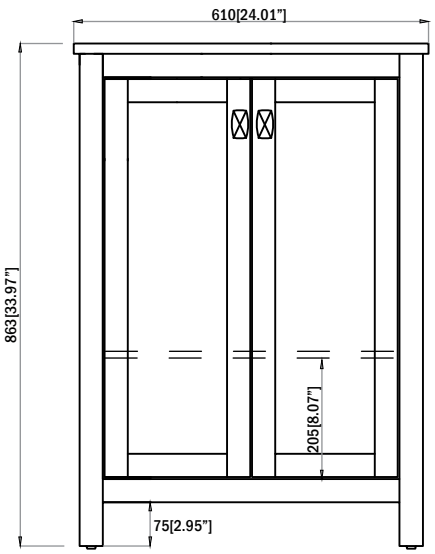

FRONT VIEW
VUE DE FACE

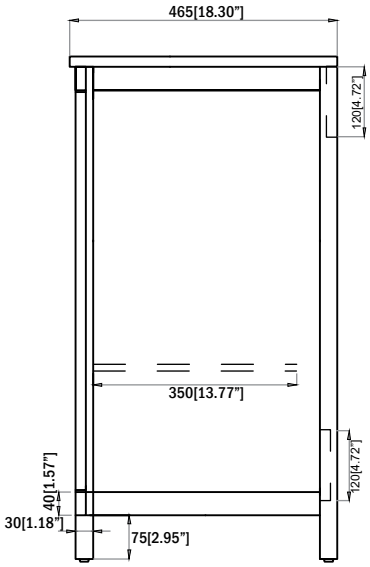

SIDE VIEW
VUE DE CÔTÉ

* Dimensions may vary +/- 1/4" (6mm) / Les dimensions peuvent varier de +/- 1/4" (6mm)

V3-U-BR-24

Countertop Material/Matiere du comptoir

Ceramic/ Céramique

Vanity Material/Matériel du Meuble-lavabo

MDF with Brown Melamine/
MDF melaminé en Brun

Handle Material/Matiere de la poignée

Chrome/ Chomé

Number of sinks/Nombre de lavabos

1

Vanity Colour/Couleur du Meuble-lavabo

Brown/ Brun

Packaging Dimensions/Dimensions de l'emballage

27.36 x 21.49 x 38.11 inch

Approximated weight /Poids approximatif

31.8 KG / 70 lbs

Counter-top dimensions /Dimensions du comptoir

24.01 x 18.30 x 0.39 inch

Compliance Certifications:

Uniform Plumbing Code
National Plumbing Code of Canada
CSA B45.5-17/IAPMO Z124-2017

Soft closing doors
portes à fermeture douce

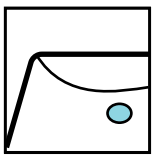

Ceramic sink included
Lavabo en céramique inclus

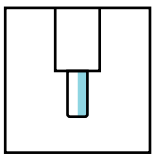

Adjustable feet
Pattes ajustables

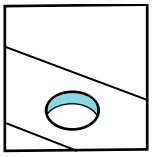

Counter-top predrilled with one hole.
Comptoir pré-percé d'un trou

cUPC Certified sink
Lavabo Certifié cUPC

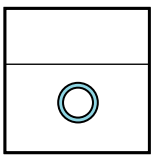

Integrated chrome circular overflow
Chrome intégré débordement circulaire

Charlotte

32” Vanity with ceramic basin

32 X 18 X 34 “

Gross Weight / *Poids Brut*

Packaging Dimensions / *Dimensions d’emballage*

Maryland

Artistic royal blue vanity with gold trims

36 x 22 x 33 "
48 x 22 x 33 “

Vanité artistique bleu royal avec garnitures dorées

Gross Weight / *Poids Brut*
178 lbs / 217 lbs

Packaging Dimensions / *Dimensions d’emballage*
42.5 x 22 x 38 in
42.5 x 24 x 50 in

Maryland

36”

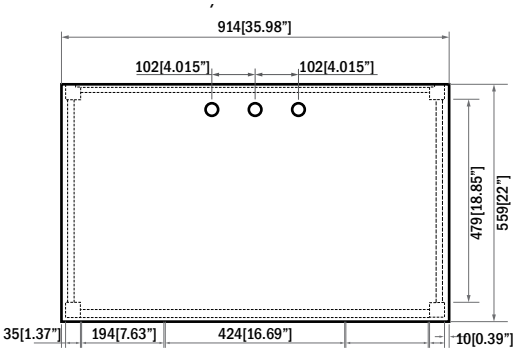

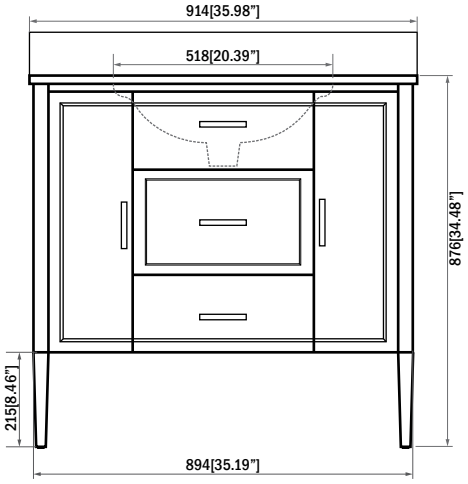

48”

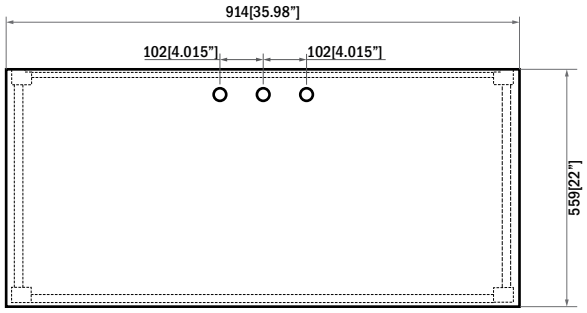

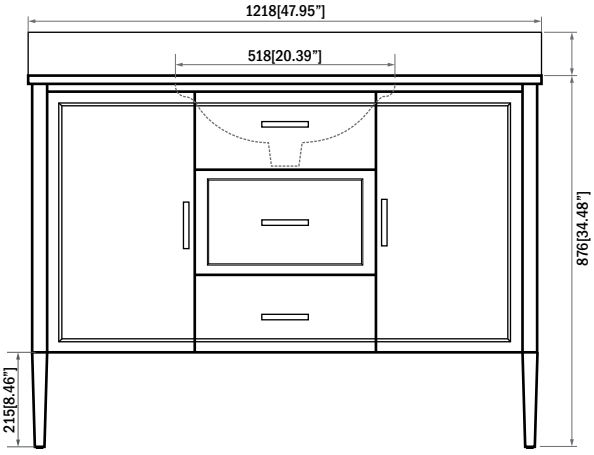

Soft closing doors
portes à fermeture douce

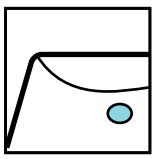

Ceramic sink included
Lavabo en céramique inclus

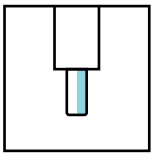

Adjustable feet
Pattes ajustables

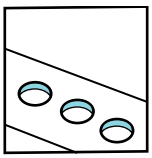

Counter-top predrilled with one hole.
Comptoir pré-percé d’un trou

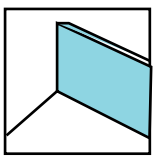

Backsplash
Dosseret

cUPC Certified sink
Lavabo Certifié cUPC

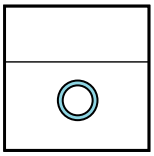

Integrated chrome circular overflow
Chrome intégré débordement circulaire

Preston

Artistic brown vanity with gold trim

48 x 22 x 33 "
60 x 22 x 33 “

Vanité artistique brun avec garnitures dorées

Gross Weight / *Poids Brut*
178 lbs / 217 lbs

Packaging Dimensions / *Dimensions d’emballage*
42.5 x 22 x 38 in
42.5 x 24 x 50 in

Preston

48”

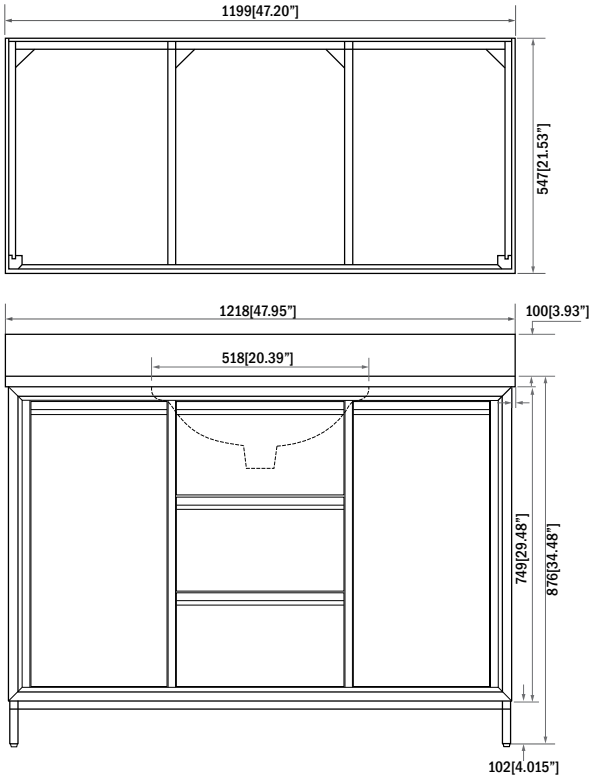

60”

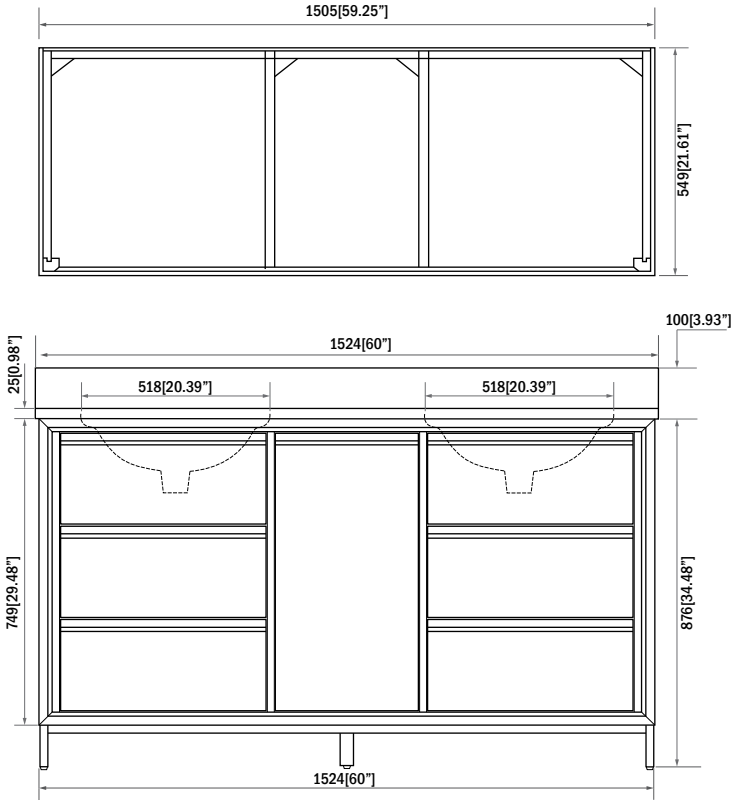

Soft closing doors
portes à fermeture douce

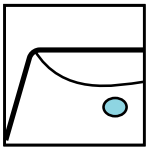

Ceramic sink included
Lavabo en céramique inclus

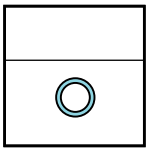

Integrated chrome circular overflow
Chrome intégré débordement circulaire

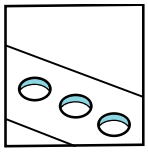

Counter-top predrilled with one hole.
Comptoir pré-percé d’un trou

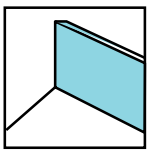

Backsplash
Dosseret

cUPC Certified sink
Lavabo Certifié cUPC

Harvard

Wall-mount black vanity with mirror

Vanity 48 x 18 x 20 "
Mirror 46 x 30 x 0.8 “

Vanité murale noire avec miroir

Gross Weight / *Poids Brut*

Packaging Dimensions / *Dimensions d’emballage*
50 x 21 x 23 in
50 x 4 x 33.5 in

Harvard

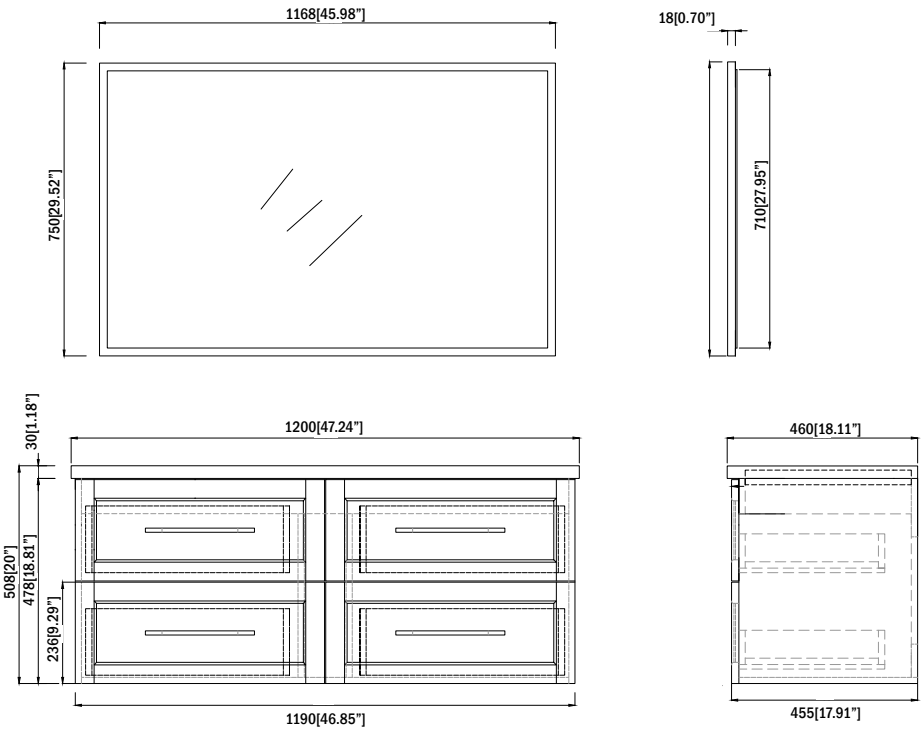

FRONT VIEW
VUE DE FACE

SIDE VIEW
VUE DE CÔTÉ

* Dimensions may vary +/- 1/4" (6mm) / Les dimensions peuvent varier de +/- 1/4" (6mm)

VS2-BL-KIT

Countertop Material/Matiere du comptoir
Resin/ Céramique

Vanity Material/Matériel du Meuble-lavabo
MDF with PVC drawers
MDF avec des tirroirs en PVC

Handle Material/Matiere de la poignée
Alluminum/ Aluminium

Number of sinks/Nombre de lavabos
1

Vanity Colour/Couleur du Meuble-lavabo
Black/Noir

Packaging Dimensions/Dimensions de l'emballage
50.7 x 21.61 x 23.62 inch

Approximated weight /Poids approximatif
42 kg / 92.59 lb

Counter-top dimensions /Dimensions du comptoir
47.24 x 18.11 x 1.18 inch

Mirror dimensions /Dimensions du mirroir
45.98 x 29.52 x 0.70 inch

Compliance Certifications:
Uniform Plumbing Code
National Plumbing Code of Canada
CSA B45.5-17/IAPMO Z124-2017

Soft closing doors
portes à fermeture douce

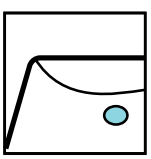
Resin sink included
Lavabo en résine inclus

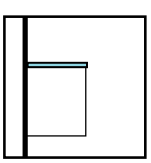
Wall-mount vanity
Vanité murale

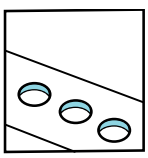
Counter-top predrilled with one hole.
Comptoir pré-percé d'un trou

Mirror Included
Miroir inclus

cUPC Certified sink
Lavabo Certifié cUPC

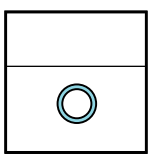
Integrated chrome circular overflow
Chrome intégré débordement circulaire

August

❶ August I Shelf Unit */Unité à étagères:* 16 x 11 x 28 "
❷ August II Standing Cabinet */Armoire Haute:* 16 x 12 x 72 "
❸ August III Under Sink Cabinet */Meuble sous lavabo:* 24 x 18w x 30 "
❹ August IV Side Cabinet */Armoire côté:* 18 x 12 x 36 "
❺ August V Above Toilet Cabinet / *Meuble au dessus de la toilette:* 24 x 9 x 63 "

KD- STORAGE CABINET

ARMOIRE DE RANGEMENT - KD

P2 MDF - With Solid Wood Legs. White Coating (Not assembled)
P2 MDF - Pattes en bois massif. Peinture blanche (*Non assemblée*)

❶ Columbus I Shelf Unit */Unité à étagères:* 16 x 11 x 28 "
❷ Columbus II Standing Cabinet */Armoire Haute:* 16 x 12 x 72 "
❸ Columbus III Under Sink Cabinet */Meuble sous lavabo:* 24 x 18w x 30 "
❹ Columbus IV Side Cabinet */Armoire côté:* 18 x 12 x 36 "
❺ Columbus V Above Toilet Cabinet / *Meuble au dessus de la toilette:* 24 x 9 x 63 "
❻ Columbus VI Wall Cabinet */Armoire murale:* 24 x 9 x 24 "
❼ Columbus VII Rack Cabinet */Armoire à linge:* 21 x 2 x 24 "
❽ Columbus VIII Laundry Cabinet */Casier à linge:* 16 x 12 x 23 "

Foster	Kenny	Simone	Lydia	Melanie	Morgan
21 x 15 x 8 “	19.5 x 16.5 x 8 “	22 x 16 x 7 "	19 x15 x 5 "	24 x 17 x 6 "	30 x 17 x 6 "
CERAMIC / *CÉRAMIQUE*	CERAMIC / *CÉRAMIQUE*	CERAMIC / *CÉRAMIQUE*	CERAMIC / *CÉRAMIQUE*	CERAMIC / *CÉRAMIQUE*	CERAMIC / *CÉRAMIQUE*
INSTALLATION UNDERMOUNT / *SOUS-COMPTOIR*	INSTALLATION UNDERMOUNT / *SOUS-COMPTOIR*	INSTALLATION UNDERMOUNT / *SOUS-COMPTOIR*	INSTALLATION OVER-THE-COUNTER / *SUR COMPTOIR*	INSTALLATION OVER-THE-COUNTER / *SUR COMPTOIR*	INSTALLATION OVER-THE-COUNTER / *SUR COMPTOIR*
OVERFLOW / *TROP-PLEIN*	OVERFLOW / *TROP-PLEIN*	OVERFLOW / *TROP-PLEIN*	NO OVERFLOW *SANS TROP-PLEIN*	OVERFLOW / *TROP-PLEIN*	OVERFLOW / *TROP-PLEIN*
WARRANTY / *GARANTIE* 1 YEAR / *1 AN*	WARRANTY / *GARANTIE* 1 YEAR / *1 AN*	WARRANTY / *GARANTIE* 1 YEAR / *1 AN*	WARRANTY / *GARANTIE* 1 YEAR / *1 AN*	WARRANTY / *GARANTIE* 1 YEAR / *1 AN*	WARRANTY / *GARANTIE* 1 YEAR / *1 AN*

Adam	Darcy Rnd.	Darcy Rec.	Lawrence	Romeo	Leroy
16 x 16 x 5 “	16 x 16 x 5 "	19.5 x 16 x 5 "	23 x 17 x 5.5 "	19.5 x 16 x 5 "	19.5 x 15 5 "
CERAMIC / *CÉRAMIQUE*	CERAMIC / *CÉRAMIQUE*	CERAMIC / *CÉRAMIQUE*	CERAMIC / *CÉRAMIQUE*	CERAMIC / *CÉRAMIQUE*	CERAMIC / *CÉRAMIQUE*
INSTALLATION OVER-THE-COUNTER / *SUR COMPTOIR*	INSTALLATION OVER-THE-COUNTER / *SUR COMPTOIR*	INSTALLATION OVER-THE-COUNTER / *SUR COMPTOIR*	INSTALLATION OVER-THE-COUNTER / *SUR COMPTOIR*	INSTALLATION OVER-THE-COUNTER / *SUR COMPTOIR*	INSTALLATION OVER-THE-COUNTER / *SUR COMPTOIR*
NO OVERFLOW / *SANS TROP-PLEIN*	NO OVERFLOW / *SANS TROP-PLEIN*	NO OVERFLOW / *SANS TROP-PLEIN*	NO OVERFLOW / *SANS TROP-PLEIN*	NO OVERFLOW / *SANS TROP-PLEIN*	NO OVERFLOW / *SANS TROP-PLEIN*
WARRANTY / *GARANTIE* 1 YEAR / *1 AN*	WARRANTY / *GARANTIE* 1 YEAR / *1 AN*	WARRANTY / *GARANTIE* 1 YEAR / *1 AN*	WARRANTY / *GARANTIE* 1 YEAR / *1 AN*	WARRANTY / *GARANTIE* 1 YEAR / *1 AN*	WARRANTY / *GARANTIE* 1 YEAR / *1 AN*

Foster

Undermount Basin
Lavabo sous-comptoir

21 x 15 x 8 "

Gross Weight / *Poids Brut*
20lbs

Packaging Dimensions /
Dimensions d'emballage
23 x 17 x 10 "

Foster

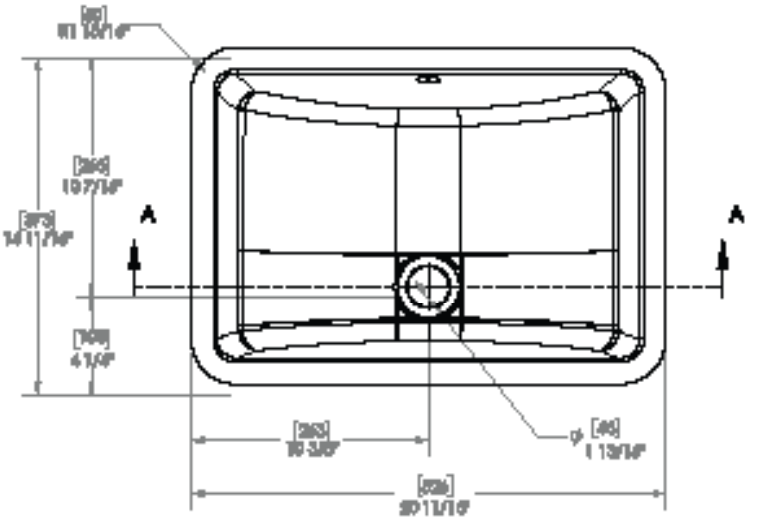

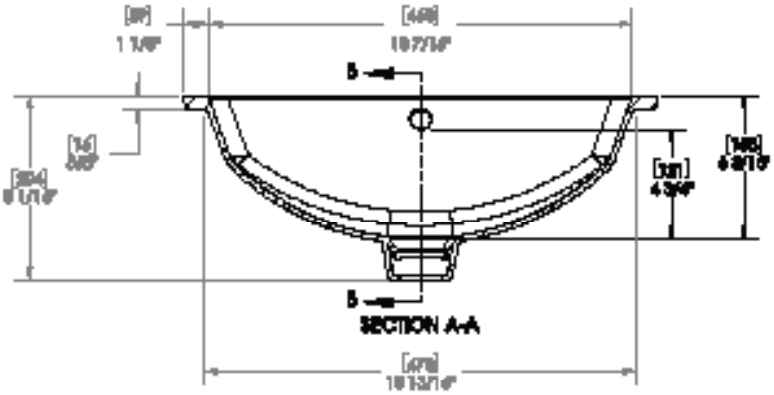

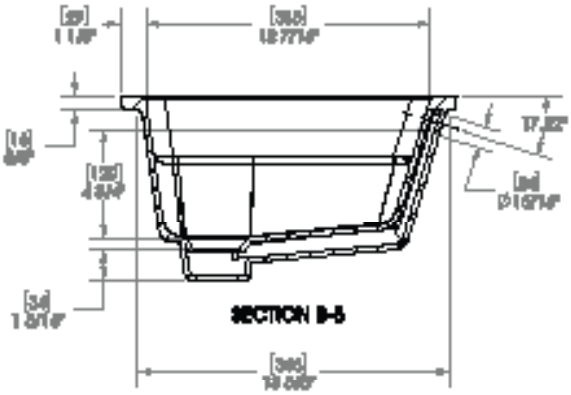

**Dimensions may vary +/- 1/4" (6mm) /*
Les dimensions peuvent varier de +/- 1/4" (6mm)

Overall Dimensions / Dimension générales	21 x 15 x 9"
Product Weight / Poids du produit	12lbs
Drain Hole Diameter / Diamètre du trou de drain	1-13/16"
Drain placement / Position du drain	Side / côté

Compliance Certification / Certification de conformité

ASME A112.19.2-2013/CSA B45.1-13

100% Ceramic

Ceramic basin
Lavabo de céramique

Undermount Installation
Installation sous comptoir

Glossy white finish
fini blanc lustré
Resistante aux égratignures

Easy to clean polished surface
Surface facile à nettoyer

Overflow Included
Trop-plein inclus

cUPC certified
Certifié cUPC

Kenny

Undermount Basin
Lavabo sous-comptoir

19.5 x 16.5 x 8 "

Gross Weight / *Poids Brut*
20lbs

Packaging Dimensions /
Dimensions d'emballage
20 x 16 x 9 "

Kenny

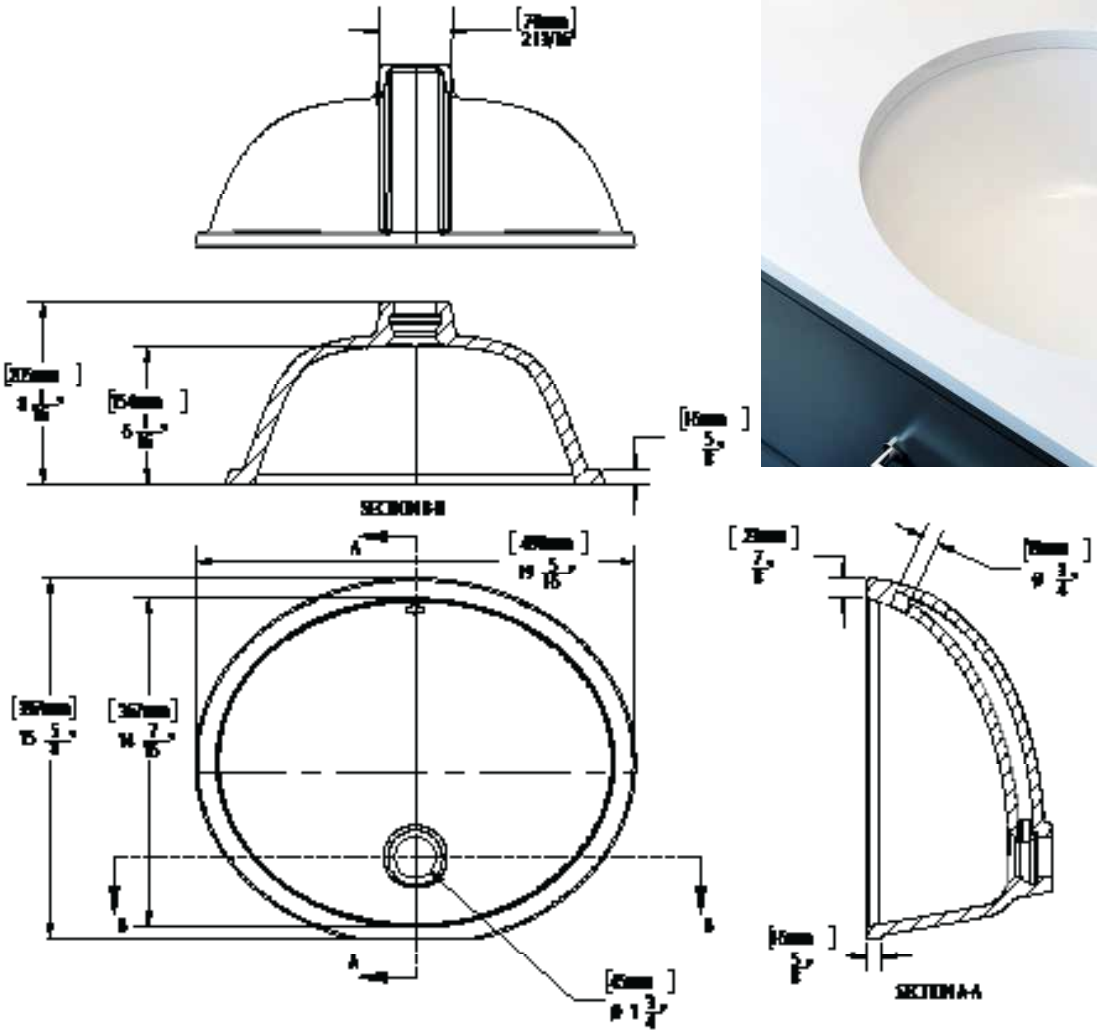

Overall Dimensions / Dimension générales	20 x 16 x 9 "
Product Weight / Poids du produit	12 lbs
Drain Hole Diameter / Diamètre du trou de drain	1-3/4 "
Drain placement / Position du drain	Side / côté

Compliance Certification / Certification de conformité

ASME A112.19.2-2013/CSA B45.1-13

Ceramic basin
Lavabo de céramique

Undermount installation
Installation sous comptoir

Glossy white finish
Fini blanc lustré

Easy to clean polished surface
Surface facile à nettoyer

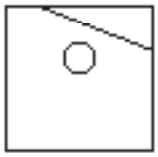

Overflow included
Trop-plein inclus

cUPC certified
Certifié cUPC

Simone

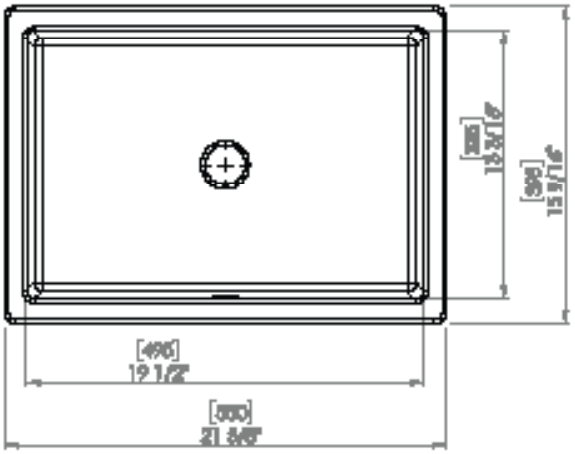

* Dimensions may vary +/- 1/4" (6mm) /
Les dimensions peuvent varier de +/- 1/4" (6mm)

Overall Dimensions / Dimension générales	22x15x7"
Product Weight / Poids du produit	40lbs
Drain Hole Diameter / Diamètre du trou de drain	1-3/4"
Drain placement / Position du drain	Center / Centre

Compliance Certification /
Certification de conformité

ASME A112.19.2-2013/CSA B45.1-13

100% Ceramic

Ceramic basin
Lavabo de céramique

Undermount installation
Installation sous comptoir

Glossy white finish
Fini blanc lustré

Easy to clean polished surface
Surface facile à nettoyer

Overflow included
Trop-plein inclus

cUPC certified
Certifié cUPC

Lydia

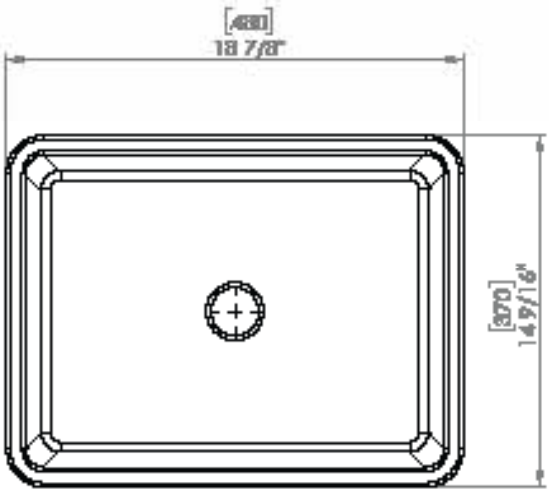

* Dimensions may vary +/- 1/4" (6mm) /
Les dimensions peuvent varier de +/- 1/4" (6mm)

Compliance Certification /
Certification de conformité

Overall Dimensions / Dimension générales	19"x14"x5"
Product Weight / Poids du produit	22lbs
Drain Hole Diameter / Diamètre du trou de drain	1-3/4"
Drain placement / Position du drain	Center / Centre

ASME A112.19.2-2013/CSA B45.1-13

100% Ceramic

Ceramic basin
Lavabo de céramique

Above the counter mounting
Montage sur comptoir

Glossy white finish
fini blanc lustré

Easy to clean polished surface
Surface facile à nettoyer

No overflow
Sans trop-plein

CUPC certified
Certifié cUPC

Melanie

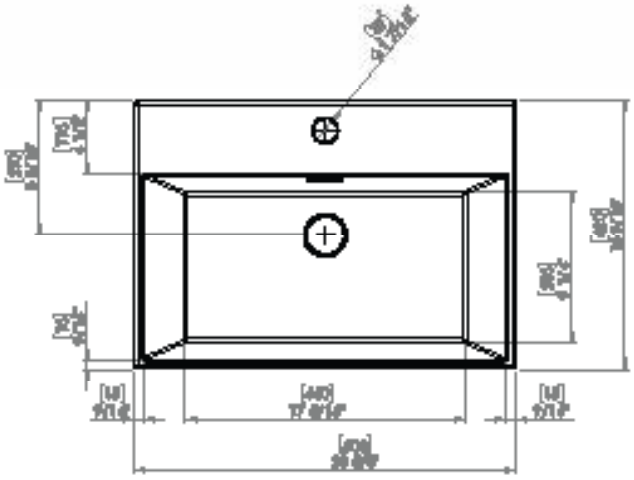

"Dimensions may vary +/- 1/4" (6mm) /
Les dimensions peuvent varier de +/- 1/4" (6mm)

Overall Dimensions / Dimension générales	24x16x6"
Product Weight / Poids du produit	40lbs
Drain Hole Diameter / Diamètre du trou de drain	1-3/4"
Drain placement / Position du drain	Center / Centre

Compliance Certification / Certification de conformité

ASME A112.19.2-2013/CSA B45.1-13

100% Ceramic

Ceramic basin
Lavabo de céramique

Over the Counter Installation
Montage sur comptoir

Glossy white finish
fini blanc lustré

Easy to clean polished surface
Surface facile à nettoyer

Overflow included
Trop-plein inclus

cUPC certified
Certifié cUPC

Morgan

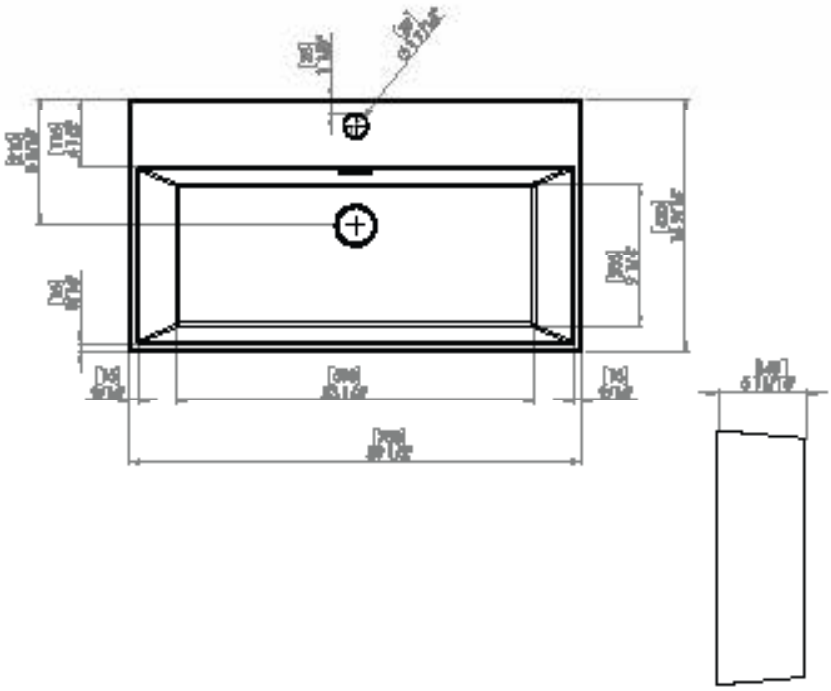

* Dimensions may vary +/- 1/4" (6mm) /
Les dimensions peuvent varier de +/- 1/4" (6mm)

Overall Dimensions / Dimension générales	30x16x5"
Product Weight / Poids du produit	43lbs
Drain Hole Diameter / Diamètre du trou de drain	1-3/4"
Drain placement / Position du drain	Center / Centre

Compliance Certification / Certification de conformité

ASME A112.19.2-2013/CSA B45.1-13

100% Ceramic

Ceramic basin
Lavabo de céramique

Over the Counter Installation
Montage sur comptoir

Glossy white finish
fini blanc lustré

Easy to clean polished surface
Surface facile à nettoyer

Overflow included
Trop-plein inclus

cUPC certified
Certifié cUPC

Adam

Ceramic Black Basin

Lavabo ceramique en noir

CCB-524

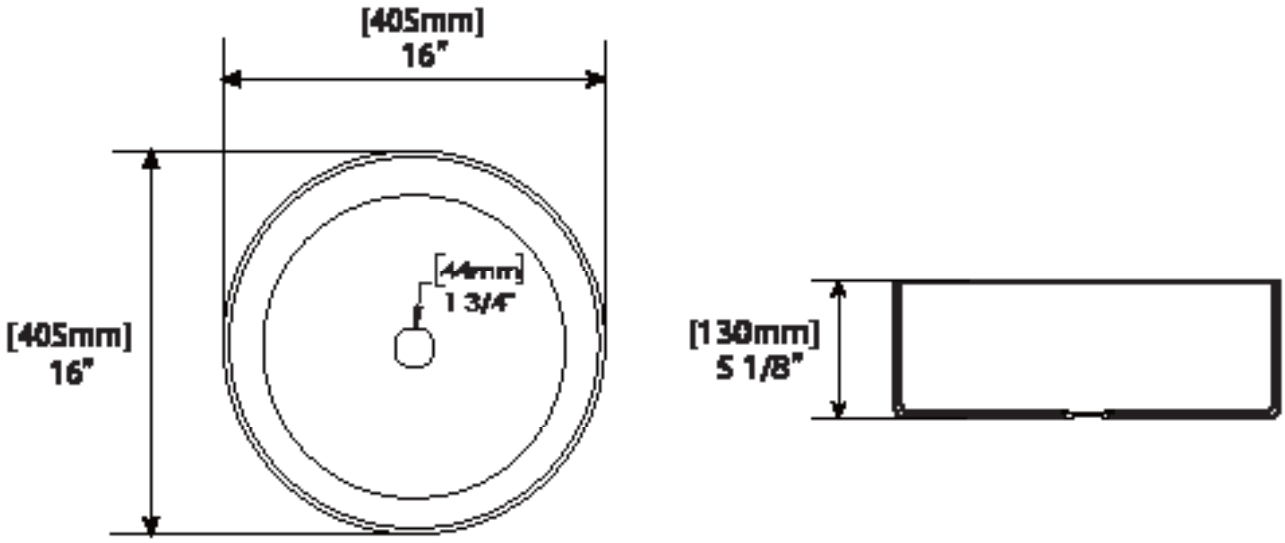

* Dimensions may vary +/- 1/4" (6mm) / Les dimensions peuvent varier de +/- 1/4" (6mm)

Overall Dimensions /	16" x 16"x 5"
Overall Product Weight /	22lbs
Drain Hole Diameter /	1-3/4"
Drain Placement /	Center

Compliance Certification / Certification de conformité

ASME A112.19.2-2013/CSA B45.1-13

100% Ceramic

Ceramic basin
Lavabo de céramique

Over the Counter Installation
Montage au-dessus du comptoir

Easy to clean polished surface
Surface facile à nettoyer

cUPC certified
Certifié cUPC

No overflow Sans trop-plein

NEW PRODUCT
NOUVEAU
PRODUIT

Lawrance

Round / Ronde

16 x 16 x 5 “

Rectangular / Rectangulaire

19.5 x 16 x 5 “

Darcy

White / Blanc

Matte White / Blanc Mat

Matte Black / Noir Mat

23 x 17 x 5.5 “

Romeo

White / Blanc

19.5 x 16 x 5 “

Leroy

Matte Black / Noir Mat

19.5 x 15 5 “

NEW PRODUCT
NOUVEAU
PRODUIT

Rosalie	Rosalie LED / DEL	Tyson	Tyson LED / DEL
28 x 20 x 5 1/3 “	28 x 20 x 5 1/3 “	25 x 25 x 5 "	25 x 25 x 5 "
Aluminium + Mirror / *Aluminium + Miroir*	Aluminium + Mirror / *Aluminium + Miroir*	Aluminium + Mirror / *Aluminium + Miroir*	Aluminium + Mirror / *Aluminium + Miroir*
INSTALLATION Recessed - Surface mount / *Encastré - Montage en surface*	INSTALLATION Recessed - Surface mount / *Encastré - Montage en surface*	INSTALLATION Recessed - Surface mount / *Encastré - Montage en surface*	INSTALLATION Recessed - Surface mount / *Encastré - Montage en surface*

NEW PRODUCT
NOUVEAU
PRODUIT

Ember	Kiana
6.5 x 3 x 3 “ / 6 1/4 x 3.5 x 1 " / 4 x 3 x 3 "	28 x 9 “
Bathroom Accessories / Accessories de bain	Bathtub tray / Plateau de baignoire
Black marble finish / Finition marbre noir	Bamboo

Rosalie

Wall-mount medicine cabinet

20 x 5-1/3 x 28 “

Armoire a pharmacie murale

Gross Weight / *Poids Brut*
38 lbs

Packaging Dimensions /
Dimensions d’emballage
22.5 x 7.5 x 30.5 in

Rosalie

LED / DEL

Wall-mount medicine cabinet LED

20 x 5-1/3 x 28 “

Armoire a pharmacie DEL murale

Gross Weight / *Poids Brut*
40 lbs

Packaging Dimensions /
Dimensions d’emballage
22.5 x 7.5 x 30.5 in

Tyson

Wall-mount medicine cabinet

25 x 4 -7/10 x 25 “

Armoire a pharmacie murale

Gross Weight / *Poids Brut*

14 lbs

Packaging Dimensions /
Dimensions d’emballage

27.5 x 7 x 27.5 in

Tyson

LED / DEL

Wall-mount medicine cabinet LED

25 x 5-7/10 x 25 “

Armoire a pharmacie DEL murale

Gross Weight / *Poids Brut*
19 lbs

Packaging Dimensions /
Dimensions d’emballage
27.5 x 7 x 27.5 in

Ember

3 pcs bathroom accesories

8.4 x 8 x 4 “

3 pcs d’accessoires de salle de bain

Gross Weight / *Poids Brut*
5 lbs

Packaging Dimensions /
Dimensions d’emballage
9 x 9 x 5 in

Kiana

Bathtub tray

41 x 8.6 x 1.5 “

Plateau de baignoire

Gross Weight / *Poids Brut*
7.5 lbs

Packaging Dimensions /
Dimensions d’emballage
28 x 9 x 2.5 in

Dina

- A fast and easy way to install a freestanding tub drain
- Less time installation
- Easy access for repairs
- Ideal for tight space with minimum access
- cUPC certified

NEW PRODUCT
NOUVEAU
PRODUIT

- Facilite l'assemblage et la jonction entre le drain et le renvoi
- Réduit le temps d'installation
- Idéal pour installation étroite ou difficile d'accès
- Facilite l'accès pour les réparations
- Certifié cUPC

Brunswick

Features:

- Available in 3 finishes
- Metal frame
- Round circular shape
- Fully assembled and ready to hang
- Looks great in a bedroom, bathroom or hallway
- Modern, minimalist design

Caractéristiques :

- *Option des trois finitions*
- *Cadre en métal*
- *Forme circulaire*
- *Entièrement assemblé et prêt à installer*
- *Pour une chambre, une salle de bain ou un vestibule*
- *Conception minimaliste et moderne*

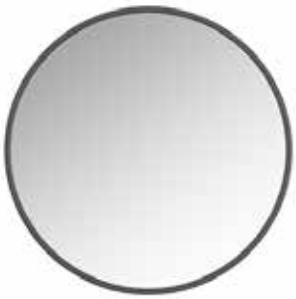

	Brunswick Black Matte / Matte Noir	Brunswick Silver /Argent	Brunswick Gold / Or
DIMENSION	24 x 24 x 1 " 28 x 28 x 1 " *32 x 32 x 1 "* 36 x 36 x 1 "	24 x 24 x 1 " 28 x 28 x 1 " *32 x 32 x 1 "* 36 x 36 x 1 "	24 x 24 x 1 " 28 x 28 x 1 " *32 x 32 x 1 "* 36 x 36 x 1 "

Verona

Features:

- Available in 3 finishes
- Metal frame with hook on top of mirror
- Round circular shape
- Fully assembled and ready to hang
- Looks great in a bedroom, bathroom or hallway
- Modern, minimalist design

Caractéristiques :

- *Option des trois finitions*
- *Cadre en métal, avec crochet au dessus du miroir*
- *Forme circulaire*
- *Entièrement assemblé et prêt à installer*
- *Pour une chambre, une salle de bain ou un vestibule*
- *Conception minimaliste et moderne*

	Verona Black Matte / Matte Noir	Verona Silver /Argent	Verona Gold / Or
DIMENSION	24 x 24 x 1 " 28 x 28 x 1 " *32 x 32 x 1 "* 36 x 36 x 1 "	24 x 24 x 1 " 28 x 28 x 1 " *32 x 32 x 1 "* 36 x 36 x 1 "	24 x 24 x 1 " 28 x 28 x 1 " *32 x 32 x 1 "* 36 x 36 x 1 "

Bolzano

Features:

- Metal frame
- Hanging rope included
- Round circular shape
- Fully assembled and ready to hang
- Looks great in a bedroom, bathroom or hallway
- Modern, minimalist design

Caractéristiques :

- *Cadre en métal*
- *Crochet au dessus du miroir*
- *Forme circulaire*
- *Entièrement assemblé et prêt à installer*
- *Pour une chambre, une salle de bain ou un vestibule*
- *Conception minimaliste et moderne*

	Bolzano Black Matte / Matte Noir	Bolzano Silver /Argent	Bolzano Gold / Or
DIMENSION	*23-5/8 X 23 -5/8 X 1 "*	*23-5/8 X 23 -5/8 X 1 "*	*23-5/8 X 23 -5/8 X 1 "*

Sienna

Features:

- Metal frame
- Oval shape
- Fully assembled and ready to hang
- Looks great in a bedroom, bathroom or hallway
- Modern, minimalist design

Caractéristiques :

- *Cadre en métal*
- *Forme ovale*
- *Entièrement assemblé et prêt à installer*
- *Pour une chambre, une salle de bain ou un vestibule*
- *Conception minimaliste et moderne*

	Sienna Black Matte / Matte Noir	Sienna Silver /Argent	Sienna Gold / Or
DIMENSION	*24 X 34 X 1 “*	*24 X 34 X 1 “*	*24 X 34 X 1 “*

Parma

Features:

- Available in 3 finishes
- Metal frame
- Rectangular shape
- Fully assembled and ready to hang
- Looks great in a bedroom, bathroom or hallway
- Modern, minimalist design

Caractéristiques :

- *Option des trois finitions*
- *Cadre en métal*
- *Forme rectangulaire*
- *Entièrement assemblé et prêt à installer*
- *Pour une chambre, une salle de bain ou un vestibule*
- *Conception minimaliste et moderne*

	Parma Black Matte / Matte Noir	Parma Silver /Argent	Parma Gold / Or
DIMENSION	*18 X 36 X 1 "* *24 X 32 X 1 "* *30 X 40 X 1 "*	*18 X 36 X 1 "* *24 X 32 X 1 "* *30 X 40 X 1 "*	*18 X 36 X 1 "* *24 X 32 X 1 "* *30 X 40 X 1 "*

Fara

NEW PRODUCT NOUVEAU PRODUIT

Features:

- Available in 5 finishes
- Metal frame
- Rectangular shape with round corners
- Fully assembled and ready to hang
- Looks great in a bedroom, bathroom or hallway
- Modern, minimalist design

Caractéristiques :

- *Option des cinq finitions*
- *Cadre en métal avec des coins ronds*
- *Forme rectangulaire*
- *Entièrement assemblé et prêt à installer*
- *Pour une chambre, une salle de bain ou un vestibule*
- *Conception minimaliste et moderne*

	Fara Black Matte / Matte Noir	Fara Gold / Or	Fara Blue / Bleu	Fara Silver / Argent	Fara White / Blanc
DIMENSION	*24 X 36 “* *30 X 40 “*	*24 X 36 “* *30 X 40 “*	*24 X 36 “* *30 X 40 “*	*24 x 36 “* *30 x 40 “*	*24 x 36 “* *30 x 40 “*

Jilian

NEW PRODUCT
NOUVEAU PRODUIT

Features:

- Available in 5 finishes
- Metal frame
- Hexagonal shape
- Fully assembled and ready to hang
- Looks great in a bedroom, bathroom or hallway
- Modern, minimalist design

Caractéristiques :

- *Option des cinq finitions*
- *Cadre en métal*
- *Forme hexagonal*
- *Entièrement assemblé et prêt à installer*
- *Pour une chambre, une salle de bain ou un vestibule*
- *Conception minimaliste et moderne*

	Jilian Black / Noir	Jilian Gold / Or	Jilian Blue / Bleu	Jilian Silver / Argent	Jilian White / Blanc
DIMENSION	28 x 28 "	28 x 28 "	28 x 28 "	28 x 28 "	28 x 28 "

Palma

Features:

- Nemo enim ipsam voluptatem quia von
- Luptas sit aspernatur
- Aut odit aut fugit, sed quia
- Quis autem vel eum iure reprehenderit
- Nemo enim ipsam voluptatem quia vo
- Luptas sit aspernatur

Caractéristiques :

- Nemo enim ipsam voluptatem quia von
- Luptas sit aspernatur
- Aut odit aut fugit, sed quia
- Quis autem vel eum iure reprehenderit
- Nemo enim ipsam voluptatem quia vo
- Luptas sit aspernatur

	Palma
DESCRIPTION	*Silver Finish Decorative Mirror / Miroir décoratif argente*
DIMENSION	*38 X 38 "*

DECORATIVE METAL MIRRORS

MIROIRS EN MÉTAL DÉCORATIFS

NEW PRODUCT
NOUVEAU PRODUIT

Lionel
40 X 40”

Franco
20 x 24”

Alexis
32 x 34 “

Cruz
36 x 36 “

Darren
28 x 34 “

Veronica
40 x 30 “

Lance
30 x 30 ”

Zion
22 x 36 ”

Tristan
30 x 30”

Messina

Features:

- Available in 3 finishes
- Metal frame
- Window shape
- Fully assembled and ready to hang
- Looks great in a bedroom, bathroom or hallway
- Modern, minimalist design

Caractéristiques :

- *Option des trois finitions*
- *Cadre en métal*
- *Forme de fenetre*
- *Entièrement assemblé et prêt à installer*
- *Pour une chambre, une salle de bain ou un vestibule*
- *Conception minimaliste et moderne*

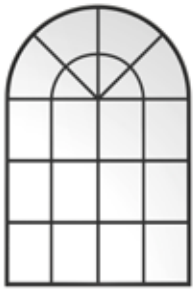

	Messina Black Matte / Matte Noir	Messina Silver /Argent	Messina Gold / Or
DIMENSION	28 X 41 -1/2 X 1 -3/8 “	28 X 41 -1/2 X 1 -3/8 “	28 X 41 -1/2 X 1 -3/8 “

Trento

Features:

- Available in 3 finishes
- Metal frame
- Rectangular shape
- Fully assembled and ready to hang
- Looks great in a bedroom, bathroom or hallway
- Modern, minimalist design

Caractéristiques :

- *Option des trois finitions*
- *Cadre en métal*
- *Forme rectangulaire*
- *Entièrement assemblé et prêt à installer*
- *Pour une chambre, une salle de bain ou un vestibule*
- *Conception minimaliste et moderne*

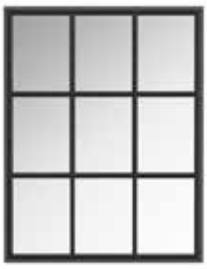

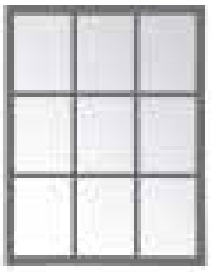

	Trento Black Matte / Matte Noir	Trento Silver /Argent	Trento Gold / Or
DIMENSION	28 x 36 x 1-3/8 “	28 x 36 x 1-3/8 “	28 x 36 x 1-3/8 “

Sorento

Features:

- Available in 3 finishes
- Metal frame
- Circular shape
- Fully assembled and ready to hang
- Looks great in a bedroom, bathroom or hallway
- Modern, minimalist design

Caractéristiques :

- *Option des trois finitions*
- *Cadre en métal*
- *Forme circulaire*
- *Entièrement assemblé et prêt à installer*
- *Pour une chambre, une salle de bain ou un vestibule*
- *Conception minimaliste et moderne*

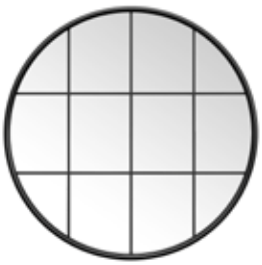

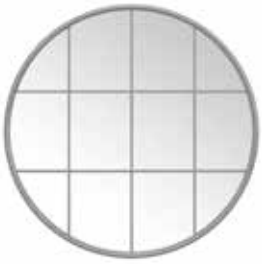

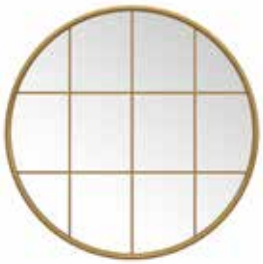

	Sorento Black Matte / Matte Noir	Sorento Silver /Argent	Sorento Gold / Or
DIMENSION	28 x 28 x 1-3/8 “	28 x 28 x 1-3/8 “	28 x 28 x 1-3/8 “

NEW PRODUCT
NOUVEAU PRODUIT

Amber
36 x 36 “

Lincoln
48 x 32 “

Lincoln
32 x 48 “

Nolta

Features:

- Nemo enim ipsam voluptatem quia von
- Luptas sit aspernatur
- Aut odit aut fugit, sed quia
- Quis autem vel eum iure reprehenderit
- Nemo enim ipsam voluptatem quia vo
- Luptas sit aspernatur

Caractéristiques :

- Nemo enim ipsam voluptatem quia von
- Luptas sit aspernatur
- Aut odit aut fugit, sed quia
- Quis autem vel eum iure reprehenderit
- Nemo enim ipsam voluptatem quia vo
- Luptas sit aspernatur

NEW PRODUCT
NOUVEAU PRODUIT

	Nolta
DESCRIPTION	*Rectangular Beaded Mirror / Miroir rectangulaire perlé*
DIMENSION	*23.5 x 71*

Glendale

Features:

- Nemo enim ipsam voluptatem quia von
- Luptas sit aspernatur
- Aut odit aut fugit, sed quia
- Quis autem vel eum iure reprehenderit
- Nemo enim ipsam voluptatem quia vo
- Luptas sit aspernatur

Caractéristiques :

- Nemo enim ipsam voluptatem quia von
- Luptas sit aspernatur
- Aut odit aut fugit, sed quia
- Quis autem vel eum iure reprehenderit
- Nemo enim ipsam voluptatem quia vo
- Luptas sit aspernatur

	Glendale
DESCRIPTION	*Rectangular Beaded Mirror / Miroir rectangulaire perlé*
DIMENSION	*24 x 36 “* *30 x 40 “*

Syla

Features:

- Nemo enim ipsam voluptatem quia von
- Luptas sit aspernatur
- Aut odit aut fugit, sed quia
- Quis autem vel eum iure reprehenderit
- Nemo enim ipsam voluptatem quia vo
- Luptas sit aspernatur

Caractéristiques :

- Nemo enim ipsam voluptatem quia von
- Luptas sit aspernatur
- Aut odit aut fugit, sed quia
- Quis autem vel eum iure reprehenderit
- Nemo enim ipsam voluptatem quia vo
- Luptas sit aspernatur

NEW PRODUCT
NOUVEAU PRODUIT

	Syla
DESCRIPTION	*Hexagonal Beaded Mirror / Miroir hexagonale perlé*
DIMENSION	*30 X 30 X 1”*

Stirling

Features:

- Frameless beveled mirror
- Square shape
- Fully assembled and ready to hang
- Looks great in a bedroom, bathroom or hallway
- Modern and contemporary design

Caractéristiques :

- Miroir biseauté sans cadre
- Forme carré
- Entièrement assemblé et prêt à installer
- Pour une chambre, une salle de bain ou un vestibule
- Style moderne et contemporain

	Stirling
DIMENSION	24 x 24 “

Perth

Features:

- Frameless beveled mirror
- Rectangular shape
- Fully assembled and ready to hang
- Looks great in a bedroom, bathroom or hallway
- Modern and contemporary design

Caractéristiques :

- *Miroir biseauté sans cadre*
- *Forme rectangulaire*
- *Entièrement assemblé et prêt à installer*
- *Pour une chambre, une salle de bain ou un vestibule*
- *Style moderne et contemporain*

	Perth
DIMENSION	22 x 28 “ 24 x 36 “

Kirkwall

Features:

- Frameless beveled mirror
- Octagonal shape
- Fully assembled and ready to hang
- Looks great in a bedroom, bathroom or hallway
- Modern and contemporary design

Caractéristiques :

- *Miroir biseauté sans cadre*
- *Forme octogonale*
- *Entièrement assemblé et prêt à installer*
- *Pour une chambre, une salle de bain ou un vestibule*
- *Style moderne et contemporain*

	Kirkwall
DIMENSION	22 x 28 “

Cardiff

Features:

- Frameless beveled mirror
- Round circular shape
- Fully assembled and ready to hang
- Looks great in a bedroom, bathroom or hallway
- Modern and contemporary design

Caractéristiques :

- *Miroir biseauté sans cadre*
- *Forme circulaire ronde*
- *Entièrement assemblé et prêt à installer*
- *Pour une chambre, une salle de bain ou un vestibule*
- *Style moderne et contemporain*

	Cardiff
DIMENSION	18 x 18 “ 24 x 24 “ 30 x 30 “

Newport

Features:

- Frameless beveled mirror
- Round oval shape
- Fully assembled and ready to hang
- Looks great in a bedroom, bathroom or hallway
- Modern and contemporary design

Caractéristiques :

- Miroir biseauté sans cadre
- Forme circulaire ovale
- Entièrement assemblé et prêt à installer
- Pour une chambre, une salle de bain ou un vestibule
- Style moderne et contemporain

	Newport
DIMENSION	*18 X 36 X 1 "* *24 X 32 X 1 "* *30 X 40 X 1 "*

Swansea

Features:

- Nemo enim ipsam voluptatem quia von
- Luptas sit aspernatur
- Aut odit aut fugit, sed quia
- Quis autem vel eum iure reprehenderit
- Nemo enim ipsam voluptatem quia vo
- Luptas sit aspernatur

Caractéristiques :

- Nemo enim ipsam voluptatem quia von
- Luptas sit aspernatur
- Aut odit aut fugit, sed quia
- Quis autem vel eum iure reprehenderit
- Nemo enim ipsam voluptatem quia vo
- Luptas sit aspernatur

	Swansea
DIMENSION	*18 X 36 X 1 “* *24 X 32 X 1 “* *30 X 40 X 1 “*

Irving

Features:

- Nemo enim ipsam voluptatem quia von
- Luptas sit aspernatur
- Aut odit aut fugit, sed quia
- Quis autem vel eum iure reprehenderit
- Nemo enim ipsam voluptatem quia vo
- Luptas sit aspernatur

Caractéristiques :

- Nemo enim ipsam voluptatem quia von
- Luptas sit aspernatur
- Aut odit aut fugit, sed quia
- Quis autem vel eum iure reprehenderit
- Nemo enim ipsam voluptatem quia vo
- Luptas sit aspernatur

	Irving
DIMENSION	24 x 36 “ 30 x 40 “

Brampton

Features:

- Nemo enim ipsam voluptatem quia von
- Luptas sit aspernatur
- Aut odit aut fugit, sed quia
- Quis autem vel eum iure reprehenderit
- Nemo enim ipsam voluptatem quia vo
- Luptas sit aspernatur

Caractéristiques :

- Nemo enim ipsam voluptatem quia von
- Luptas sit aspernatur
- Aut odit aut fugit, sed quia
- Quis autem vel eum iure reprehenderit
- Nemo enim ipsam voluptatem quia vo
- Luptas sit aspernatur

	Brampton
DIMENSION	24 x 36 ″ 30 x 40 ″

Surrey

Features:

- Nemo enim ipsam voluptatem quia von
- Luptas sit aspernatur
- Aut odit aut fugit, sed quia
- Quis autem vel eum iure reprehenderit
- Nemo enim ipsam voluptatem quia vo
- Luptas sit aspernatur

Caractéristiques :

- Nemo enim ipsam voluptatem quia von
- Luptas sit aspernatur
- Aut odit aut fugit, sed quia
- Quis autem vel eum iure reprehenderit
- Nemo enim ipsam voluptatem quia vo
- Luptas sit aspernatur

	Surrey
DIMENSION	24 x 36 ″ 30 x 40 ″

Jasmine

Features:

- Nemo enim ipsam voluptatem quia von
- Luptas sit aspernatur
- Aut odit aut fugit, sed quia
- Quis autem vel eum iure reprehenderit
- Nemo enim ipsam voluptatem quia vo
- Luptas sit aspernatur

Caractéristiques :

- Nemo enim ipsam voluptatem quia von
- Luptas sit aspernatur
- Aut odit aut fugit, sed quia
- Quis autem vel eum iure reprehenderit
- Nemo enim ipsam voluptatem quia vo
- Luptas sit aspernatur

NEW PRODUCT
NOUVEAU
PRODUIT

	Jasmine
DIMENSION	31 X 47”

Betsy

Features:

- Nemo enim ipsam voluptatem quia von
- Luptas sit aspernatur
- Aut odit aut fugit, sed quia
- Quis autem vel eum iure reprehenderit
- Nemo enim ipsam voluptatem quia vo
- Luptas sit aspernatur

Caractéristiques :

- Nemo enim ipsam voluptatem quia von
- Luptas sit aspernatur
- Aut odit aut fugit, sed quia
- Quis autem vel eum iure reprehenderit
- Nemo enim ipsam voluptatem quia vo
- Luptas sit aspernatur

NEW PRODUCT
NOUVEAU PRODUIT

	Betsy
DIMENSION	24 X 48”

Richmond

Features:

- Nemo enim ipsam voluptatem quia von
- Luptas sit aspernatur
- Aut odit aut fugit, sed quia
- Quis autem vel eum iure reprehenderit
- Nemo enim ipsam voluptatem quia vo
- Luptas sit aspernatur

Caractéristiques :

- Nemo enim ipsam voluptatem quia von
- Luptas sit aspernatur
- Aut odit aut fugit, sed quia
- Quis autem vel eum iure reprehenderit
- Nemo enim ipsam voluptatem quia vo
- Luptas sit aspernatur

	Richmond
DIMENSION	36 x 36 ″

Burnaby

Features:

- Nemo enim ipsam voluptatem quia von
- Luptas sit aspernatur
- Aut odit aut fugit, sed quia
- Quis autem vel eum iure reprehenderit
- Nemo enim ipsam voluptatem quia vo
- Luptas sit aspernatur

Caractéristiques :

- Nemo enim ipsam voluptatem quia von
- Luptas sit aspernatur
- Aut odit aut fugit, sed quia
- Quis autem vel eum iure reprehenderit
- Nemo enim ipsam voluptatem quia vo
- Luptas sit aspernatur

	Burnaby
DIMENSION	30 x 30 “

Harrison

Features:

- Nemo enim ipsam voluptatem quia von
- Luptas sit aspernatur
- Aut odit aut fugit, sed quia
- Quis autem vel eum iure reprehenderit
- Nemo enim ipsam voluptatem quia vo
- Luptas sit aspernatur

Caractéristiques :

- Nemo enim ipsam voluptatem quia von
- Luptas sit aspernatur
- Aut odit aut fugit, sed quia
- Quis autem vel eum iure reprehenderit
- Nemo enim ipsam voluptatem quia vo
- Luptas sit aspernatur

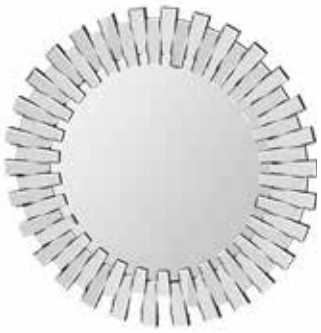

	Harrison
DIMENSION	36 X 36 “

Endora

Features:

- Nemo enim ipsam voluptatem quia von
- Luptas sit aspernatur
- Aut odit aut fugit, sed quia
- Quis autem vel eum iure reprehenderit
- Nemo enim ipsam voluptatem quia vo
- Luptas sit aspernatur

Caractéristiques :

- Nemo enim ipsam voluptatem quia von
- Luptas sit aspernatur
- Aut odit aut fugit, sed quia
- Quis autem vel eum iure reprehenderit
- Nemo enim ipsam voluptatem quia vo
- Luptas sit aspernatur

NEW PRODUCT
NOUVEAU PRODUIT

	Endora
DESCRIPTION	Round Wood Mirror/ *Miroir rond en bois*
DIMENSION	30 x 30 "

Navros

Features:

- Nemo enim ipsam voluptatem quia von
- Luptas sit aspernatur
- Aut odit aut fugit, sed quia
- Quis autem vel eum iure reprehenderit
- Nemo enim ipsam voluptatem quia vo
- Luptas sit aspernatur

Caractéristiques :

- Nemo enim ipsam voluptatem quia von
- Luptas sit aspernatur
- Aut odit aut fugit, sed quia
- Quis autem vel eum iure reprehenderit
- Nemo enim ipsam voluptatem quia vo
- Luptas sit aspernatur

	Navros
DESCRIPTION	Rectangualr Wood Mirror/ *Miroir rectangulaire en bois*
DIMENSION	17 x 24 "

Winslet

Features:

- Nemo enim ipsam voluptatem quia von
- Luptas sit aspernatur
- Aut odit aut fugit, sed quia
- Quis autem vel eum iure reprehenderit
- Nemo enim ipsam voluptatem quia vo
- Luptas sit aspernatur

Caractéristiques :

- Nemo enim ipsam voluptatem quia von
- Luptas sit aspernatur
- Aut odit aut fugit, sed quia
- Quis autem vel eum iure reprehenderit
- Nemo enim ipsam voluptatem quia vo
- Luptas sit aspernatur

NEW PRODUCT
NOUVEAU PRODUIT

	Winslet
DESCRIPTION	Rectangualr Wood Mirror/ *Miroir rectangulaire en bois*
DIMENSION	24 x 32 "

Eltra

Features:

- Nemo enim ipsam voluptatem quia von
- Luptas sit aspernatur
- Aut odit aut fugit, sed quia
- Quis autem vel eum iure reprehenderit
- Nemo enim ipsam voluptatem quia vo
- Luptas sit aspernatur

Caractéristiques :

- Nemo enim ipsam voluptatem quia von
- Luptas sit aspernatur
- Aut odit aut fugit, sed quia
- Quis autem vel eum iure reprehenderit
- Nemo enim ipsam voluptatem quia vo
- Luptas sit aspernatur

	Eltra
DESCRIPTION	Rectangualr Wood Mirror/ *Miroir rectangulaire en bois*
DIMENSION	32 x 44 "

Evan

Features:

- Nemo enim ipsam voluptatem quia von
- Luptas sit aspernatur
- Aut odit aut fugit, sed quia
- Quis autem vel eum iure reprehenderit
- Nemo enim ipsam voluptatem quia vo
- Luptas sit aspernatur

Caractéristiques :

- Nemo enim ipsam voluptatem quia von
- Luptas sit aspernatur
- Aut odit aut fugit, sed quia
- Quis autem vel eum iure reprehenderit
- Nemo enim ipsam voluptatem quia vo
- Luptas sit aspernatur

NEW PRODUCT
NOUVEAU PRODUIT

	Evan
DESCRIPTION	Rectangualr Wood Mirror/ *Miroir rectangulaire en bois*
DIMENSION	32 x 47 "

Esbon

Features:

- Nemo enim ipsam voluptatem quia von
- Luptas sit aspernatur
- Aut odit aut fugit, sed quia
- Quis autem vel eum iure reprehenderit
- Nemo enim ipsam voluptatem quia vo
- Luptas sit aspernatur

Caractéristiques :

- Nemo enim ipsam voluptatem quia von
- Luptas sit aspernatur
- Aut odit aut fugit, sed quia
- Quis autem vel eum iure reprehenderit
- Nemo enim ipsam voluptatem quia vo
- Luptas sit aspernatur

NEW PRODUCT
NOUVEAU PRODUIT

	Esbon
DESCRIPTION	Rectangualr Wood Mirror/ *Miroir rectangulaire en bois*
DIMENSION	32 x 43 "

Hayden

Features:

- Nemo enim ipsam voluptatem quia von
- Luptas sit aspernatur
- Aut odit aut fugit, sed quia
- Quis autem vel eum iure reprehenderit
- Nemo enim ipsam voluptatem quia vo
- Luptas sit aspernatur

Caractéristiques :

- Nemo enim ipsam voluptatem quia von
- Luptas sit aspernatur
- Aut odit aut fugit, sed quia
- Quis autem vel eum iure reprehenderit
- Nemo enim ipsam voluptatem quia vo
- Luptas sit aspernatur

NEW PRODUCT
NOUVEAU PRODUIT

	Hayden
DESCRIPTION	Rectangualr Wood Mirror/ *Miroir rectangulaire en bois*
DIMENSION	28 x 39 "

Lucas

Features:

- Nemo enim ipsam voluptatem quia von
- Luptas sit aspernatur
- Aut odit aut fugit, sed quia
- Quis autem vel eum iure reprehenderit
- Nemo enim ipsam voluptatem quia vo
- Luptas sit aspernatur

Caractéristiques :

- Nemo enim ipsam voluptatem quia von
- Luptas sit aspernatur
- Aut odit aut fugit, sed quia
- Quis autem vel eum iure reprehenderit
- Nemo enim ipsam voluptatem quia vo
- Luptas sit aspernatur

NEW PRODUCT
NOUVEAU PRODUIT

	Lucas
DESCRIPTION	Rectangualr Wood Mirror/ *Miroir rectangulaire en bois*
DIMENSION	24 x 59 ″

Winslet

Features:

- Nemo enim ipsam voluptatem quia von
- Luptas sit aspernatur
- Aut odit aut fugit, sed quia
- Quis autem vel eum iure reprehenderit
- Nemo enim ipsam voluptatem quia vo
- Luptas sit aspernatur

Caractéristiques :

- Nemo enim ipsam voluptatem quia von
- Luptas sit aspernatur
- Aut odit aut fugit, sed quia
- Quis autem vel eum iure reprehenderit
- Nemo enim ipsam voluptatem quia vo
- Luptas sit aspernatur

NEW PRODUCT
NOUVEAU PRODUIT

	Winslet
DESCRIPTION	Rectangualr Wood Mirror/ *Miroir rectangulaire en bois*
DIMENSION	32 x 63 "

Aaron

Features:

- Nemo enim ipsam voluptatem quia von
- Luptas sit aspernatur
- Aut odit aut fugit, sed quia
- Quis autem vel eum iure reprehenderit
- Nemo enim ipsam voluptatem quia vo
- Luptas sit aspernatur

Caractéristiques :

- Nemo enim ipsam voluptatem quia von
- Luptas sit aspernatur
- Aut odit aut fugit, sed quia
- Quis autem vel eum iure reprehenderit
- Nemo enim ipsam voluptatem quia vo
- Luptas sit aspernatur

NEW PRODUCT
NOUVEAU PRODUIT

	Aaron
DESCRIPTION	Rectangualr Wood Mirror/ *Miroir rectangulaire en bois*
DIMENSION	35 x 71 ″

Carson

Features:

- Nemo enim ipsam voluptatem quia von
- Luptas sit aspernatur
- Aut odit aut fugit, sed quia
- Quis autem vel eum iure reprehenderit
- Nemo enim ipsam voluptatem quia vo
- Luptas sit aspernatur

Caractéristiques :

- Nemo enim ipsam voluptatem quia von
- Luptas sit aspernatur
- Aut odit aut fugit, sed quia
- Quis autem vel eum iure reprehenderit
- Nemo enim ipsam voluptatem quia vo
- Luptas sit aspernatur

NEW PRODUCT
NOUVEAU PRODUIT

	Carson
DESCRIPTION	Rectangualr Wood Mirror/ *Miroir rectangulaire en bois*
DIMENSION	33 x 69 ″

Liam

Features:

- Nemo enim ipsam voluptatem quia von
- Luptas sit aspernatur
- Aut odit aut fugit, sed quia
- Quis autem vel eum iure reprehenderit
- Nemo enim ipsam voluptatem quia vo
- Luptas sit aspernatur

Caractéristiques :

- Nemo enim ipsam voluptatem quia von
- Luptas sit aspernatur
- Aut odit aut fugit, sed quia
- Quis autem vel eum iure reprehenderit
- Nemo enim ipsam voluptatem quia vo
- Luptas sit aspernatur

NEW PRODUCT
NOUVEAU PRODUIT

	Liam
DESCRIPTION	Rectangualr Wood Mirror/ *Miroir rectangulaire en bois*
DIMENSION	32 x 71″

Mountain Lake

Landscape Art/ Art du Paysage

	Mountain Lake
DESCRIPTION	Hand painted with silver frame
DIMENSION	30 x 60 x 1.5 "

Fall Foliage

Landscape Art/ Art du Paysage

	Fall Foliage
DESCRIPTION	Hand painted with silver frame
DIMENSION	30 x 60 x 1.5 "

Sunset by the Sea

Landscape Art/ Art du Paysage

	Sunset by the sea
DESCRIPTION	Hand painted with silver frame
DIMENSION	30 x 60 x 1.5 "

Mountain Waterfall

Landscape Art/ Art du Paysage

	Mountain Waterfall
DESCRIPTION	Hand painted with silver frame
DIMENSION	36 x 48 x 1.5 “

Fall Leaves

Landscape Art/ Art du Paysage

	Fall Leaves
DESCRIPTION	Hand painted with silver frame
DIMENSION	36 x 48 x 1.5 “

Northern Lights

Landscape Art/ Art du Paysage

	Northern Lights
DESCRIPTION	Hand painted with silver frame
DIMENSION	30 x 60 x 1.5 “

Town Lake

Landscape Art/ Art du Paysage

	Town Lake
DESCRIPTION	Hand painted with silver frame
DIMENSION	30 x 60 x 1.5 “

City View

Landscape Art/ Art du Paysage

	City view
DESCRIPTION	Hand painted with silver frame
DIMENSION	30 x 60 x 1.5 “

City Vibe

Landscape Art/ Art du Paysage

	City Vibe
DESCRIPTION	Hand painted with silver frame
DIMENSION	24 x 36 x .1.5 “

Zilla

Abstract art / Art abstrait

	Zilla
DESCRIPTION	Canvas print with gold foil & frame - Set of 3
DIMENSION	24 x 36 x .1.5 “

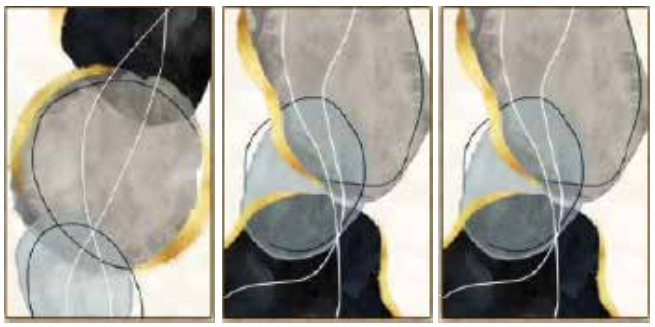

Balla

Abstract art / Art abstrait

	Balla
DESCRIPTION	Canvas print with gold foil & frame - Set of 3
DIMENSION	24 x 36 x .1.5 “

Vertora

Abstract art / Art abstrait

	Vertora
DESCRIPTION	Canvas print with gold foil & frame - Set of 3
DIMENSION	24 x 36 x .1.5 “

Alethia

Abstract art / Art abstrait

	Alethia
DESCRIPTION	Hand painted canvas art
DIMENSION	40 x 40 x 1.5 “

Hideki

Abstract art / Art abstrait

	Hideki
DESCRIPTION	Hand painted canvas art
DIMENSION	36 x 48 x 1.5 “

Azuru

Abstract art / Art abstrait

	Azuru
DESCRIPTION	Hand painted canvas art
DIMENSION	30 x 30 x 1.5 “

Melo

Abstract art / Art abstrait

	Melo
DESCRIPTION	Hand painted canvas art
DIMENSION	40 x 40 x 1.5 “

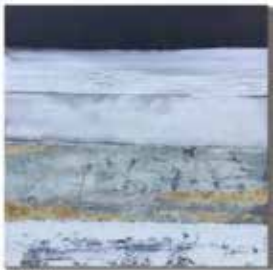

Vosa

Abstract art / Art abstrait

	Vosa
DESCRIPTION	Hand painted canvas art
DIMENSION	30 x 40 x 1.5 “

Ciano

Abstract art / Art abstrait

	Ciano
DESCRIPTION	Hand painted canvas art
DIMENSION	24 x 36 x 1.5 “

Omili

Abstract art / Art abstrait

	Omili
DESCRIPTION	Hand painted canvas art
DIMENSION	30 x 40 x 1.5 “

Opera

Abstract art / Art abstrait

	Opera
DESCRIPTION	Hand painted canvas art
DIMENSION	30 x 30 x 1.5 “

Omnia

Abstract art / Art abstrait

	Opera
DESCRIPTION	Hand painted canvas art
DIMENSION	30 x 40 x 1.5 “

Lioness

Feline

Hound

Alpine

Safeguard

Everlasting

Black and white art / Art blanc et noir

	Animals / Animaux
DESCRIPTION	Printed canvas
DIMENSION	30 x 30 x 1.5 “ 24 x 36 x 1.5 “ 30 x 50 x 1.5 ”

Stalion

Dandelion

Black and white art / Art blanc et noir

	Art
DESCRIPTION	Printed canvas
DIMENSION	30 x 30 x 1.5 “

Blossom

Infinite

Colosseum

Spiral

Eiffel Tower

Taj Mahal

Turbine

Synergy

Timepiece

Andora

Faux fur plush collection

Collection en similifourrure pelucheuse

Shown taupe runner 2x6' *Tapis d'entrée taupe*

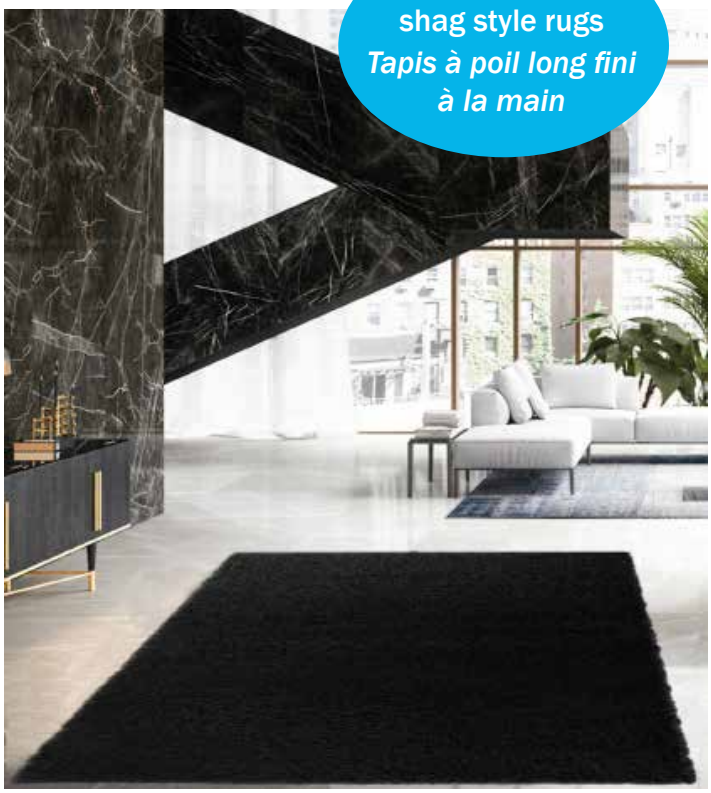

Hand finished shag style rugs
Tapis à poil long fini à la main

Shown rectangle black *4x6 ' Rectangle noir*

Soft & plush faux fur. An ultra sleek additon for any home - *Similifourrure douce et moelleuse. Un complément ultra élégant chez soi.*

- Faux fur rugs
- Hand finished shag style polysester material
- Eco-friendly 100% Recycled - Vegan
- Accent, Contemporary, Solid
- Available in animal and rectangle shapes
- Choose from 4 colours for each style
- Made in New Zealand

- Tapis en similifourrure
- Tapis à poils longs en polyester fini à la main
- Article écologique, végétalien et recyclé à 100 %
- Décoratif, contemporain, robuste
- Rectangulaire ou en forme d'animal
- Chaque modèle est offert dans un choix de quatre couleurs
- Article fabriqué en Nouvelle-Zélande

1 Choose a collection
Choisissez une collection

2 Choose a colour
Choisissez une couleur

3 Choose a size
Choisissez une grandeur

Black / Noir

Ivory / Ivoire

Taupe

Grey / Gris

Andora- Faux Fur/ Similifourrure
2‘ x 6‘ (Runner)
2‘ x 3‘ (Rectangle)
3‘ x 4‘ (Rectangle)
2’ x 6’ (Rectangle)

Andora - Faux Fur Animal / Similifourrure - style animal
2‘ x 3‘ (Rectangle)

Andora - Animal

Faux fur plush collection

Collection en similifourrure pelucheuse

Hand finished shag style rugs

Tapis à poil long fini à la main

Andora Animal ivory 2x6' *Ivoire*

Andora Animal Gray 4x6' *Gris*

Soft & plush faux fur. An ultra sleek additon for any home - *Similifourrure douce et moelleuse. Un complément ultra élégant chez soi.*

- Faux fur rugs
- Hand finished shag style polyester material
- Eco-friendly 100% Recycled - Vegan
- Accent, Contemporary, Solid
- Available in animal and rectangle shapes
- Choose from 4 different colours for each style
- Made in New Zealand

- Tapis en similifourrure
- Tapis à poils longs en polyester fini à la main
- Article écologique, végétalien et recyclé à 100 %
- Décoratif, contemporain, robuste
- Rectangulaire ou en forme d'animal
- Chaque modèle est offert dans un choix de quatre couleurs
- Article fabriqué en Nouvelle-Zélande

1 Choose a collection
Choisissez une collection

2 Choose a colour
Choisissez une couleur

3 Choose a size
Choisissez une grandeur

Black / Noir

Ivory / Ivoire

Taupe

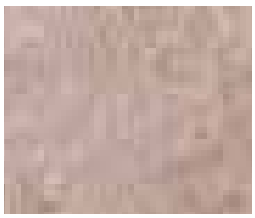

Grey / Gris

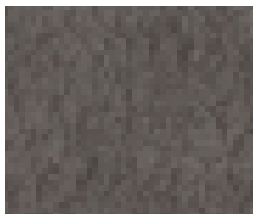

Andora- Faux Fur/ Similifourrure

2‘ x 6‘ (Runner)
2‘ x 3‘ (Rectangle)
3‘ x 4‘ (Rectangle)
2’ x 6’ (Rectangle)

Andora - Faux Fur Animal / Similifourrure - style animal

2‘ x 3‘ (Rectangle)
2 x 6‘ (Rectangle)
4’ x 6’ (Rectangle)

Harmony

Faux sheep skin plush collection

Collection moutonne en similifourrure pelucheuse

Faux Sheep Skin 2x3' Ivory - *Ivoire rectangle*

Faux Sheep Skin 4x6'-Gray Tip - *Point gris*

- Faux fur sheep skin rugs
- Hand finished shag style polyester material
- Recycled - Vegan
- Accent, Contemporary, Solid
- Available in animal and rectangle shapes
- Choose from 5 colours and 3 sizes of each style
- Made in New Zealand

- Tapis en similifourrure de mouton
- Tapis à poils longs en polyester, fini à la main
- Article écologique, végétalien et recyclé à 100 %
- Décoratif, contemporain, robuste
- Rectangulaire ou en forme d'animal
- Chaque modèle est offert dans un choix de cinq couleurs et de trois tailles
- Article fabriqué en Nouvelle-Zélande

1 Choose a collection
Choisissez une collection

2 Choose a colour
Choisissez une couleur

3 Choose a size
Choisissez une grandeur

Ivory /Ivoire

Grey /Gris

Black / Noir

Grey Tip /Point gris

Brown Tip / Point brun

Harmony Rectangular/
Rectangulaire
2' x 3'
3' x 4'
4' x 6'

Harmony Animal
2' x 3'
2' x 6'
4' x 6'

Harmony - Animal

Faux sheep skin plush collection

Collection moutonne en similifourrure pelucheuse

Faux Sheep Skin Black Animal 2'x6' - *Animal noir*

Faux Sheep Skin Brown Tip 4x6' Animal - *Point brun*

- Faux fur rugs
- Hand finished shag style polyester material
- Recycled - Vegan
- Accent, Contemporary, Solid
- Available in animal and rectangle shapes
- Choose from 5 colours and 3 sizes of each style

- Tapis en similifourrure de mouton
- Tapis à poils longs en polyester fini à la main
- Article écologique, végétalien et recyclé à 100 %
- Décoratif, contemporain, robuste
- Rectangulaire ou en forme d'animal
- Chaque modèle est offert dans un choix de cinq couleurs et de trois tailles
- Article fabriqué en Nouvelle-Zélande

1 Choose a collection
Choisissez une collection

2 Choose a colour
Choisissez une couleur

3 Choose a size
Choisissez une grandeur

Ivory /Ivoire

Grey /Gris

Black / Noir

Grey Tip /Point gris

Brown Tip / Point brun

Harmony Rectangular
2' x 3'
3' x 4'
4' x 6'

Harmony Animal
2' x 3'
2' x 6'
4' x 6'

Luxia

Decorative anti-slip rugs / *Tapis antidérapants décoratifs*

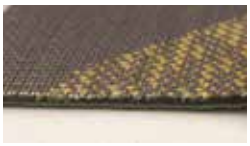

- Power loomed construction with anti-slip rubber backing
- Low thickness
- Fade resistant
- Polyester Material
- Casual contemporary indoor - outdoor
- Abstract pattern
- Available in a variety of colors and sizes
- Made in Italy

- Construction sur métier mécanique avec l'envers en caoutchouc antidérapant
- Mince
- À l'épreuve de la décoloration
- Matériau en polyester
- Style tout-aller contemporain (intérieur et extérieur)
- Motif abstrait
- Offert dans une variété de couleurs et de tailles
- Article fabriqué en Italie

1 Choose a collection
Choisissez une collection

2 Choose a colour
Choisissez une couleur

3 Choose a size
Choisissez une grandeur

Curve-Black/Courbe-noir

Dark Brown / Brun foncé

Leaf Grey / Gris feuille

Drak grey/Gris foncé

Size /Grandeur

2'2" x 3'0"	2'2" x 12'0"
2'2" x 4'0"	2'2" x 14'0"
2'2" x 6'0	2'2" x 16'0"
2'2" x 8'0"	2'2" x 20'0"
2'2" x 10'0"	2'2" x 24'0"

PACKAGING *EMBALLAGE*

Our products are carefully packaged in honeycomb packaging. This type of packaging provides the highest levels of protection due its ability cushion and absorb shock allowing products to transport safely, minimizing product damage and returns.
Provides cushioning (prevents product breakage, dents, scratches etc.)

Nos produits sont soigneusement emballés dans un emballage nid d'abeille '' honeycomb ''. Ce type d'emballage offre un niveaux de protection plus élevé en raison de sa capacité d'amortir et d'absorber les chocs, permettant ainsi un transport sûr des produits, en minimisant les dommages et les retours. **Fournit un amorti (empêche le produit de se casser, les bosses, les égratignures, etc) .**

Packaging 'Honeycomb' Emballage

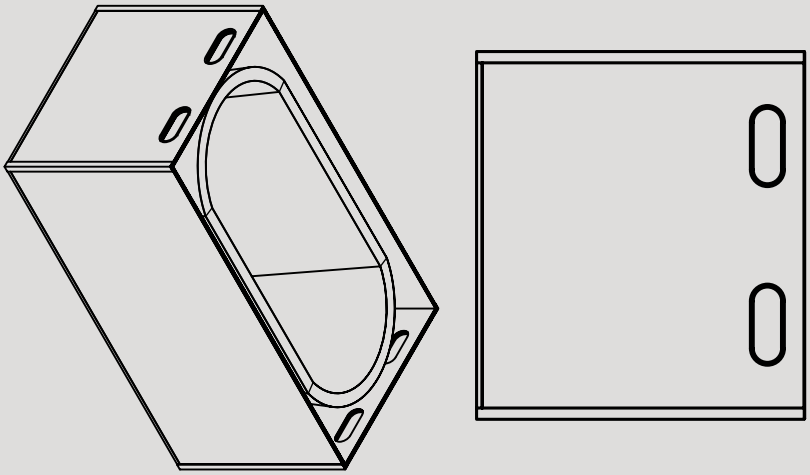

Front view / Vue de face

Side view/ Vue de côté

Quotations available upon request

Soumissions disponibles sur demande

Order / Commandes:
orders@bainsignature.com
Service:
service@aebath.com

BAIN SIGNATURE

7300 Sherbrooke St. West
Montreal, QC, Canada
H4B 1R7

(514) 482-5403 (Montreal)
1-888-232-2845 (Toll-Free)

www.bainsignature.com

VS-5 Date: 10-2022